CMUT5179

SURFACE MOUNT
NPN SILICON
RF TRANSISTOR

ULTRAmini™

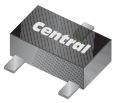

SOT-523 CASE

Central Semiconductor Corp.™

www.centralsemi.com

DESCRIPTION:
The CENTRAL SEMICONDUCTOR CMUT5179 type is an NPN silicon RF transistor manufactured by the epitaxial planar process, epoxy molded in an ULTRAmini™ surface mount package, designed for low noise, high frequency amplifier and high output oscillator applications.

MARKING CODE: HC7

MAXIMUM RATINGS: (T_A=25°C)	**SYMBOL**		**UNITS**
Collector-Base Voltage	V_{CBO}	20	V
Collector-Emitter Voltage	V_{CEO}	15	V
Emitter-Base Voltage	V_{EBO}	2.5	V
Continuous Collector Current	I_C	50	mA
Power Dissipation	P_D	250	mW
Operating and Storage Junction Temperature	T_J, T_{stg}	-65 to +150	°C
Thermal Resistance	Θ_{JA}	500	°C/W

ELECTRICAL CHARACTERISTICS: (T_A=25°C unless otherwise noted)

SYMBOL	**TEST CONDITIONS**	**MIN**	**TYP**	**MAX**	**UNITS**
I_{CBO}	V_{CB}=15V			20	nA
BV_{CBO}	I_C=10μA	20			V
BV_{CEO}	I_C=3.0mA	15			V
BV_{EBO}	I_E=10μA	2.5			V
$V_{CE(SAT)}$	I_C=10mA, I_B=1.0mA			0.4	V
$V_{BE(SAT)}$	I_C=10mA, I_B=1.0mA			1.0	V
h_{FE}	V_{CE}=1.0V, I_C=3.0mA	25			
f_T	V_{CE}=6.0V, I_C=5.0mA, f=100MHz	900	1450		MHz
C_{cb}	V_{CB}=10V, I_E=0, f=0.1 to 1.0MHz			1.0	pF
h_{fe}	V_{CE}=6.0V, I_C=2.0, f=1.0kHz	25			
G_{pe}	V_{CE}=6.0V, I_C=5.0mA, f=200MHz		15		dB
NF	V_{CE}=6.0V, I_C=1.5mA, R_S=50Ω, f=200MHz		4.5		dB

CMUT5179

SURFACE MOUNT
NPN SILICON
RF TRANSISTOR

SOT-523 CASE - MECHANICAL OUTLINE

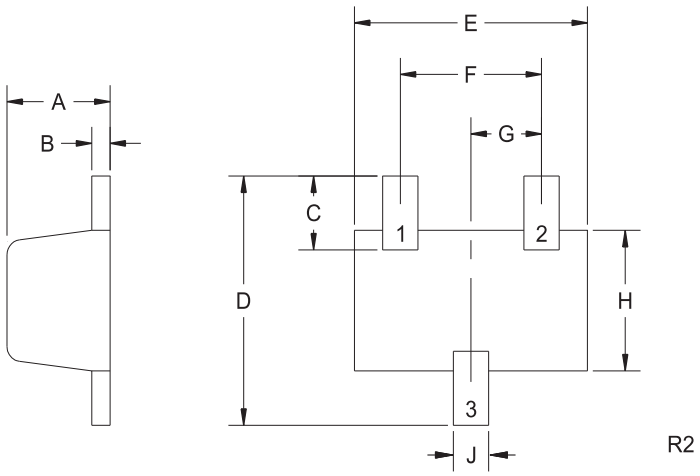

(Bottom View)

LEAD CODE:
1) Base
2) Emitter
3) Collector

MARKING CODE: HC7

DIMENSIONS				
	INCHES		MILLIMETERS	
SYMBOL	MIN	MAX	MIN	MAX
A	0.023	0.031	0.58	0.78
B	0.002	0.008	0.04	0.20
C	0.013	0.021	0.34	0.54
D	0.059	0.067	1.50	1.70
E	0.059	0.067	1.50	1.70
F	0.035	0.043	0.90	1.10
G	0.020		0.50	
H	0.031	0.039	0.78	0.98
J	0.010	0.014	0.25	0.35

SOT-523 (REV: R2)

Общество с ограниченной ответственностью «МосЧип» ИНН 7719860671 / КПП 771901001
Адрес: 105318, г.Москва, ул.Щербаковская д.3, офис 1107

Данный компонент на территории Российской Федерации

Вы можете приобрести в компании MosChip.

Для оперативного оформления запроса Вам необходимо перейти по данной ссылке:

http://moschip.ru/get-element

Вы можете разместить у нас заказ для любого Вашего проекта, будь то серийное производство или разработка единичного прибора.

В нашем ассортименте представлены ведущие мировые производители активных и пассивных электронных компонентов.

Нашей специализацией является поставка электронной компонентной базы двойного назначения, продукции таких производителей как XILINX, Intel (ex.ALTERA), Vicor, Microchip, Texas Instruments, Analog Devices, Mini-Circuits, Amphenol, Glenair.

Сотрудничество с глобальными дистрибьюторами электронных компонентов, предоставляет возможность заказывать и получать с международных складов практически любой перечень компонентов в оптимальные для Вас сроки.

На всех этапах разработки и производства наши партнеры могут получить квалифицированную поддержку опытных инженеров.

Система менеджмента качества компании отвечает требованиям в соответствии с ГОСТ Р ИСО 9001, ГОСТ РВ 0015-002 и ЭС РД 009

Офис по работе с юридическими лицами:

105318, г.Москва, ул.Щербаковская д.3, офис 1107, 1118, ДЦ «Щербаковский»

Телефон: +7 495 668-12-70 (многоканальный)

Факс: +7 495 668-12-70 (доб.304)

E-mail: info@moschip.ru

Skype отдела продаж:
moschip.ru
moschip.ru_4
moschip.ru_6
moschip.ru_9