THIS DRAWING IS UNPUBLISHED. RELEASED FOR PUBLICATION 1999
© COPYRIGHT 2009 BY TYCO ELECTRONICS CORPORATION. ALL INTERNATIONAL RIGHTS RESERVED.

PROJEKT NO.
A98-52279
B916704

LOC A1 DIST -

REVISIONS

P	LTR	DESCRIPTION	DATE	DWN	APVD
	B3	SEE E-08-26812	23OCT08	HSCH	AK
	B4	SEE E-09-023384	14JAN10	FU	HS

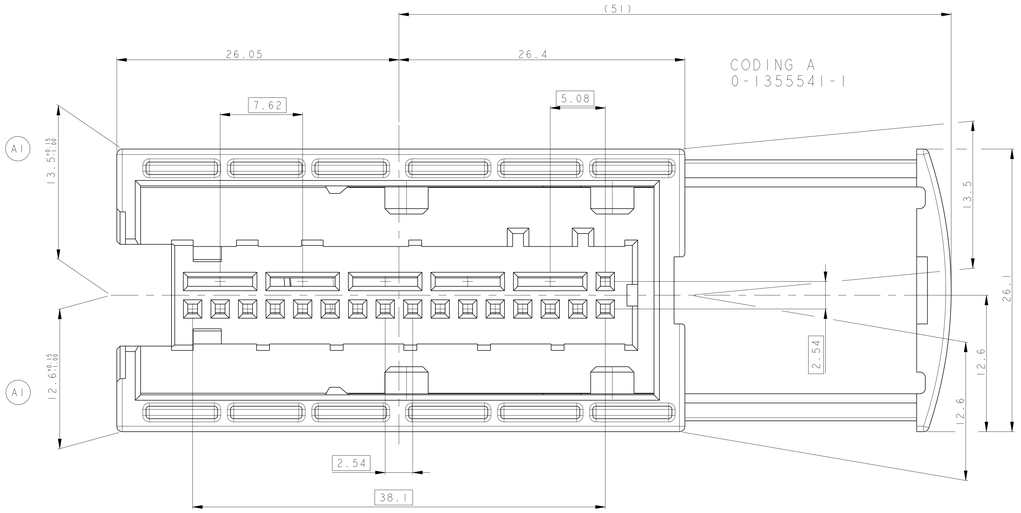

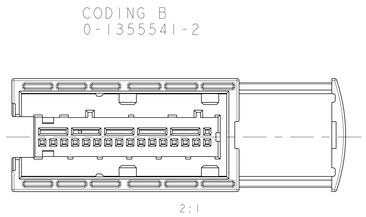

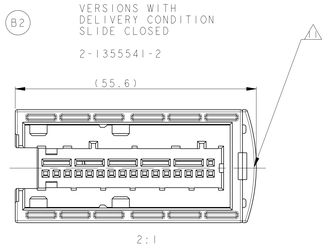

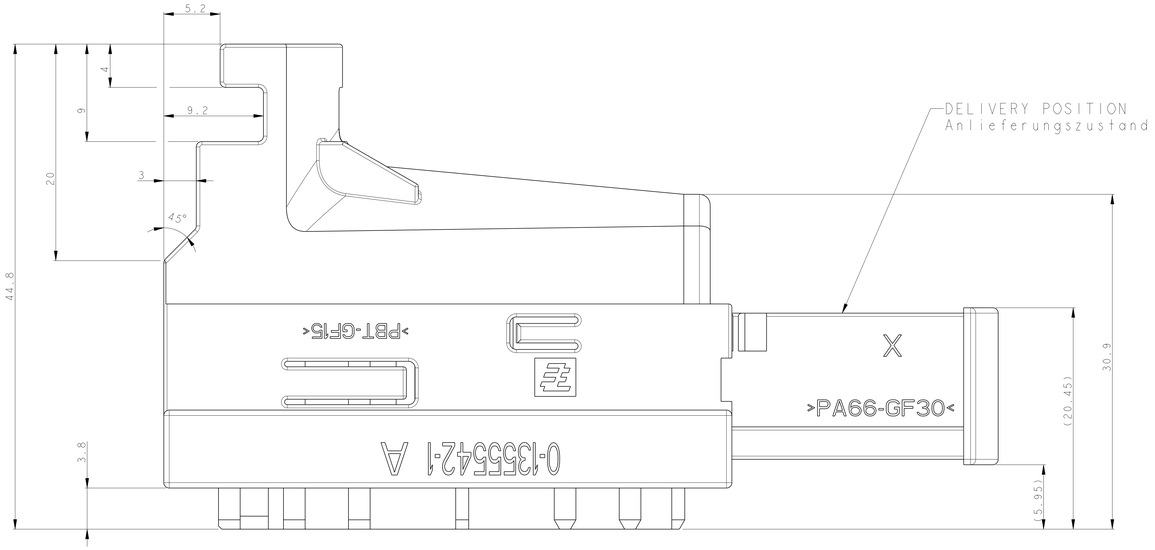

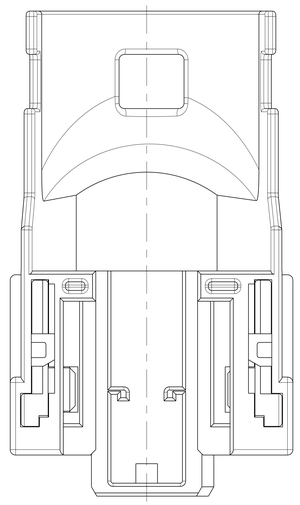

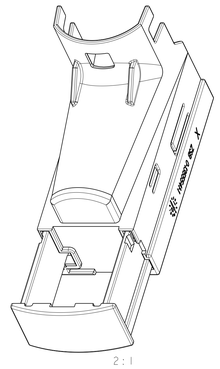

A1	0-1355589-1	32POS MODUII PINHEADER, 90° VERSION, RIGHT,COD A
		32POS MODUII PINHEADER, 90° VERSION, LEFT,COD A
		5xTAB5.2mm+2xMODUII PINHEADER, 180° VERSION,COD A
	0-1355587-1/-2	32POS MODUII PINHEADER, 180° VERSION,COD. A AND B
	0-1241725-1	5xPQ+2xMQS RECEPTACLE HOUSING
	0-1241724-1	32POS MQS RECEPTACLE HOUSING
	114-18079	INTERFACEDRAWING FOR 5xPQ+2xMQS CONNECTOR
	114-18078	INTERFACEDRAWING FOR 32POS MQS CONNECTOR
NUMBER NUMMER	DESCRIPTION BESCHREIBUNG	
COUNTERPARTS GEGENSTECKER		

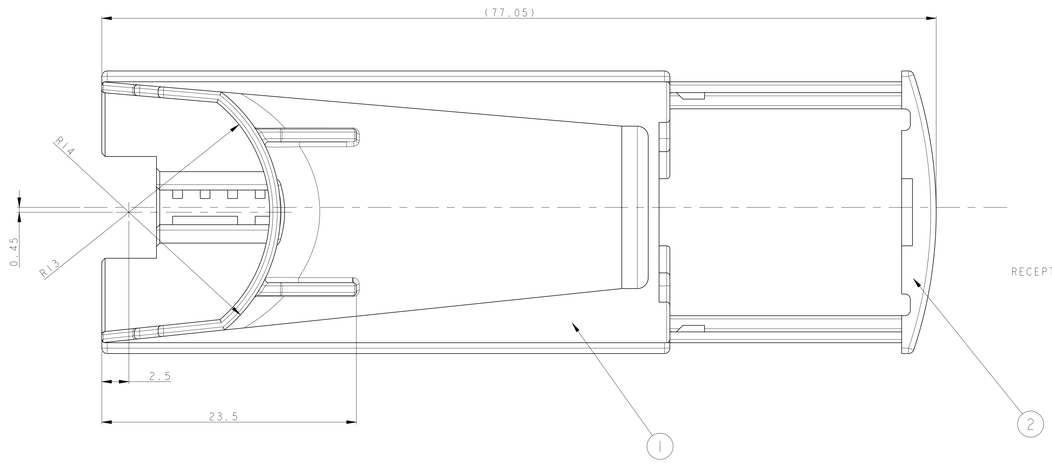

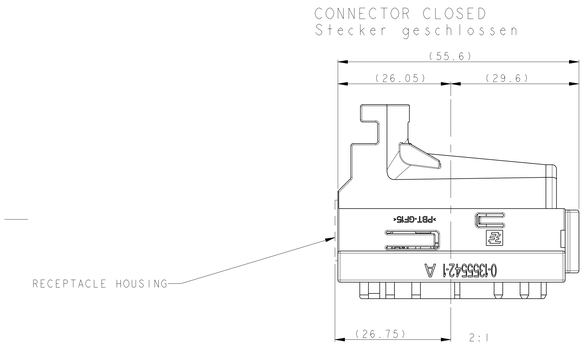

NOTES
Bemerkungen

B4
1. AMP or TE-LOGO
AMP or TE-Logo
2. ORDER-NUMBER
Bestell-Nummer
3. REVISIONS-NUMBER
Werkzeugaenderungsindex
4. GM-LOGO
GM-Logo
5. CAVITY MARKING
Nestmarkierung
6. CUSTOMER SIGN
Kunden-Kurzzeichen
7. PACKAGE: IN LAYERS IN CARTON
Verpackung: Teile lagenweise im Karton
8. MATERIAL MARKING
Werkstoffkennzeichnung
9. PRODUCTION-DATE
Produktions-Datum
B1 10. SPECIAL PACKAGE FOR RUDE TRANSPORT: 180 PIECES IN LAYERS IN CARTON
Spezialverpackung fuer rauhen Transport: 180 Teile lagenweise im Karton
B2 11. BEFORE MATING WITH COUNTERPART MOVE SLIDE IN PRELOCK-POSITION
Vor dem Stecken auf das Gegenstueck zuerst den Schieber in Vorrastsstellung schieben

	ORDER NO. BESTELLNR.	REV -	QTY	DESCRIPTION BESCHREIBUNG	MATERIAL -	SURFACE COLOR	WEIGHT GEWICHT [g]	ITEM NO
B2 1	2-1355541-2	A	1	SLIDE	PA66-GF 30	RED	-	
			1	COVER CODING B	PBT-GF 15	BLUE	-	
B3 6	1-1355541-2	B	1	SLIDE	PA66-GF 30	RED	-	
			1	COVER CODING B	PBT-GF 15	BLUE	-	
B1 10	1-1355541-1	A	1	SLIDE	PA66-GF 30	RED	-	
			1	COVER CODING A	PBT-GF 15	BLACK	-	
1	0-1355541-2	B	1	SLIDE (B)	PA66-GF 30	RED	-	
			1	COVER CODING B	PBT-GF 15	BLUE	-	
1	0-1355541-1	B	1	SLIDE (B)	PA66-GF 30	RED	3,4	2
			1	COVER CODING A	PBT-GF 15	BLACK	12,1	1

TYC DRAWING IS A CONFIDENTIAL DOCUMENT OF TYCO ELECTRONICS CORPORATION
IT IS LOANED AND THE CONTENTS ARE NOT TO BE DISCLOSED OR REPRODUCED

DIMENSIONS: mm
TOLERANCES UNLESS OTHERWISE SPECIFIED:
0 PLC ±0.3
1 PLC ±0.3
2 PLC ±0.3
3 PLC ±0.3
4 PLC ±0.3
ANGLES ±1°
MATERIAL -
FINISH -

DWN H.Schmitt 11JUN99
CHK H.Schmitt 18APR00
APVD -
PRODUCT SPEC - - -
APPLICATION SPEC - - -
WEIGHT 15.5 g

Tyco Electronics
AMP Deutschland GmbH
D - 63225 Langen

NAME COVER WITH SLIDE, 32POS MQS, ASSY
UMGEHAEUSE MIT SCHIEBER

SIZE A0 | CAGE CODE 00779 | DRAWING NO C-1355541 | RESTRICTED TO -

CUSTOMER DRAWING | SCALE 5:1 | SHEET 1 OF 1 | REV B4

4806 (2/09)
Proj/ENGINEER_DRAWING

Общество с ограниченной ответственностью «МосЧип» ИНН 7719860671 / КПП 771901001
Адрес: 105318, г.Москва, ул.Щербаковская д.3, офис 1107

Данный компонент на территории Российской Федерации

Вы можете приобрести в компании MosChip.

Для оперативного оформления запроса Вам необходимо перейти по данной ссылке:

http://moschip.ru/get-element

Вы можете разместить у нас заказ для любого Вашего проекта, будь то серийное производство или разработка единичного прибора.

В нашем ассортименте представлены ведущие мировые производители активных и пассивных электронных компонентов.

Нашей специализацией является поставка электронной компонентной базы двойного назначения, продукции таких производителей как XILINX, Intel (ex.ALTERA), Vicor, Microchip, Texas Instruments, Analog Devices, Mini-Circuits, Amphenol, Glenair.

Сотрудничество с глобальными дистрибьюторами электронных компонентов, предоставляет возможность заказывать и получать с международных складов практически любой перечень компонентов в оптимальные для Вас сроки.

На всех этапах разработки и производства наши партнеры могут получить квалифицированную поддержку опытных инженеров.

Система менеджмента качества компании отвечает требованиям в соответствии с ГОСТ Р ИСО 9001, ГОСТ РВ 0015-002 и ЭС РД 009

Офис по работе с юридическими лицами:

105318, г.Москва, ул.Щербаковская д.3, офис 1107, 1118, ДЦ «Щербаковский»

Телефон: +7 495 668-12-70 (многоканальный)

Факс: +7 495 668-12-70 (доб.304)

E-mail: info@moschip.ru

Skype отдела продаж:
moschip.ru
moschip.ru_4
moschip.ru_6
moschip.ru_9