THIS DRAWING IS UNPUBLISHED. RELEASED FOR PUBLICATION -,- .
© COPYRIGHT - BY TYCO ELECTRONICS CORPORATION. ALL RIGHTS RESERVED.

LOC	DIST
AJ	00

REVISIONS

P	LTR	DESCRIPTION	DATE	DWN	APVD
	B	REV PER ECO 06-016771	1/17/2007	DW	KW

.XXX = in
XX.X = mm (REF)

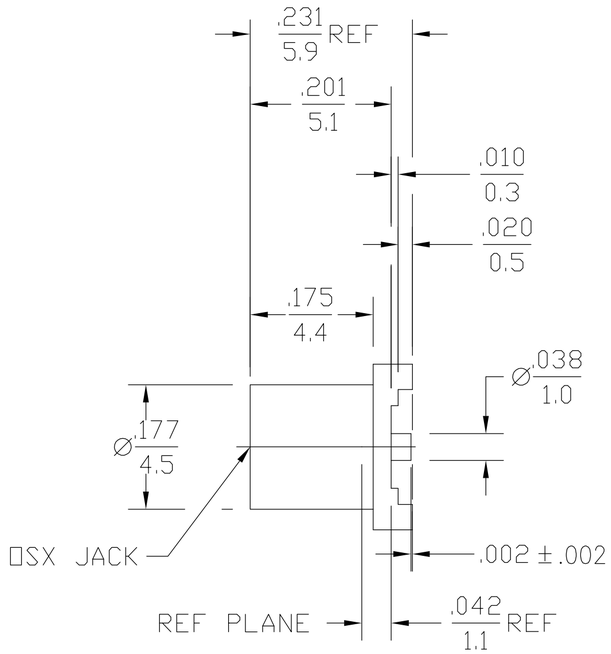

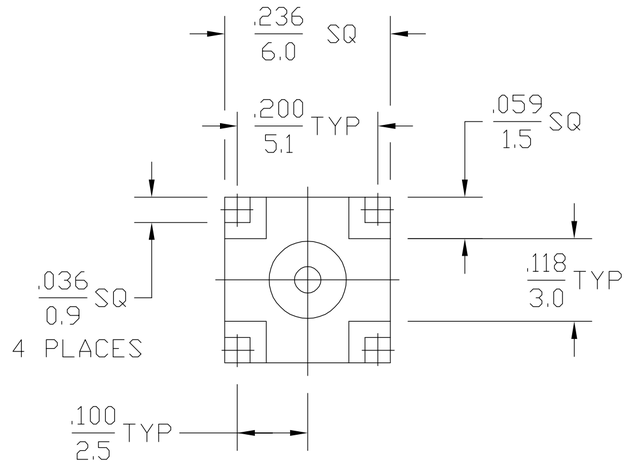

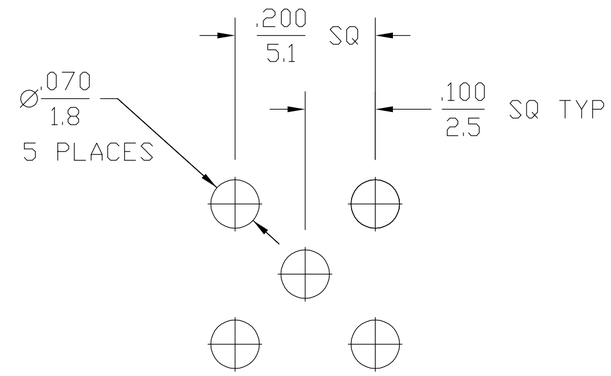

RECOMMENDED MOUNTING DETAIL

ELECTRICAL	MECHANICAL	ENVIRONMENTAL
Nominal Impedance (Ohms) 50	Force to Engage: (Lbs)	Operating Temp
Frequency Range (GHz) DC TO 6.0	3.4 MAX	-65°C TO +165°C
Voltage Rating	Force to Disengage: (Lbs)	Vibration
(VRMS MAX) 335 @ Sea level	1.77 MIN - 4.5 MAX	MIL-STD-202, Method 204,
VSWR N/A	Center Contact Captivation:	Condition B
Insertion Loss N/A	Axial 4.5lbs @ 1 minute	Thermal shock
Corona, 70,000 Ft (VRMS MIN) 250	with .006" displacement	MIL-STD-202, Method 107,
D.W.V. (VRMS MIN) 1000		Condition B
Contact Resistance	This connector will withstand	Moisture Resistance
Center Contact (Milliohms MAX) 5.0	infrared, vapor phase and	MIL-STD-202, Method 106 ,
Outer Contact (Milliohms MAX) 1.0	convection oven environments	Corrosion
RF High Potential	during standard surface mount	MIL-STD-202,
(VRMS MIN @ 5 MHz) 670	soldering	Method 101, Condition B,
I.R. (Megohms Min) 10,000		48 Hrs

COMPONENT	MATERIAL	FINISH
HOUSING	BRASS PER ASTM-B-16, HALF HARD	GOLD PLATE PER MIL-G-45204
DIELECTRIC	TFE FLUOROCARBON PER ASTM-D-1457	N/A
CENTER CONTACT	BERYLLIUM COPPER PER ASTM-B-196 OR ASTM-B-197, ALLOY C17300, CONDITION H	GOLD PLATE PER MIL-G-45204

UNLESS OTHERWISE SPECIFIED DIMENSIONS ARE IN INCHES
TOLERANCE ON

FRAC.	DEC.	ANGLES
± 1/64	± .005	± 1°

These drawings and specifications are the property of M/A-COM incorporated and shall not be reproduced or copied or used in whole or in part as the basis for the manufacture or sale of item(s) without written permission.

THIS DRAWING IS A CONTROLLED DOCUMENT.

DIMENSIONS: INCHES

TOLERANCES UNLESS OTHERWISE SPECIFIED:

0 PLC	± -
1 PLC	± -
2 PLC	± -
3 PLC	± -
4 PLC	± -
ANGLES	± -

MATERIAL -
FINISH -

DWN	RDP 3/12/97
CHK	-
APVD	-
PRODUCT SPEC	-
APPLICATION SPEC	-
WEIGHT	-

tyco Electronics
Tyco Electronics Corporation
Harrisburg, PA 17105-3608

NAME
OSX PRINTED WIRING BOARD
JACK RECEPTACLE STRAIGHT TERMINAL

SIZE	CAGE CODE	DRAWING NO	RESTRICTED TO
A2	00779	C-1061001	-

CUSTOMER DRAWING | SCALE 5:1 | SHEET 1 OF 1 | REV B

1061001

AMP 1471-9 REV 31MAR2000

Общество с ограниченной ответственностью «МосЧип» ИНН 7719860671 / КПП 771901001
Адрес: 105318, г.Москва, ул.Щербаковская д.3, офис 1107

Данный компонент на территории Российской Федерации

Вы можете приобрести в компании MosChip.

Для оперативного оформления запроса Вам необходимо перейти по данной ссылке:

http://moschip.ru/get-element

Вы можете разместить у нас заказ для любого Вашего проекта, будь то серийное производство или разработка единичного прибора.

В нашем ассортименте представлены ведущие мировые производители активных и пассивных электронных компонентов.

Нашей специализацией является поставка электронной компонентной базы двойного назначения, продукции таких производителей как XILINX, Intel (ex.ALTERA), Vicor, Microchip, Texas Instruments, Analog Devices, Mini-Circuits, Amphenol, Glenair.

Сотрудничество с глобальными дистрибьюторами электронных компонентов, предоставляет возможность заказывать и получать с международных складов практически любой перечень компонентов в оптимальные для Вас сроки.

На всех этапах разработки и производства наши партнеры могут получить квалифицированную поддержку опытных инженеров.

Система менеджмента качества компании отвечает требованиям в соответствии с ГОСТ Р ИСО 9001, ГОСТ РВ 0015-002 и ЭС РД 009

Офис по работе с юридическими лицами:

105318, г.Москва, ул.Щербаковская д.3, офис 1107, 1118, ДЦ «Щербаковский»

Телефон: +7 495 668-12-70 (многоканальный)

Факс: +7 495 668-12-70 (доб.304)

E-mail: info@moschip.ru

Skype отдела продаж:
moschip.ru
moschip.ru_4
moschip.ru_6
moschip.ru_9