Princeton Technology Corp.

Tel: 886-2-29162151
Fax: 886-2-29174598
URL: *http://www.princeton.com.tw*

# Programmable Encoder IC PT2240

## Description

PT2240 is programmable encoder utilizing CMOS Technology specially designed for remote control applications. It has a maximum of 22 Address which may be designed by a one-time programmable process. It can support up to 8 Data Bits and is housed in 8 or 16-pin DIP or SO Package. It encodes address and data codes into a coded waveform suitable for RF modulation. The pin assignments and application circuit are optimized for easy PCB Layout and cost saving advantage. Furthermore, PT2240's intrinsic feature of being able to support 2/3/4/6/8 data bits considerably reduces inventory pressures.

## Features

- CMOS Technology
- Low Power Consumption
- Least External Components
- High Noise Immunity
- Single Resistor Oscillator
- Operating Voltage: 1.8~15 V
- Up to 8 Data Pins
- Up to $2^{22}$ Address Codes
- One-Time Programmable Process
- Available in SO or DIP Package
- Reduction of Inventory Pressures

## Applications

- Burglar Alarm System
- Car Security System
- Car/Garage Door Controller
- Home/Office Security System
- Personal Alarm System

## Pin Configurations

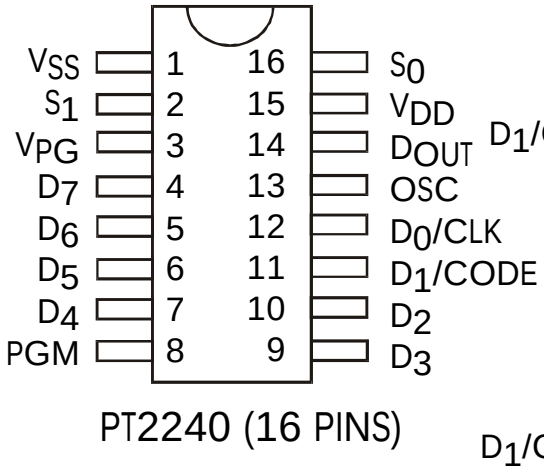


PT2240 (16 PINS)

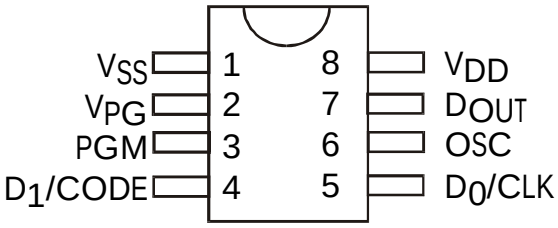


PT2240 (8 PINS)

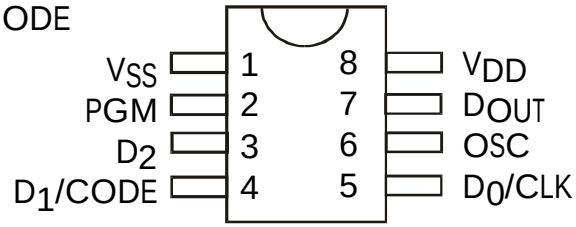


PT2240-D3 (8 PINS)

## Application Circuits

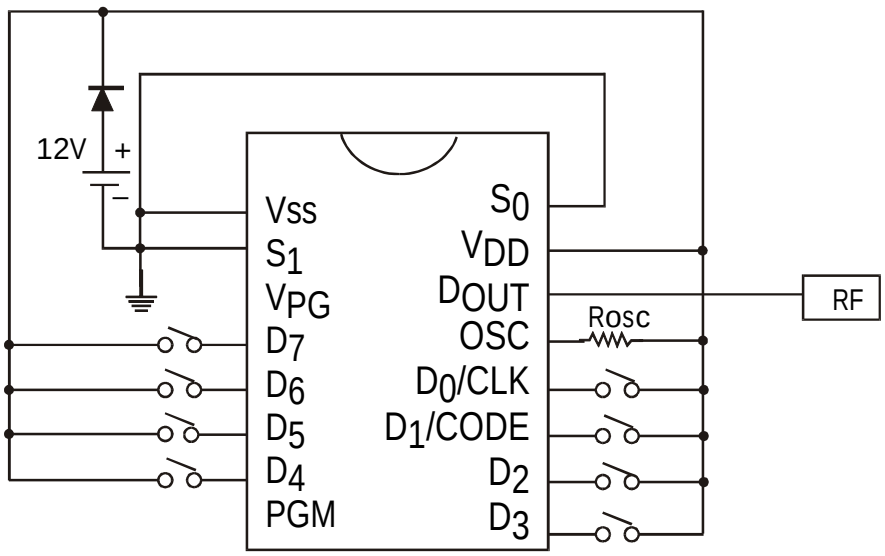


**Figure 1: PT2240 (8 Data) Application Circuit**

Note: In order that IC protection is assured, please make sure that a diode is connected between the battery and the VDD. If the diode is not connected and the battery polarity was inverted, then the IC will fail.

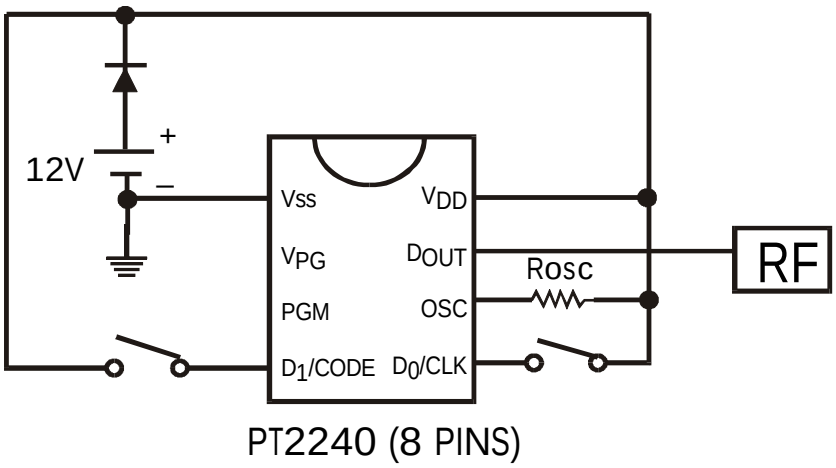


**Figure 2: PT2240 (8-pin) Application Circuit**

Note: In order that IC protection is assured, please make sure that a diode is connected between the battery and the VDD. If the diode is not connected and the battery polarity was inverted, then the IC will fail.

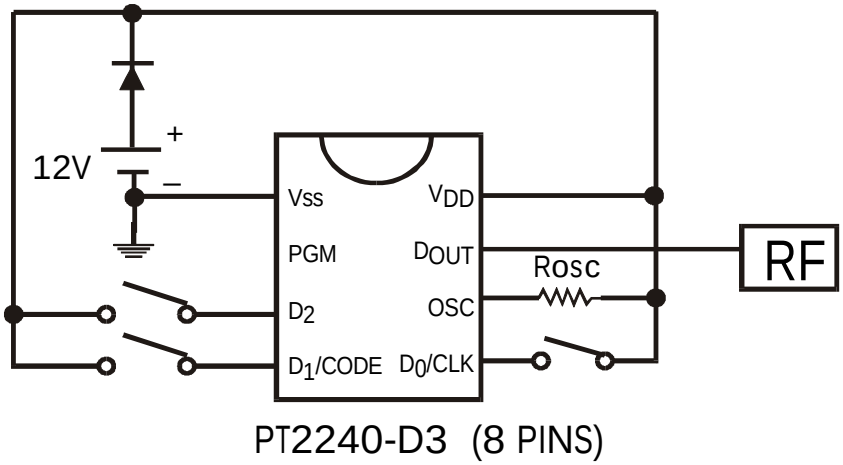


Note: In order that IC protection is assured, please make sure that a diode is connected between the battery and the VDD. If the diode is not connected and the battery polarity was inverted, then the IC will fail.

Tel: 886-2-29162151
Fax: 886-2-29174598
URL: *http://www.princeton.com.tw*



## Order Information

| Valid Part Number | Package | Address Codes |
|---|---|---|
| PT2240-D3 | 8 Pins, DIP | Programmable |
| PT2240P-D3 | 8 Pins, DIP | Programmed |
| PT2240-D3S | 8 Pins, SOP (150 mil) | Programmable |
| PT2240P-D3S | 8 Pins, SIP (150 mil) | Programmed |
| PT2240 | 8 Pins, DIP | Programmable |
| PT2240-S | 8 Pins, SOP (150 mil) | Programmable |
| PT2240P | 8 Pins, DIP | Programmed |
| PT2240P-S | 8 Pins, SOP (150 mil) | Programmed |
| PT2240-16 | 16 Pins, DIP | Programmable |
| PT2240-16S | 16 Pins, SOP (150 mil) | Programmable |
| PT2240P-16 | 16 Pins, DIP | Programmed |
| PT2240P-16S | 16 Pins, SOP (150 mil) | Programmed |

Общество с ограниченной ответственностью «МосЧип» ИНН 7719860671 / КПП 771901001
Адрес: 105318, г.Москва, ул.Щербаковская д.3, офис 1107

**Данный компонент на территории Российской Федерации**

**Вы можете приобрести в компании MosChip.**

Для оперативного оформления запроса Вам необходимо перейти по данной ссылке:

http://moschip.ru/get-element

Вы можете разместить у нас заказ для любого Вашего проекта, будь то серийное производство или разработка единичного прибора.

В нашем ассортименте представлены ведущие мировые производители активных и пассивных электронных компонентов.

Нашей специализацией является поставка электронной компонентной базы двойного назначения, продукции таких производителей как XILINX, Intel (ex.ALTERA), Vicor, Microchip, Texas Instruments, Analog Devices, Mini-Circuits, Amphenol, Glenair.

Сотрудничество с глобальными дистрибьюторами электронных компонентов, предоставляет возможность заказывать и получать с международных складов практически любой перечень компонентов в оптимальные для Вас сроки.

На всех этапах разработки и производства наши партнеры могут получить квалифицированную поддержку опытных инженеров.

Система менеджмента качества компании отвечает требованиям в соответствии с ГОСТ Р ИСО 9001, ГОСТ РВ 0015-002 и ЭС РД 009

**Офис по работе с юридическими лицами:**

105318, г.Москва, ул.Щербаковская д.3, офис 1107, 1118, ДЦ «Щербаковский»

Телефон: +7 495 668-12-70 (многоканальный)

Факс: +7 495 668-12-70 (доб.304)

E-mail: info@moschip.ru

Skype отдела продаж:
moschip.ru
moschip.ru_4
moschip.ru_6
moschip.ru_9