THIS DRAWING IS UNPUBLISHED. RELEASED FOR PUBLICATION 2003
© COPYRIGHT 2003 - ALL RIGHTS RESERVED.

LOC	DIST
A1	-

REVISIONS

P	LTR	DESCRIPTION	DATE	DWN	APVD
	D1	REVISED PER ECO-11-005150	11MAY2011	RK	HMR
	D2	REVISED PER ECR-11-014742	18JULY2011	PT	HMR

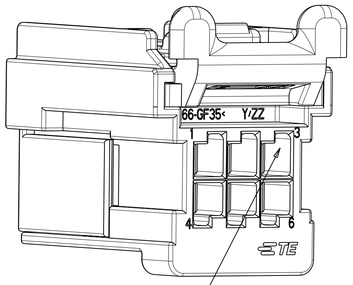

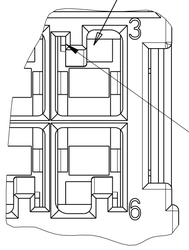

ALTERNATIVE CAVITY DESIGN ALLOWED

10:1

A-A

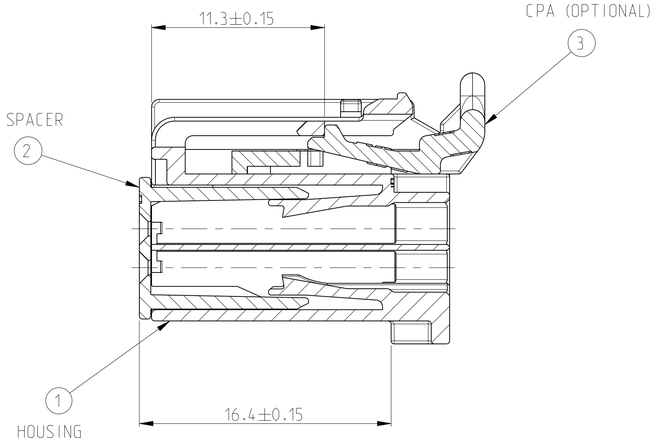

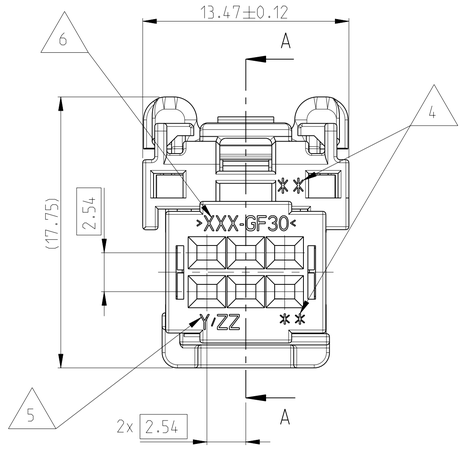

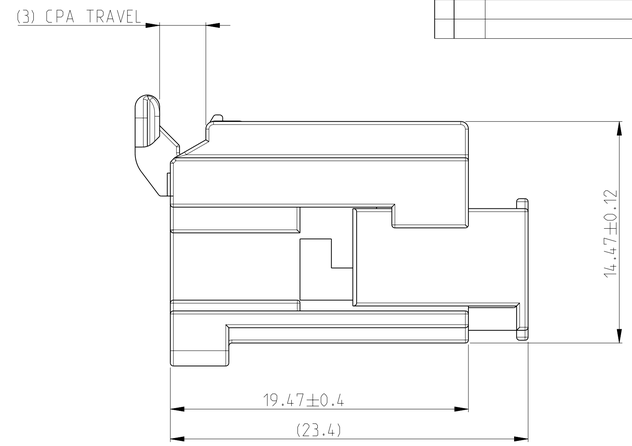

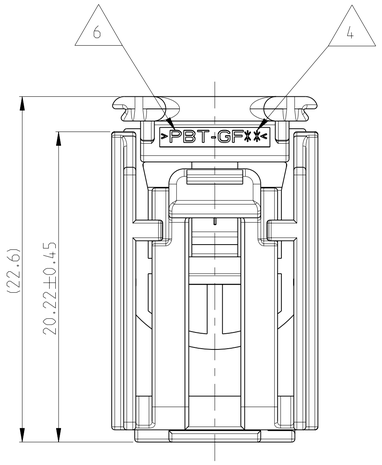

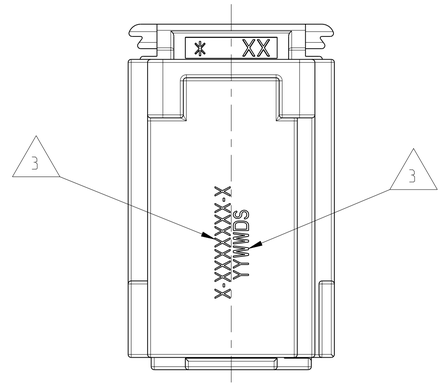

NOTES:

1. MOLD TERMINAL POSITION NUMBERS LOCATED AS SHOWN
2. DELIVERY CONDITION: SPACER AND CPA (OPTIONAL) IN PRE ASSEMBLED POSITION
3. PART NUMBER AND DATE CODE
4. PRODUCT REVISION LEVEL OPTIONAL
5. TOOL NUMBER AND CAVITY NUMBER OPTIONAL
6. MATERIAL IDENTIFICATION
7. TE- LOGO (OPTIONAL) ALTERNATIVE SUPPLIER LOGO POSSIBLE
8. INTERFACE SPEC.: 114-18546
9. KEYING OPTION A SHOWN WITH CPA
10. PACKING:
    CONNECTOR ASSEMBLIES PACKED ON TRAY
    TRAYS PACKED IN CARD BOARD BOX

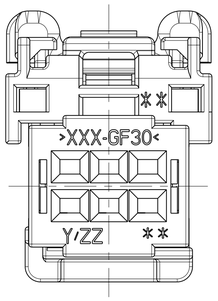

KEYING OPTION A

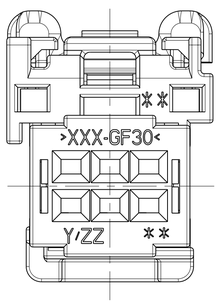

KEYING OPTION B

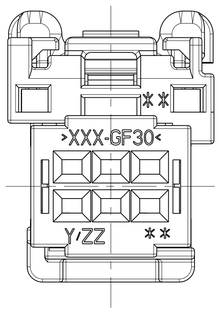

KEYING OPTION C

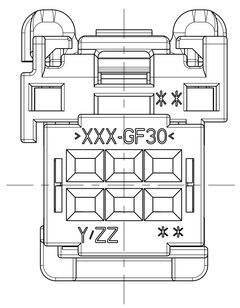

KEYING OPTION D

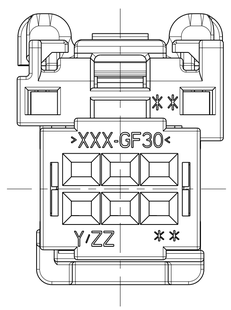

KEYING OPTION E

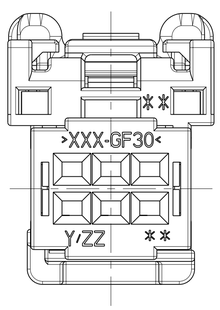

KEYING OPTION F

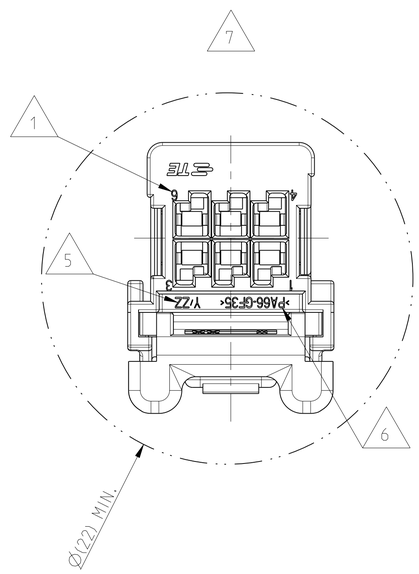

TE-ORDER-NUMBER	KEYING OPTIONS F		E		D			C			B			A						
	TBD	9-1411325-6	TBD	9-1411325-5	1411325-4	1-1411325-4	9-1411325-4	1411325-3	1-1411325-3	9-1411325-3	1419158-6	1-1411325-2	9-1411325-2	1419158-5	1-1411325-1	9-1411325-1				
	1		1		1			1			1			1			CPA	RED	PBT-GF20	3
	1	1	1	1	1	1	1	1	1	1	1	1	1	1	1	1	SPACER	RED	PBT-GF30	2
														1		1	HOUSING COD. A	BLACK	PA66-GF35	1
															1		HOUSING COD. A	GREEN	PA66-GF35	1
											1		1				HOUSING COD. B	BLACK	PA66-GF35	1
												1					HOUSING COD. B	GREY	PA66-GF35	1
								1		1							HOUSING COD. C	BLACK	PA66-GF35	1
									1								HOUSING COD. C	BROWN	PA66-GF35	1
					1		1										HOUSING COD. D	BLACK	PA66-GF35	1
						1											HOUSING COD. D	BLUE	PA66-GF35	1
			1	1													HOUSING COD. E	BLACK	PA66-GF35	1
	1	1															HOUSING COD. F	BLACK	PA66-GF35	1
	QUANTITY																DESCRIPTION	COLOUR	MATERIAL	ITEM

THIS DRAWING IS A CONTROLLED DOCUMENT.

DIMENSIONS: mm

TOLERANCES UNLESS OTHERWISE SPECIFIED:
0 PLC ±
1 PLC ±
2 PLC ±
3 PLC ±
4 PLC ±
ANGLES ±4°

MATERIAL -
FINISH -

DWN	B.Depreytere	15JUL1998
CHK	G.Willems	30JUL1998
APVD	B.Van Sebroeck	15JAN2001
PRODUCT SPEC	-	
APPLICATION SPEC	-	
WEIGHT	-	

TE Connectivity

NAME 2X3 POS. GET FEMALE CONNECTOR ASSEMBLY
-

SIZE	CAGE CODE	DRAWING NO	RESTRICTED TO
A1	00779	C-1411325-3	-

CUSTOMER DRAWING | SCALE 5:1 | SHEET 1 OF 1 | REV D2

4805 (3/11)

Pro/ENGINEER DRAWING

Общество с ограниченной ответственностью «МосЧип» ИНН 7719860671 / КПП 771901001
Адрес: 105318, г.Москва, ул.Щербаковская д.3, офис 1107

Данный компонент на территории Российской Федерации

Вы можете приобрести в компании MosChip.

Для оперативного оформления запроса Вам необходимо перейти по данной ссылке:

http://moschip.ru/get-element

Вы можете разместить у нас заказ для любого Вашего проекта, будь то серийное производство или разработка единичного прибора.

В нашем ассортименте представлены ведущие мировые производители активных и пассивных электронных компонентов.

Нашей специализацией является поставка электронной компонентной базы двойного назначения, продукции таких производителей как XILINX, Intel (ex.ALTERA), Vicor, Microchip, Texas Instruments, Analog Devices, Mini-Circuits, Amphenol, Glenair.

Сотрудничество с глобальными дистрибьюторами электронных компонентов, предоставляет возможность заказывать и получать с международных складов практически любой перечень компонентов в оптимальные для Вас сроки.

На всех этапах разработки и производства наши партнеры могут получить квалифицированную поддержку опытных инженеров.

Система менеджмента качества компании отвечает требованиям в соответствии с ГОСТ Р ИСО 9001, ГОСТ РВ 0015-002 и ЭС РД 009

Офис по работе с юридическими лицами:

105318, г.Москва, ул.Щербаковская д.3, офис 1107, 1118, ДЦ «Щербаковский»

Телефон: +7 495 668-12-70 (многоканальный)

Факс: +7 495 668-12-70 (доб.304)

E-mail: info@moschip.ru

Skype отдела продаж:
moschip.ru
moschip.ru_4
moschip.ru_6
moschip.ru_9