DATASHEET

AAVFIN LIQUID COLD PLATE

AAVFIN LIQUID COLD PLATE

AavFin Liquid Cold Plates extend the surface area by using unique fin structures within the flow path and thereby enhancing heat transfer and thermal performance. AavFin is a cost effective, highly customizable technology that can be configured to engineers' thermal dissipation requirements.

PART NUMBER

413100U20609G - Unfinished

AVAILABLE OPTIONS

- *Finishes:* AavShield, AavShield[3], Tin Plate, Electroless Nickel
- *For Custom Sizing and Design Guidelines please see below – Figure 2.*

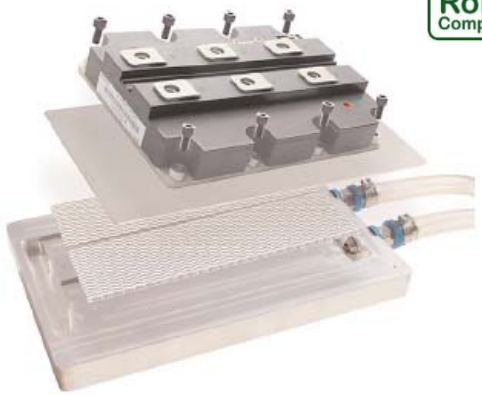

FEATURES & BENEFITS:

- Ideal for High Volume, Cost Sensitive Applications
- Leak Free Vacuum Brazed Joints
- Large Liquid Contact Surface Area
- Uniform Heat Transfer

AAVFIN PRODUCT SPECIFICATIONS - STANDARD

Property	*Details*
Plate Details	Aluminum
Cover Plate	Aluminum
Joints	Vacuum Brazed
Standard Finish	Aavid "Wash" Standard

Measurement	*in*	*mm*
Plate Width	5.59	142
Plate Length	8.82	224
Plate Thickness	0.71	18.1

MECHANICAL

Dimensions are shown in mm

Figure 1

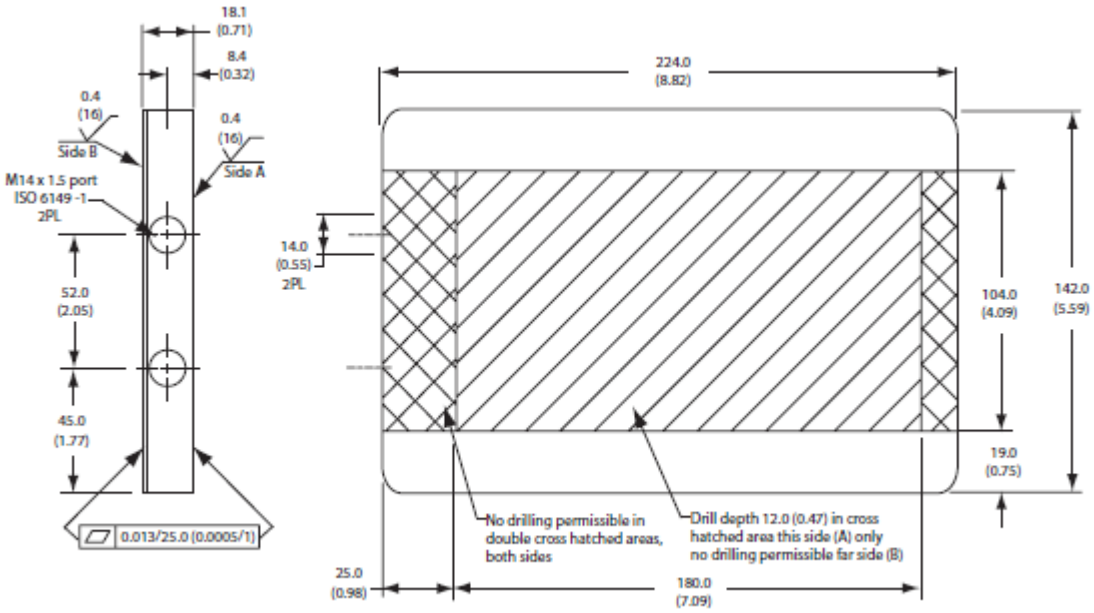

PERFORMANCE

Testing was performed using 100% Pure Water

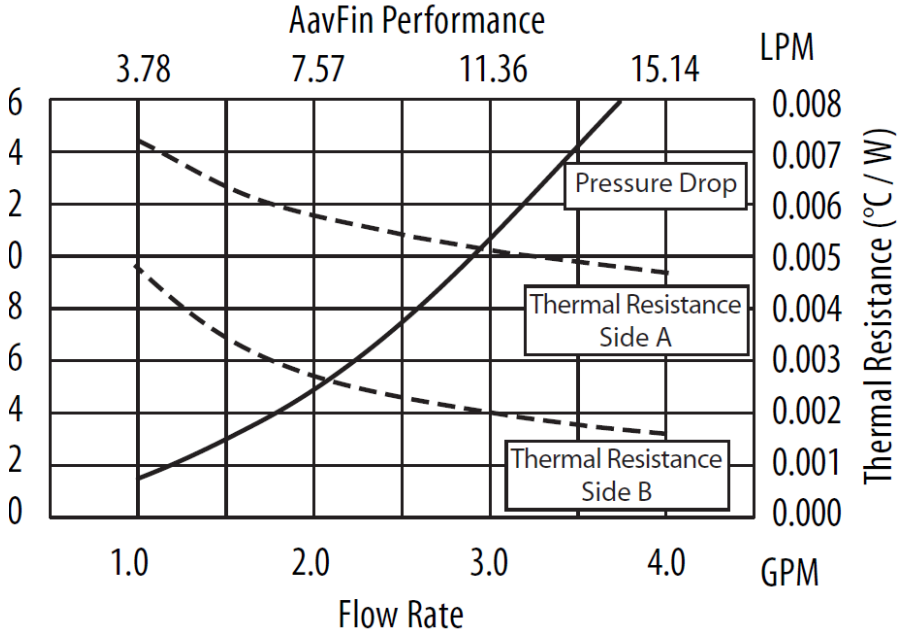

AAVFIN LIQUID COLD PLATE

CUSTOM DESIGN GUIDELINES

Dimensions are shown in mm

Table 1:
Available Adapters

ISO to Barb
ISO to Male NPT
ISO to Flare

Figure 2

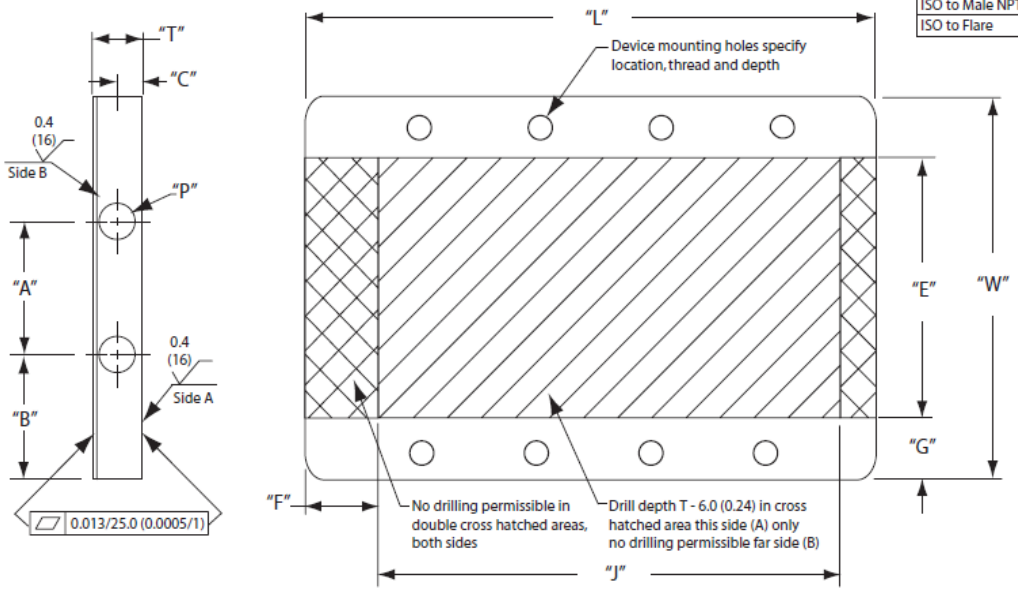

Standard Tolerances

Lead-in Dimensions	± 0.25 (0.01)
Overall Dimensions	± 0.50 (0.02)
Feature to Feature	± 0.13 (0.005)

Dimension	*Details*	*Min*	*Max*
A	Center line, port to port	25 (0.98)	W-P+2.0 (0.08)
B	Edge to port	1/2P+5.0 (0.2)	(W-A)/2
C	Mounting surface to side "A" centerline of port	1/2P+1.0 (0.04)	T-(1/2P+5.0 (0.2))
E	Controlled drill zone width	W-G	W-G
G	Edge to controlled drill zone	6.0 (0.24)	150 (5.91)
T	Plate thickness	12 (0.47)	50 (1.97)
F	No drill zone width	15 (0.59)	30 (1.18)
J	Controlled drill zone length	L-(F+20 (0.8))	L-(F+10 (0.4))
L	Plate length	150 (5.91)	700 (27.56)
P	Port size and thread (metric, pipe, oring)	M8 (1/8 NPT)	T – 5.0 (2.0)
W	Plate width	75 (2.95)	400 (15.75)

Aavid reserves the right to make changes to the products or information contained herein without notice. No liability is assumed as a result of their use or applications. For additional information, please contact Aavid directly.

USA: 1.855.322.2843
EUROPE: 39.051.764002
ASIA: 86.21.6115.2000 x8122

Общество с ограниченной ответственностью «МосЧип» ИНН 7719860671 / КПП 771901001
Адрес: 105318, г.Москва, ул.Щербаковская д.3, офис 1107

Данный компонент на территории Российской Федерации

Вы можете приобрести в компании MosChip.

Для оперативного оформления запроса Вам необходимо перейти по данной ссылке:

http://moschip.ru/get-element

Вы можете разместить у нас заказ для любого Вашего проекта, будь то серийное производство или разработка единичного прибора.

В нашем ассортименте представлены ведущие мировые производители активных и пассивных электронных компонентов.

Нашей специализацией является поставка электронной компонентной базы двойного назначения, продукции таких производителей как XILINX, Intel (ex.ALTERA), Vicor, Microchip, Texas Instruments, Analog Devices, Mini-Circuits, Amphenol, Glenair.

Сотрудничество с глобальными дистрибьюторами электронных компонентов, предоставляет возможность заказывать и получать с международных складов практически любой перечень компонентов в оптимальные для Вас сроки.

На всех этапах разработки и производства наши партнеры могут получить квалифицированную поддержку опытных инженеров.

Система менеджмента качества компании отвечает требованиям в соответствии с ГОСТ Р ИСО 9001, ГОСТ РВ 0015-002 и ЭС РД 009

Офис по работе с юридическими лицами:

105318, г.Москва, ул.Щербаковская д.3, офис 1107, 1118, ДЦ «Щербаковский»

Телефон: +7 495 668-12-70 (многоканальный)

Факс: +7 495 668-12-70 (доб.304)

E-mail: info@moschip.ru

Skype отдела продаж:
moschip.ru
moschip.ru_4
moschip.ru_6
moschip.ru_9