THIS DRAWING IS UNPUBLISHED.
VERTRAULICHE UNVEROEFFENTLICHTE ZEICHNUNG
© COPYRIGHT 1997 BY AMP INCORPORATED. ALL RIGHTS RESERVED.
ALLE REKHTE VORBEHALTEN.

RELEASED FOR PUBLICATION ,1997
FREI FUER VEROEFFENTLICHUNG

MATED WITH:
PASSEND ZU:
–

LOC	DIST
A1	–

PROJECT NR.: –

REVISIONS
ANDERUNGEN

P	LTR	DESCRIPTION BESCHREIBUNG	DATE	DWN	APVD
	A2	PN 0-1 ist OBSOLETE Eg00-1665-03 PN 0-1 will be OBSOLETE	08.05.03	SR	SM

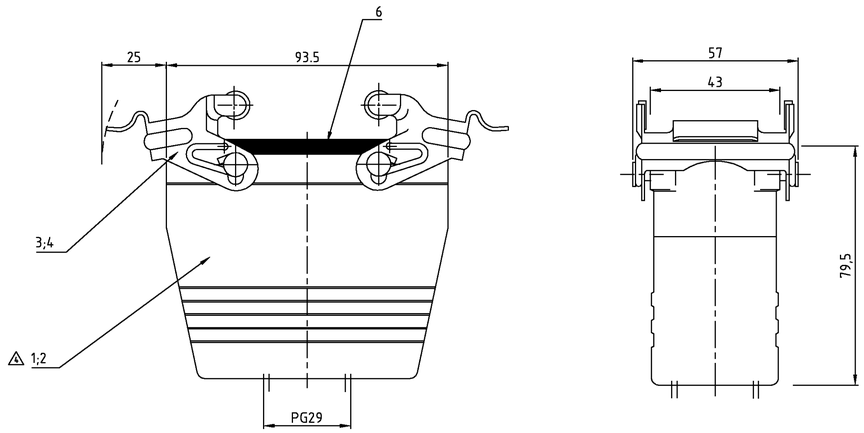

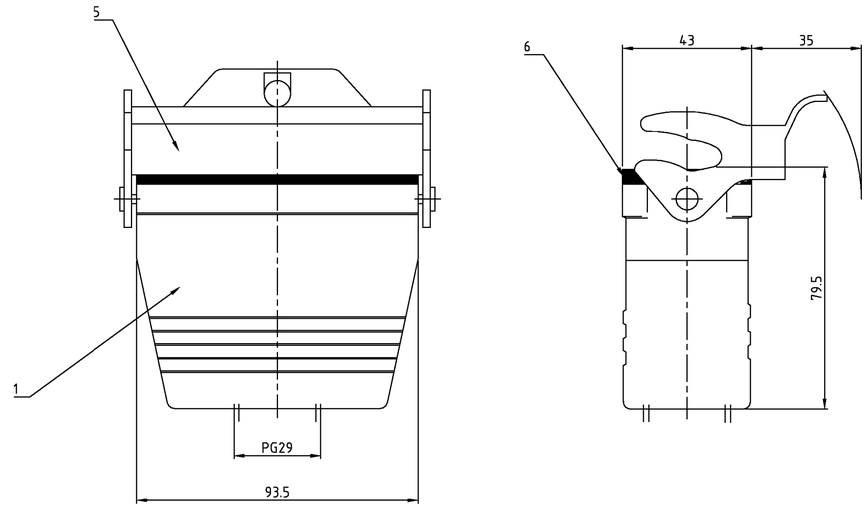

1 gültig nur für PN 0-1
Podeste auf Maß 72,5+0.1 (20 mm tief) abgefräst; beidseitig

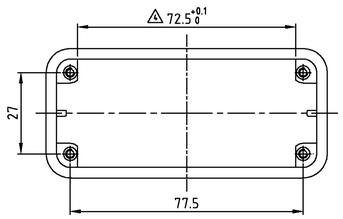

Notes

1 Material: Housing: aluminium diecasting alloy

2 Surface: - Powder varnisch grey
- aluminium oxid +
Varnisch black

3 Varnish on the inside not necessarily

Bemerkungen

1 Material: Gehäuse: Alu-Druckguß-Legierung

2 Oberfläche: - Pulverbeschichtung grau
- Aluminium-oxid-Schicht +
Lackierung schwarz

3 Lackierung im Gehäuseinnere ist nicht notwendig

OBSOLETE									
						1	2	3	
1	1	1	1	Profildichtung	Neoprene	–	black/schwarz	6	
–	1	–	–	LB-Bügel	Stahl	verzinkt	blau/blue	5	
–	–	2	–	VS-Bügel	V2A	–	–	4	
–	–	–	2	VS-Bügel	Stahl	verzinkt	blau/blue	3	
1	–	1	–	Kupplungsgehäuse HD.40 Pg.1.29	aluminium/ALU	aluminium oxid	black/schwarz	2	
–	1	–	1	Kupplungsgehäuse HD.40 Pg.1.29	aluminium/ALU	–	grey/grau	1	
0-1	1-2	2-1	1-1	DESCRIPTION/ BENENNUNG	MATERIAL	SURFACE / OBERFLÄCHE	COLOR / FARBE	ITEM NO. POS.	

HD-K.40.KDO-VS.1.29.G	HD.40.KDO-LB.129.G	HD-K.40.KDO-VS.129.G	HD.40.KDO-VS.129.G

ORDERING TEXT / BESTELLTEXT

THIS DRAWING IS A CONTROLLED DOCUMENT FOR AMP INCORPORATED. IT IS SUBJECT TO CHANGE AND THE CONTROLLING DIMENSIONS, UNGANDEZATEN SHOULD BE CONTACTED FOR THE LATEST REVISION.
DIESES BLATT IST EIN KONTROLLIERTES DOKUMENT FÜR AMP INC. ES UNTERLIEGT, ABÄNDERUNGEN UND DIE NEUESTE REVISION SOLLTE BEI DER ABTEILUNG TECHNISCHE DOK ZEWISLE LETZTGÜLTIGEN ÄNDERUNGSSTAND ERFAHREN SIE AUF ANFRAGE.

DIMENSIONS: DIMENSIONEN: mm

TOLERANCES UNLESS OTHERWISE SPECIFIED: ALLGEMEINTOLERANZEN
n. ISO 8015
n. ISO 2768 – mH – E
n. DIN 16901 – f2.0
0 PLC ±1°
1 PLC ±0°30'
2 PLC ±0°15'
3 PLC ±0°5'
ANGLES/WINKEL ±..
FINISH/OBERFLACHE/FARBE

MATERIAL

DWN	Schneider	08.06.2004
CHK	Schweiger	08.06.2004
APVD	–	–
PRODUCT SPEC PRODUKTSPEZ.	–	
APPLICATION SPEC VERARBEITUNGSSPEZ.	–	
WEIGHT GEWICHT	–	

AMP
HTS Elektrotechnik
53819 Neunkirchen, Germany

NAME
Cable-to-cable hood
Kupplungsgehäuse HD.40.KDO-VS.1.29.G

SIZE	CAGE CODE	DRAWING NO ZEICHNUNGS-NR.	RESTRICTED TO NUR FUER
A1	00779	C-1102587	–

CUSTOMER DRAWING /KUNDENZEICHNUNG

MASSSTAB	BLATT	OF VON	REV
1:1	1	1	A2

Общество с ограниченной ответственностью «МосЧип» ИНН 7719860671 / КПП 771901001
Адрес: 105318, г.Москва, ул.Щербаковская д.3, офис 1107

Данный компонент на территории Российской Федерации

Вы можете приобрести в компании MosChip.

Для оперативного оформления запроса Вам необходимо перейти по данной ссылке:

http://moschip.ru/get-element

Вы можете разместить у нас заказ для любого Вашего проекта, будь то серийное производство или разработка единичного прибора.

В нашем ассортименте представлены ведущие мировые производители активных и пассивных электронных компонентов.

Нашей специализацией является поставка электронной компонентной базы двойного назначения, продукции таких производителей как XILINX, Intel (ex.ALTERA), Vicor, Microchip, Texas Instruments, Analog Devices, Mini-Circuits, Amphenol, Glenair.

Сотрудничество с глобальными дистрибьюторами электронных компонентов, предоставляет возможность заказывать и получать с международных складов практически любой перечень компонентов в оптимальные для Вас сроки.

На всех этапах разработки и производства наши партнеры могут получить квалифицированную поддержку опытных инженеров.

Система менеджмента качества компании отвечает требованиям в соответствии с ГОСТ Р ИСО 9001, ГОСТ РВ 0015-002 и ЭС РД 009

Офис по работе с юридическими лицами:

105318, г.Москва, ул.Щербаковская д.3, офис 1107, 1118, ДЦ «Щербаковский»

Телефон: +7 495 668-12-70 (многоканальный)

Факс: +7 495 668-12-70 (доб.304)

E-mail: info@moschip.ru

Skype отдела продаж:
moschip.ru
moschip.ru_4
moschip.ru_6
moschip.ru_9