Max. 89 m³/h

AC axial fans

□ 92 x 38 mm

- **Material:** Housing: Die-cast aluminum
  Impeller: painted sheet steel
- **Direction of air flow:** Exhaust over struts
- **Direction of rotation:** Clockwise, looking towards rotor
- **Connection:** Via 2 single wires grounding lug for M4 x 8
- **Weight:** 420 g
- **Note:**
  Please note our new ACmaxx series.
  With identical mounting dimensions and voltages, this series achieves greater energy efficiency.
  See page 189.

- **Possible special versions:**
  (See page 12)
  - Moisture protection
  - Salt spray protection
  - Degree of protection: IP 54 / IP 65

Series 3000

Nominal data

Type	Air flow m³/h	Air flow cfm	Nominal voltage VAC	Frequency Hz	Sound pressure level dB(A)	Sound power level Bel(A)	Sintec sleeve bearings □ / Ball bearings ■	Power consumption Watts	Nominal speed rpm⁻¹	Temperature range °C	Service life L_{10} at 40 °C Hours	at T_{max} Hours	Curve
3850	49	28.8	**230**	**50**	24	3.7	□	9.0	1 750	-10...+75	60 000	27 500	①
3856	54	31.8	**230**	**50**	26	3.9	■	9.0	1 950	-40...+90	60 000	20 000	②
3550	67	39.4	**230**	**50**	32	4.4	□	8.5	2 300	-10...+80	60 000	25 000	③
3556	67	39.4	**230**	**50**	33	4.5	■	8.5	2 400	-40...+90	60 000	20 000	③
3650	75	44.1	**230**	**50**	36	4.8	□	12.0	2 650	-10...+55	52 500	37 500	④
3656	75	44.1	**230**	**50**	37	4.9	■	12.0	2 700	-40...+75	52 500	22 500	④
3800	54	31.8	**115**	**60**	26	3.9	□	8.0	1 900	-10...+80	62 500	25 000	⑤
3806	60	35.3	**115**	**60**	29	4.2	■	8.0	2 150	-40...+95	62 500	17 500	⑥
3500	73	43.0	**115**	**60**	35	4.6	□	8.0	2 500	-10...+80	62 500	25 000	⑦
3506	73	43.0	**115**	**60**	36	4.7	■	8.0	2 600	-40...+95	62 500	17 500	⑦
3600	89	52.4	**115**	**60**	41	5.1	□	11.0	3 100	-10...+65	55 000	30 000	⑧
3606	89	52.4	**115**	**60**	42	5.2	■	11.0	3 200	-40...+75	55 000	25 000	⑧

Subject to change

Fan type	Length "L"	Connection wires
With sleeve bearings	310 mm long	AWG 18, TR 64
With ball bearings	310 mm long	AWG 18

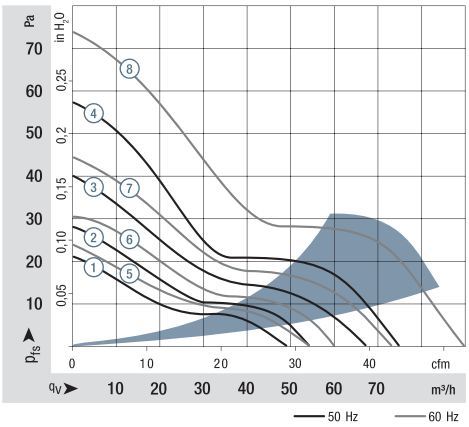

Air performance measured according to: ISO 5801.
Installation category A, without contact protection.
Noise: Total sound power level L_{WA} ISO 103002 measured on a hemisphere with a radius of 2 m.
Sound pressure level L_{pA} measured at 1 m distance from fan axis.
The values given are applicable only under the specified measuring conditions and may differ depending on the installation conditions.
In the event of deviation from the standard configuration, the parameters must be checked after installation!
For detailed information see http://www.ebmpapst.com/general conditions

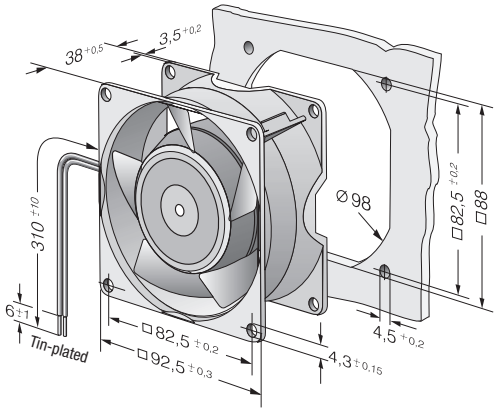

Общество с ограниченной ответственностью «МосЧип» ИНН 7719860671 / КПП 771901001
Адрес: 105318, г.Москва, ул.Щербаковская д.3, офис 1107

Данный компонент на территории Российской Федерации

Вы можете приобрести в компании MosChip.

Для оперативного оформления запроса Вам необходимо перейти по данной ссылке:

http://moschip.ru/get-element

Вы можете разместить у нас заказ для любого Вашего проекта, будь то серийное производство или разработка единичного прибора.

В нашем ассортименте представлены ведущие мировые производители активных и пассивных электронных компонентов.

Нашей специализацией является поставка электронной компонентной базы двойного назначения, продукции таких производителей как XILINX, Intel (ex.ALTERA), Vicor, Microchip, Texas Instruments, Analog Devices, Mini-Circuits, Amphenol, Glenair.

Сотрудничество с глобальными дистрибьюторами электронных компонентов, предоставляет возможность заказывать и получать с международных складов практически любой перечень компонентов в оптимальные для Вас сроки.

На всех этапах разработки и производства наши партнеры могут получить квалифицированную поддержку опытных инженеров.

Система менеджмента качества компании отвечает требованиям в соответствии с ГОСТ Р ИСО 9001, ГОСТ РВ 0015-002 и ЭС РД 009

Офис по работе с юридическими лицами:

105318, г.Москва, ул.Щербаковская д.3, офис 1107, 1118, ДЦ «Щербаковский»

Телефон: +7 495 668-12-70 (многоканальный)

Факс: +7 495 668-12-70 (доб.304)

E-mail: info@moschip.ru

Skype отдела продаж:
moschip.ru
moschip.ru_4
moschip.ru_6
moschip.ru_9