REV	ECN.NO:	B Y	DATE
A0	NEW DWG	ING	10/06/02

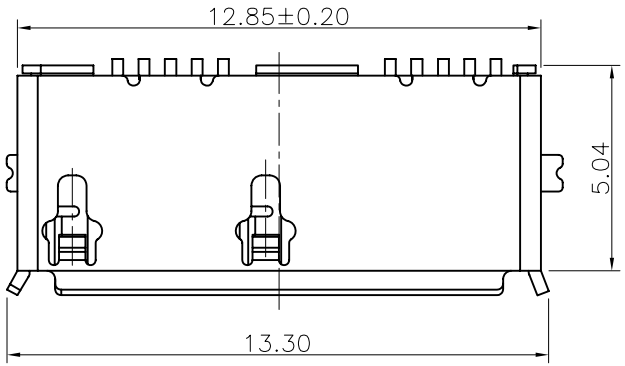

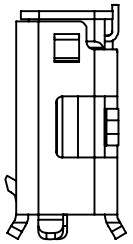

NOTES:
INSULATOR:LCP.COLOR–BLACK
USB CONTACT:BRASS 0.15MM THICKNESS,SELECTIVE GOLD PLATED ON CONTACT AREA, GOLD FLASH PLATED ON SOLDER TAIL,
80U" MIN NICKEL UNDERPLATED OVERALL,
SHELL:0.3MM THICKNESS ,FLASH PLATED ON THE SOLDERING TAB.

Pin Number	Signal Name
1	VBUS
2	D–
3	D+
4	ID
5	GND
6	MicB_SSTX–
7	MicB_SSTX+
8	GND_DRAIN
9	MicB_SSRX–
10	MicB_SSRX+
Shell	Shield

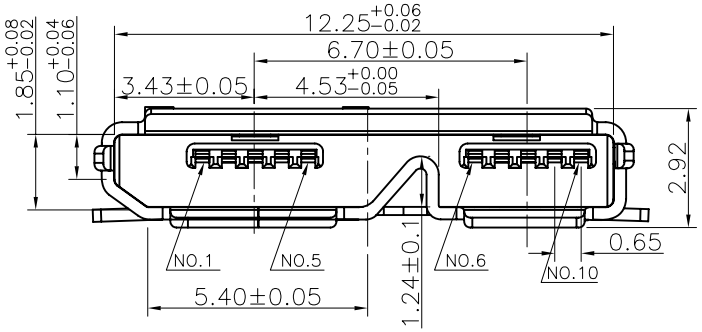

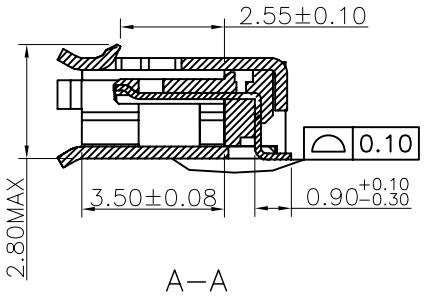

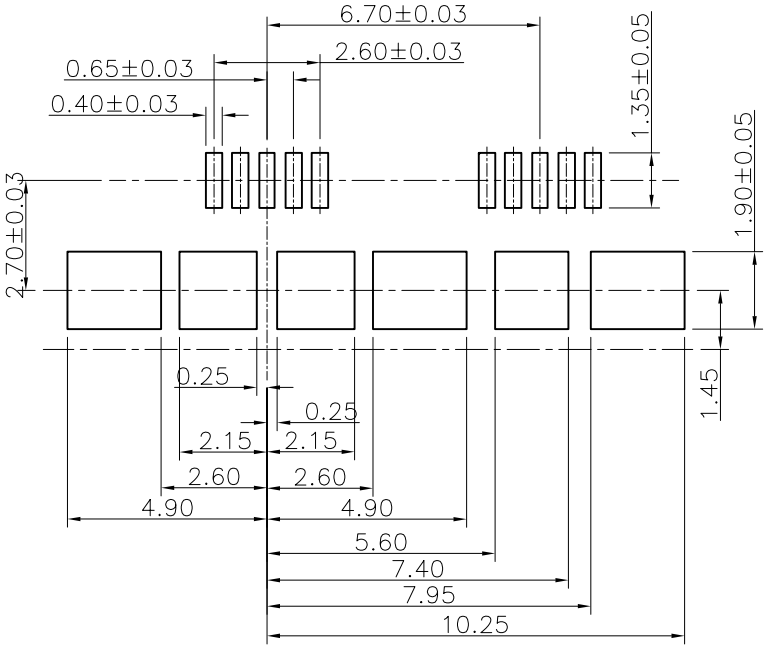

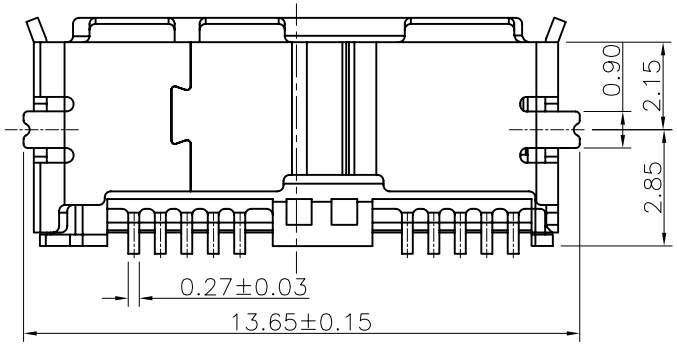

-TOLERANCES- UNLESS OTHERWISE SPECIFIED				CnC Tech . LLC				
					TITLE: MICRO USB 3.0-B SMT			
X.X	±0.25	X.X°	±3.00°	APPD:	PRODUCT NO: 1003–005–22100			
X.XX	±0.20	X.XX°	±1.00°	CHECK:	DATE	SCALE	UNIT	TYPE	PAGE
X.XXX	±0.10	X.XXX°	±0.05°	DRAW:	2010.06.02	FREE	MM	Z	1

Общество с ограниченной ответственностью «МосЧип» ИНН 7719860671 / КПП 771901001
Адрес: 105318, г.Москва, ул.Щербаковская д.3, офис 1107

Данный компонент на территории Российской Федерации

Вы можете приобрести в компании MosChip.

Для оперативного оформления запроса Вам необходимо перейти по данной ссылке:

http://moschip.ru/get-element

Вы можете разместить у нас заказ для любого Вашего проекта, будь то серийное производство или разработка единичного прибора.

В нашем ассортименте представлены ведущие мировые производители активных и пассивных электронных компонентов.

Нашей специализацией является поставка электронной компонентной базы двойного назначения, продукции таких производителей как XILINX, Intel (ex.ALTERA), Vicor, Microchip, Texas Instruments, Analog Devices, Mini-Circuits, Amphenol, Glenair.

Сотрудничество с глобальными дистрибьюторами электронных компонентов, предоставляет возможность заказывать и получать с международных складов практически любой перечень компонентов в оптимальные для Вас сроки.

На всех этапах разработки и производства наши партнеры могут получить квалифицированную поддержку опытных инженеров.

Система менеджмента качества компании отвечает требованиям в соответствии с ГОСТ Р ИСО 9001, ГОСТ РВ 0015-002 и ЭС РД 009

Офис по работе с юридическими лицами:

105318, г.Москва, ул.Щербаковская д.3, офис 1107, 1118, ДЦ «Щербаковский»

Телефон: +7 495 668-12-70 (многоканальный)

Факс: +7 495 668-12-70 (доб.304)

E-mail: info@moschip.ru

Skype отдела продаж:
moschip.ru
moschip.ru_4
moschip.ru_6
moschip.ru_9