MATERIAL NUMBER	ENGINEERING NUMBER	CABLE LENGTH
1300600025	410P601-20	20.0' +6.50" -0 [6.10M +165.1 -0]

DIMENSIONAL

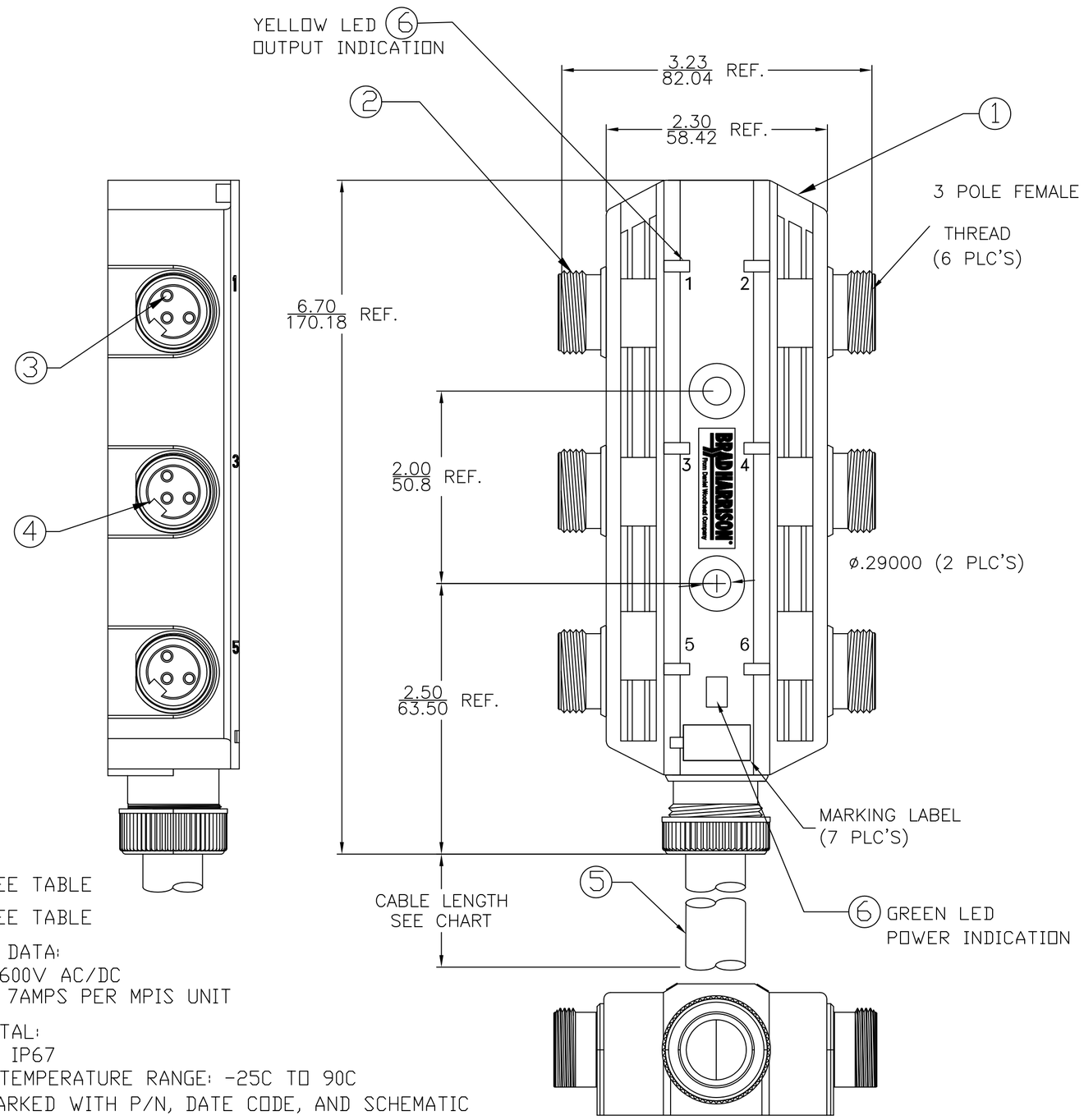

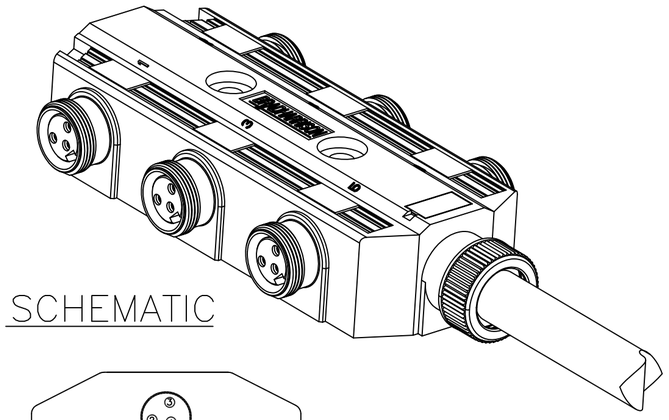

SCHEMATIC

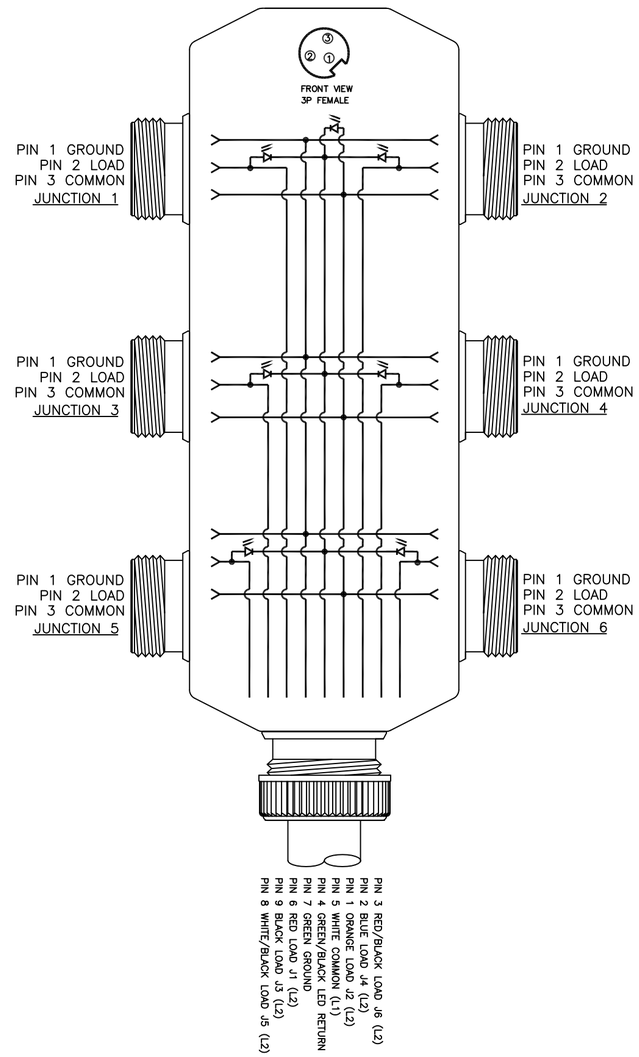

NOTES:

1) MATERIAL: SEE TABLE
2) FINISHES: SEE TABLE
3) ELECTRICAL DATA:
   VOLTAGE: 600V AC/DC
   AMPERAGE: 7AMPS PER MPIS UNIT
4) ENVIRONMENTAL:
   PROTECTION IP67
   OPERATING TEMPERATURE RANGE: -25C TO 90C
5) LABEL IS MARKED WITH P/N, DATE CODE, AND SCHEMATIC
6) CERTIFICATION:
   UL: UL RECOGNIZED
   CSA: CSA CERTIFIED

ITEM	QTY.	DESCRIPTION	MATERIAL	FINISH
6	7	LENS	POLYCARBONATE	CLEAR
5	1	CABLE	PVC JACKET	YELLOW
4	6	INSERT	PVC	YELLOW
3	18	SOCKET CONTACT	COPPER ALLOY	GOLD PLATED
2	6	RECEPTACLE SHELL	E-COATED ZINC ALLOY	BLACK
1	1	HOUSING	PBT	YELLOW

REV	DESCRIPTION
A	RELEASE EC NO: WNA2010-0456 DRWN: TWOLDEGE 2010/01/25 CH'KD: BWOODMAN — APPR: JFMURPHY 2010/01/29

QUALITY SYMBOL
▼=0
(C)=0

GENERAL TOLERANCES (UNLESS SPECIFIED)

	mm	INCH
4 PLACES	±---	±---
3 PLACES	±---	±.005
2 PLACES	±0.13	±.010
1 PLACE	±0.25	±.020
ANGULAR ±1/2°		

DRAFT WHERE APPLICABLE MUST REMAIN WITHIN DIMENSIONS

DIMENSION STYLE: ----
SCALE: 1:1
DESIGN UNITS: INCH
THIRD ANGLE PROJECTION

DRAWN BY: ---- DATE: ----
CHECKED BY: BWOODMAN DATE: ----
APPROVED BY: JFMURPHY DATE: 2010/01/29

TITLE: 6PORT S. MOUNT MPIS LED 6PORT 3-POLE FEMALE W/ MOLDED HOME RUN CONN.

molex MOLEX INCORPORATED

MATERIAL NO.: SEE CHART
DOCUMENT NO.: SD-130060-009
SHEET NO.: 1 OF 1
SIZE: C

THIS DRAWING CONTAINS INFORMATION THAT IS PROPRIETARY TO MOLEX INCORPORATED AND SHOULD NOT BE USED WITHOUT WRITTEN PERMISSION

Общество с ограниченной ответственностью «МосЧип» ИНН 7719860671 / КПП 771901001
Адрес: 105318, г.Москва, ул.Щербаковская д.3, офис 1107

Данный компонент на территории Российской Федерации

Вы можете приобрести в компании MosChip.

Для оперативного оформления запроса Вам необходимо перейти по данной ссылке:

http://moschip.ru/get-element

Вы можете разместить у нас заказ для любого Вашего проекта, будь то серийное производство или разработка единичного прибора.

В нашем ассортименте представлены ведущие мировые производители активных и пассивных электронных компонентов.

Нашей специализацией является поставка электронной компонентной базы двойного назначения, продукции таких производителей как XILINX, Intel (ex.ALTERA), Vicor, Microchip, Texas Instruments, Analog Devices, Mini-Circuits, Amphenol, Glenair.

Сотрудничество с глобальными дистрибьюторами электронных компонентов, предоставляет возможность заказывать и получать с международных складов практически любой перечень компонентов в оптимальные для Вас сроки.

На всех этапах разработки и производства наши партнеры могут получить квалифицированную поддержку опытных инженеров.

Система менеджмента качества компании отвечает требованиям в соответствии с ГОСТ Р ИСО 9001, ГОСТ РВ 0015-002 и ЭС РД 009

Офис по работе с юридическими лицами:

105318, г.Москва, ул.Щербаковская д.3, офис 1107, 1118, ДЦ «Щербаковский»

Телефон: +7 495 668-12-70 (многоканальный)

Факс: +7 495 668-12-70 (доб.304)

E-mail: info@moschip.ru

Skype отдела продаж:
moschip.ru
moschip.ru_4
moschip.ru_6
moschip.ru_9