## Type RW Series

This high power wire wound potentiometer is a recent addition to the Tyco range. The RW series offers a range of shaft styles, 1 and 3 Watt power ratings, low terminal resistance and excellent linearity. For a rugged high power control potentiometer at a very attractive price - the RW Series will satisfy your requirements.

### Key Features

- Wirewound Elements
- Proven Reliability
- Excellent Linearity
- 3W Rating at 40°C in Wirewound
- Robust Construction
- Range of Shaft Styles
- Custom Designs Possible

## Characteristics - Electrical

| | RW1 | RW3 |
|---|---|---|
| **Element Technology:** | Wirewound | |
| **Resistance Range:** | 10R to 100K (Linear) | 10R to 25K (Linear) |
| **Resistance Values:** | 1, 2 & 5 in each decade | |
| **Selection Tolerance:** | 10% Standard, ± 5% By Request | |
| **Linearity:** | 2% maximum | |
| **Rated Dissipation at 40°C:** | 1W | 3W |
| **Maximum Working Voltage:** | 250V DC | 500 V DC |
| **Electrical Rotation:** | 285° nominal | 275° nominal |
| **Terminal Resistance:** | 0.2R or 0.02% whichever is greater | |
| **Noise (E.N.R.):** | 100R maximum | |
| **Insulation Resistance:** | > 5 Gig Ohms | |
| **Voltage Proof:** | 630V AC peak | |

## Characteristics - Mechanical

| | | |
|---|---|---|
| **Starting Torque:** | <70 mNm | < 85 mNm |
| **Mechanical Rotation:** | 295° nominal | 285° nominal |
| **End Stop Torque:** | 500 mNm minimum | 800 mNm minimum |
| **Standard Shaft Lengths:** | 25mm - Others By Special Request | |

## Characteristics - Environmental

| | |
|---|---|
| **Operating Temperature:** | -40°C to +70°C |
| **Limits of Resistance Change:** | 3% (after 1000 hrs) |
| **Temperature Coefficient:** | 100ppm/°C |
| **Bump Severity:** | 390 m/s2, 4000 bumps |
| **Vibration Severity:** | 10 - 500 Hz, 98m/s$^2$ |
| **Climatic Category:** | 40/070/21 |
| **Mechanical Endurance:** | 2000 operations |
| **Sealing:** | Fully enclosed |

OBSOLETE

## Dimensions

### RW1

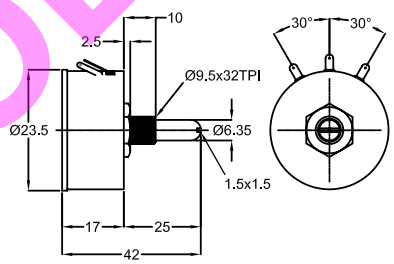


### RW3

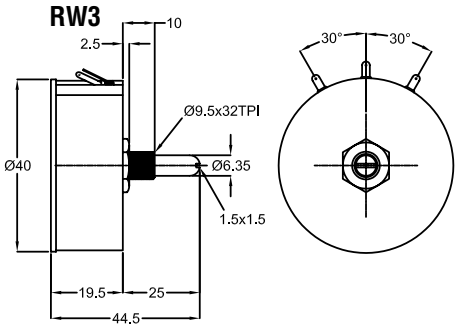


## How to Order

| RW | 3 | 102 | K | A |
|---|---|---|---|---|
| **Common Part** | **Power Dissipation** | **Resistance Value** | **Tolerance** | **Shaft Style** |
| RW - Wirewound Potentiometer | 1 - 1 Watt at 70°C<br>3 - 3 Watts at 70°C | The first two digits are significant figures of resistance value and the third denotes the number of zeros following.<br>e.g. 100R: 101<br>1K0: 102<br>10K: 103<br>100K: 104 | J - ±5% (special)<br>K - ±10% (standard) | A – 6.35 x 25mm Plain<br>B – 6.35 x 68mm Full Flat<br>C – 6.35 x 19mm Slotted<br>D - 6.35 x 38mm Slotted<br>E – 6.35 x 16mm Slotted |

Общество с ограниченной ответственностью «МосЧип» ИНН 7719860671 / КПП 771901001
Адрес: 105318, г.Москва, ул.Щербаковская д.3, офис 1107

**Данный компонент на территории Российской Федерации**

**Вы можете приобрести в компании MosChip.**

Для оперативного оформления запроса Вам необходимо перейти по данной ссылке:

http://moschip.ru/get-element

Вы можете разместить у нас заказ для любого Вашего проекта, будь то серийное производство или разработка единичного прибора.

В нашем ассортименте представлены ведущие мировые производители активных и пассивных электронных компонентов.

Нашей специализацией является поставка электронной компонентной базы двойного назначения, продукции таких производителей как XILINX, Intel (ex.ALTERA), Vicor, Microchip, Texas Instruments, Analog Devices, Mini-Circuits, Amphenol, Glenair.

Сотрудничество с глобальными дистрибьюторами электронных компонентов, предоставляет возможность заказывать и получать с международных складов практически любой перечень компонентов в оптимальные для Вас сроки.

На всех этапах разработки и производства наши партнеры могут получить квалифицированную поддержку опытных инженеров.

Система менеджмента качества компании отвечает требованиям в соответствии с ГОСТ Р ИСО 9001, ГОСТ РВ 0015-002 и ЭС РД 009

**Офис по работе с юридическими лицами:**

105318, г.Москва, ул.Щербаковская д.3, офис 1107, 1118, ДЦ «Щербаковский»

Телефон: +7 495 668-12-70 (многоканальный)

Факс: +7 495 668-12-70 (доб.304)

E-mail: info@moschip.ru

Skype отдела продаж:
moschip.ru
moschip.ru_4
moschip.ru_6
moschip.ru_9