THIS DRAWING IS UNPUBLISHED. RELEASED FOR PUBLICATION - ,- .
© COPYRIGHT - By - ALL RIGHTS RESERVED.

LOC	DIST
AD	00

REVISIONS

P	LTR	DESCRIPTION	DATE	DWN	APVD
	J	REVISED PER ECO-14-000068	26APR2014	NK	MM

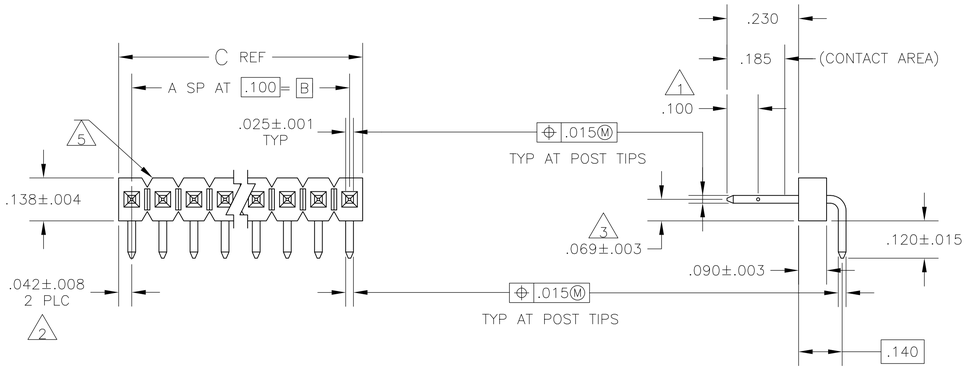

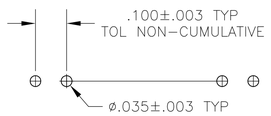

RECOMMENDED HOLE LAYOUT

1. ASSEMBLY MAY BE BROKEN TO THE DESIRED NUMBER OF POSITIONS.
2. THE NOTED DIMENSIONS APPLY AT THE INTERSECTION OF THE POST AND HOUSING
3. POINT OF MEASUREMENT FOR PLATING THICKNESS
4. SINGLE TUBING PACKAGING
5. BREAKAWAY NOTCH ANGLE CAN BE ORIENTED TO THE RIGHT (AS SHOWN) OR TO THE LEFT
6. FINISH: POSTS- .000015 GOLD ON CONTACT AREA, .000100-.000200 MATTE TIN-LEAD ON SOLDER TAIL, ALL OVER .000050 NICKEL
7. FINISH: POSTS- .000015 GOLD ON CONTACT AREA, .000100-.000200 MATTE TIN ON SOLDER TAIL, ALL OVER .000050 NICKEL
8. HIGH TEMPERATURE CONFIGURATION
9. OBSOLETE PARTS: OBSOLETE CIS STREAMLINING PER D.RENAUD/D.SINISI

REMARKS	PLATING	EXCEPT	C	B	A	NO OF POSN	PART NUMBER
OBSOLETE	8	7	4	.384	.300	3	4	9-103325-1
	8	7		3.984	3.900	39	40	9-103325-0
9 OBSOLETE	8	7		3.884	3.800	38	39	8-103325-9
9 OBSOLETE	8	7		3.784	3.700	37	38	8-103325-8
9 OBSOLETE	8	7		3.684	3.600	36	37	8-103325-7
9 OBSOLETE	8	7		3.584	3.500	35	36	8-103325-6
9 OBSOLETE	8	7		3.484	3.400	34	35	8-103325-5
9 OBSOLETE	8	7		3.384	3.300	33	34	8-103325-4
9 OBSOLETE	8	7		3.284	3.200	32	33	8-103325-3
9 OBSOLETE	8	7		3.184	3.100	31	32	8-103325-2
9 OBSOLETE	8	7		3.084	3.000	30	31	8-103325-1
9 OBSOLETE	8	7		2.984	2.900	29	30	8-103325-0
9 OBSOLETE	8	7		2.884	2.800	28	29	7-103325-9
9 OBSOLETE	8	7		2.784	2.700	27	28	7-103325-8
9 OBSOLETE	8	7		2.684	2.600	26	27	7-103325-7
9 OBSOLETE	8	7		2.584	2.500	25	26	7-103325-6
9 OBSOLETE	8	7		2.484	2.400	24	25	7-103325-5
9 OBSOLETE	8	7		2.384	2.300	23	24	7-103325-4
9 OBSOLETE	8	7		2.284	2.200	22	23	7-103325-3
9 OBSOLETE	8	7		2.184	2.100	21	22	7-103325-2
9 OBSOLETE	8	7		2.084	2.000	20	21	7-103325-1
9 OBSOLETE	8	7		1.984	1.900	19	20	7-103325-0
9 OBSOLETE	8	7		1.884	1.800	18	19	6-103325-9
9 OBSOLETE	8	7		1.784	1.700	17	18	6-103325-8
9 OBSOLETE	8	7		1.684	1.600	16	17	6-103325-7
	8	7		1.584	1.500	15	16	6-103325-6
	8	7		1.484	1.400	14	15	6-103325-5
9 OBSOLETE	8	7		1.384	1.300	13	14	6-103325-4
9 OBSOLETE	8	7		1.284	1.200	12	13	6-103325-3
9 OBSOLETE	8	7		1.184	1.100	11	12	6-103325-2
9 OBSOLETE	8	7		1.084	1.000	10	11	6-103325-1
9 OBSOLETE	8	7		.984	.900	9	10	6-103325-0
9 OBSOLETE	8	7		.884	.800	8	9	5-103325-9
9 OBSOLETE	8	7		.784	.700	7	8	5-103325-8
9 OBSOLETE	8	7		.684	.600	6	7	5-103325-7
	8	7		.584	.500	5	6	5-103325-6
	8	7		.484	.400	4	5	5-103325-5
	8	7		.384	.300	3	4	5-103325-4
9 OBSOLETE	8	7		.284	.200	2	3	5-103325-3
	8	7		.184	.100	1	2	5-103325-2
9 OBSOLETE	8	7		.084	—	—	1	5-103325-1

PLATING	EXCEPT	C	B	A	NO OF POSN	PART NUMBER
9 OBSOLETE	6	4	.384	.300	3	4	4-103325-1
	6		3.984	3.900	39	40	4-103325-0
9 OBSOLETE	6		3.884	3.800	38	39	3-103325-9
9 OBSOLETE	6		3.784	3.700	37	38	3-103325-8
9 OBSOLETE	6		3.684	3.600	36	37	3-103325-7
9 OBSOLETE	6		3.584	3.500	35	36	3-103325-6
9 OBSOLETE	6		3.484	3.400	34	35	3-103325-5
9 OBSOLETE	6		3.384	3.300	33	34	3-103325-4
9 OBSOLETE	6		3.284	3.200	32	33	3-103325-3
9 OBSOLETE	6		3.184	3.100	31	32	3-103325-2
9 OBSOLETE	6		3.084	3.000	30	31	3-103325-1
9 OBSOLETE	6		2.984	2.900	29	30	3-103325-0
9 OBSOLETE	6		2.884	2.800	28	29	2-103325-9
9 OBSOLETE	6		2.784	2.700	27	28	2-103325-8
9 OBSOLETE	6		2.684	2.600	26	27	2-103325-7
9 OBSOLETE	6		2.584	2.500	25	26	2-103325-6
9 OBSOLETE	6		2.484	2.400	24	25	2-103325-5
9 OBSOLETE	6		2.384	2.300	23	24	2-103325-4
9 OBSOLETE	6		2.284	2.200	22	23	2-103325-3
9 OBSOLETE	6		2.184	2.100	21	22	2-103325-2
9 OBSOLETE	6		2.084	2.000	20	21	2-103325-1
	6		1.984	1.900	19	20	2-103325-0
9 OBSOLETE	6		1.884	1.800	18	19	1-103325-9
9 OBSOLETE	6		1.784	1.700	17	18	1-103325-8
	6		1.684	1.600	16	17	1-103325-7
9 SUPERSEDED	6		1.584	1.500	15	16	1-103325-6
9 SUPERSEDED	6		1.484	1.400	14	15	1-103325-5
9 OBSOLETE	6		1.384	1.300	13	14	1-103325-4
9 OBSOLETE	6		1.284	1.200	12	13	1-103325-3
9 OBSOLETE	6		1.184	1.100	11	12	1-103325-2
9 OBSOLETE	6		1.084	1.000	10	11	1-103325-1
9 OBSOLETE	6		.984	.900	9	10	1-103325-0
9 OBSOLETE	6		.884	.800	8	9	103325-9
9 OBSOLETE	6		.784	.700	7	8	103325-8
	6		.684	.600	6	7	103325-7
	6		.584	.500	5	6	103325-6
9 SUPERSEDED	6		.484	.400	4	5	103325-5
	6		.384	.300	3	4	103325-4
9 OBSOLETE	6		.284	.200	2	3	103325-3
	6		.184	.100	1	2	103325-2
9 OBSOLETE	6		.084	—	—	1	103325-1

THIS DRAWING IS A CONTROLLED DOCUMENT.

DIMENSIONS: INCHES

TOLERANCES UNLESS OTHERWISE SPECIFIED:
0 PLC ± –
1 PLC ± –
2 PLC ± –
3 PLC ± .005
4 PLC ± –
ANGLES ± –

MATERIAL: HOUSING: FLAME RETARDANT THERMOPLASTIC, COLOR-BLACK; POSTS: COPPER ALLOY

FINISH: SEE TABLE

DWN H MOLL 22OCT87
CHK THOMAS C CLARK 23OCT87
APVD THOMAS C CLARK 23OCT87

PRODUCT SPEC —
APPLICATION SPEC —
WEIGHT —

TE Connectivity

NAME: HEADER ASSY, MOD II, BREAKAWAY, SINGLE ROW, .100 , RIGHT ANGLE, WITH .025 SQ POSTS

SIZE	CAGE CODE	DRAWING NO	RESTRICTED TO
A1	00779	C-103325	—

CUSTOMER DRAWING | SCALE 4:1 | SHEET 1 OF 1 | REV J

4805 (3/11)

Общество с ограниченной ответственностью «МосЧип» ИНН 7719860671 / КПП 771901001
Адрес: 105318, г.Москва, ул.Щербаковская д.3, офис 1107

Данный компонент на территории Российской Федерации

Вы можете приобрести в компании MosChip.

Для оперативного оформления запроса Вам необходимо перейти по данной ссылке:

http://moschip.ru/get-element

Вы можете разместить у нас заказ для любого Вашего проекта, будь то серийное производство или разработка единичного прибора.

В нашем ассортименте представлены ведущие мировые производители активных и пассивных электронных компонентов.

Нашей специализацией является поставка электронной компонентной базы двойного назначения, продукции таких производителей как XILINX, Intel (ex.ALTERA), Vicor, Microchip, Texas Instruments, Analog Devices, Mini-Circuits, Amphenol, Glenair.

Сотрудничество с глобальными дистрибьюторами электронных компонентов, предоставляет возможность заказывать и получать с международных складов практически любой перечень компонентов в оптимальные для Вас сроки.

На всех этапах разработки и производства наши партнеры могут получить квалифицированную поддержку опытных инженеров.

Система менеджмента качества компании отвечает требованиям в соответствии с ГОСТ Р ИСО 9001, ГОСТ РВ 0015-002 и ЭС РД 009

Офис по работе с юридическими лицами:

105318, г.Москва, ул.Щербаковская д.3, офис 1107, 1118, ДЦ «Щербаковский»

Телефон: +7 495 668-12-70 (многоканальный)

Факс: +7 495 668-12-70 (доб.304)

E-mail: info@moschip.ru

Skype отдела продаж:
moschip.ru
moschip.ru_4
moschip.ru_6
moschip.ru_9