THIS DRAWING IS UNPUBLISHED. RELEASED FOR PUBLICATION 20
© COPYRIGHT 20 BY - ALL RIGHTS RESERVED.

| LOC | DIST |
|---|---|
| CE | 16 |

REVISIONS

| P | LTR | DESCRIPTION | DATE | DWN | APVD |
|---|---|---|---|---|---|
| | F | REV; ECO-13-008210 | 20MAY2013 | GG | TE |
| | G | REV; ECO-13-008637 | 22MAY2013 | GG | TE |

NOTES:
1. MOUNTS IN 1.75mm BULKHEAD.
2. (OPTIONAL) USE #2 SCREWS AND NUTS (NOT PROVIDED).
3. MEETS THE ADAPTER INTERFACE DIMENSIONS AS SPECIFIED IN IEC 61754-7.
4. COLOR: BLACK

5 BULK PACK 50 PCS.

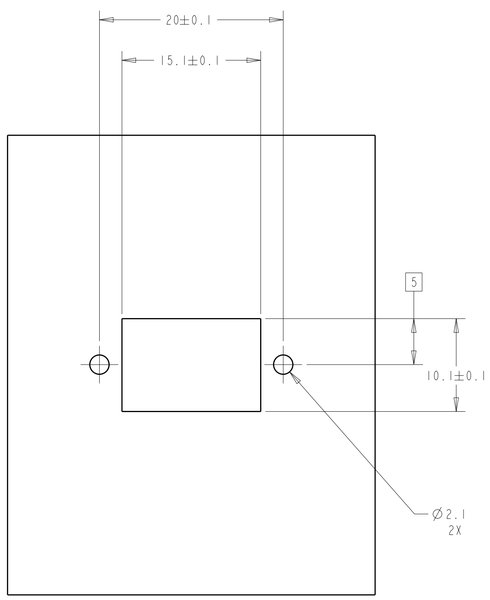


RECOMMENDED PANEL CUT-OUT

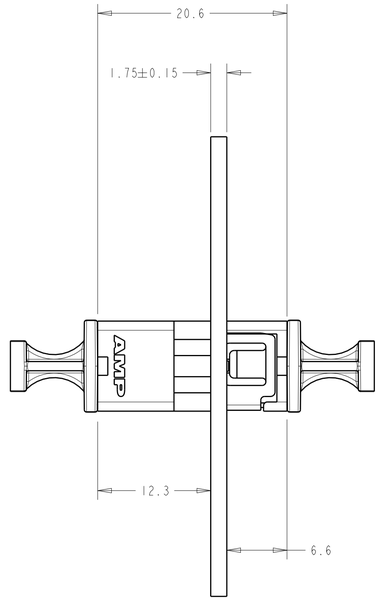


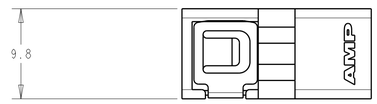


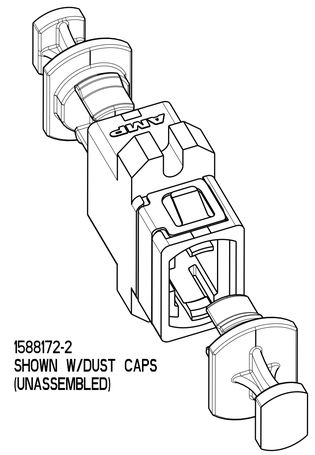

1588172-2
SHOWN W/DUST CAPS
(UNASSEMBLED)

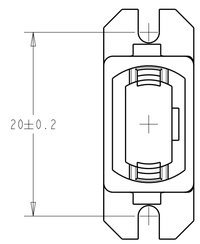


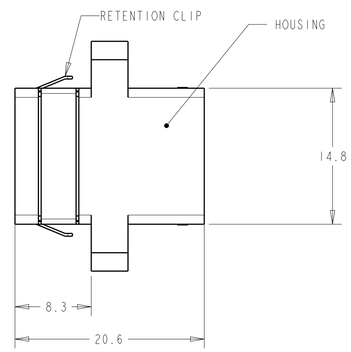


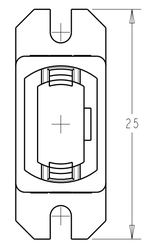


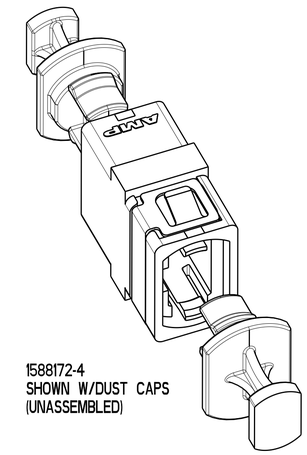

1588172-4
SHOWN W/DUST CAPS
(UNASSEMBLED)

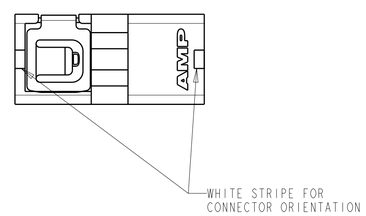


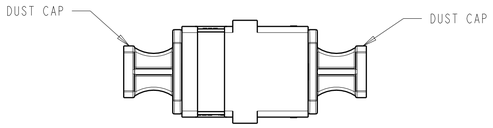


1588172-3
(WITHOUT FLANGE)
SHOWN W/DUST CAPS
ASSEMBLED

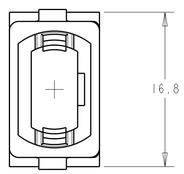


1588172-3
(WITHOUT FLANGE)

1588172-4
(WITHOUT FLANGE)
(WITH CLIP)

| | | |
|---|---|---|
| 5 | MPO ADAPTER W/O FLANGE | 1-1588172-1 |
| | MPO ADAPTER W/FLANGE | 1-1588172-0 |
| | MPO ADAPTER W/FLANGE, AND CLIP | 1588172-9 |
| 5 | MPO ADAPTER W/O FLANGE W/ CLIP | 1588172-8 |
| 5 | MPO ADAPTER W/O FLANGE | 1588172-7 |
| 5 | MPO ADAPTER W/ FLANGE AND CLIP | 1588172-6 |
| 5 | MPO ADAPTER W/ FLANGE | 1588172-5 |
| | MPO ADAPTER W/O FLANGE AND W/CLIP | 1588172-4 |
| | MPO ADAPTER W/O FLANGE | 1588172-3 |
| | MPO ADAPTER W/FLANGE, AND CLIP | 1588172-2 |
| | MPO ADAPTER W/FLANGE | 1588172-1 |
| | DESCRIPTION | PART NO. |

THIS DRAWING IS A CONTROLLED DOCUMENT.

DIMENSIONS: mm

TOLERANCES UNLESS OTHERWISE SPECIFIED:
0 PLC ±-
1 PLC ±.1
2 PLC ±.05
3 PLC ±-
4 PLC ±-
ANGLES ±-

MATERIAL - -
FINISH - -

DWN LG EBY 06DEC2001
CHK D ROHDE 06DEC2001
APVD F ABENDSCHEIN 06DEC2001
PRODUCT SPEC -
APPLICATION SPEC -
WEIGHT -

TE Connectivity

NAME MPO ADAPTER ASSY, RETENTION CLIP AND PANEL ASSY.
-

| SIZE | CAGE CODE | DRAWING NO | RESTRICTED TO |
|---|---|---|---|
| A1 | 00779 | C-1588172 | - |

Customer Drawing SCALE NTS SHEET 1 OF 1 REV G

Общество с ограниченной ответственностью «МосЧип» ИНН 7719860671 / КПП 771901001
Адрес: 105318, г.Москва, ул.Щербаковская д.3, офис 1107

**Данный компонент на территории Российской Федерации**

**Вы можете приобрести в компании MosChip.**

Для оперативного оформления запроса Вам необходимо перейти по данной ссылке:

http://moschip.ru/get-element

Вы можете разместить у нас заказ для любого Вашего проекта, будь то серийное производство или разработка единичного прибора.

В нашем ассортименте представлены ведущие мировые производители активных и пассивных электронных компонентов.

Нашей специализацией является поставка электронной компонентной базы двойного назначения, продукции таких производителей как XILINX, Intel (ex.ALTERA), Vicor, Microchip, Texas Instruments, Analog Devices, Mini-Circuits, Amphenol, Glenair.

Сотрудничество с глобальными дистрибьюторами электронных компонентов, предоставляет возможность заказывать и получать с международных складов практически любой перечень компонентов в оптимальные для Вас сроки.

На всех этапах разработки и производства наши партнеры могут получить квалифицированную поддержку опытных инженеров.

Система менеджмента качества компании отвечает требованиям в соответствии с ГОСТ Р ИСО 9001, ГОСТ РВ 0015-002 и ЭС РД 009

**Офис по работе с юридическими лицами:**

105318, г.Москва, ул.Щербаковская д.3, офис 1107, 1118, ДЦ «Щербаковский»

Телефон: +7 495 668-12-70 (многоканальный)

Факс: +7 495 668-12-70 (доб.304)

E-mail: info@moschip.ru

Skype отдела продаж:
moschip.ru
moschip.ru_4
moschip.ru_6
moschip.ru_9