PRODUCT NUMBER
71609–YXXZLF

- RoHS COMPATIBLE, SEE NOTE 6
- OPTIONAL LETTER
  A: PRODUCT PACKED IN TAPE & REEL, SEE TA856.
- NUMBER OF POSITIONS PER ROW: 02 TO 40.
- PLATING CODE
  3= 0.76µm GOLD ON CONTACT AREA.
  2µm MIN MATTE TIN ON TAIL.
  4= 2µm MIN MATTE TIN FULL PLATED
  8= 0.38µm GOLD ON CONTACT AREA.
  2µm MIN MATTE TIN ON TAIL.
  1.27µm Ni MIN UNDERPLATING

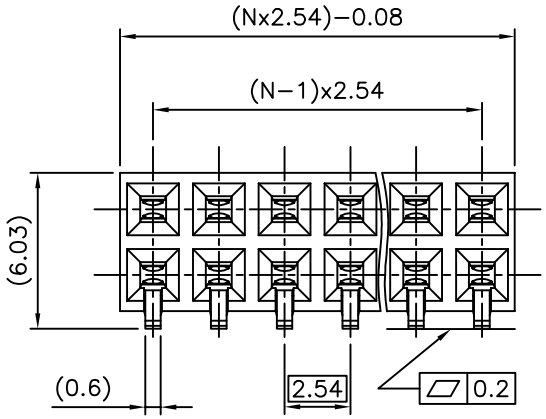

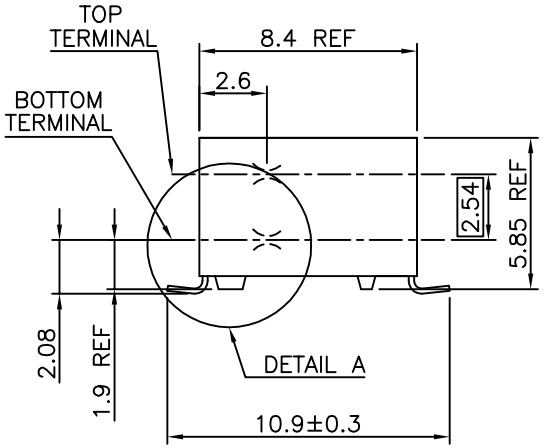

NOTES:

1 – HOUSING MAT'L: THERMOPLASTIC GLASS FILLED FLAME RETARDANT PER UL 94 V–0 COLOR: GREY.
2 – TERMINAL MATERIAL: PHOSPHOR BRONZE.
3 – 2 UP TO 4 POSITIONS PRODUCT PACKED IN PLASTIC BOX.
5 UP TO 40 POSITIONS PRODUCT PACKED IN TUBE.
4 – TO DETERMINE DIMENSIONS:
N = NUMBER OF POSITIONS PER ROW
EXAMPLE: 8 POS: (Nx2.54)–0.08=20.24 mm
5 – RECOMMENDED IR PROFIL PER TA 842.
6 – RoHS COMPATIBLE PRODUCT SPECIFICATIONS

a – PLATING:
– "LF" MEANS THE PRODUCT IS LEAD–FREE, 2µm MINIMUM MATTE TIN OVER 1.27µm MINIMUM NICKEL UNDERPLATE.

b – MANUFACTURING PROCESS COMPATIBILITY
– THE HOUSING WILL WITHSTAND EXPOSURE TO 260°C PEAK TEMPERATURE FOR 30 SECONDS MAX IN A CONVECTION, INFRA–RED OR VAPOR PHASE OR REFLOW OVEN.

c – LABELING:
– MEETS PACKAGING SPECS AS PER GS–14–920

d – LEGAL STATEMENT: SEE GS–47–0004

SCALE 2.5:1

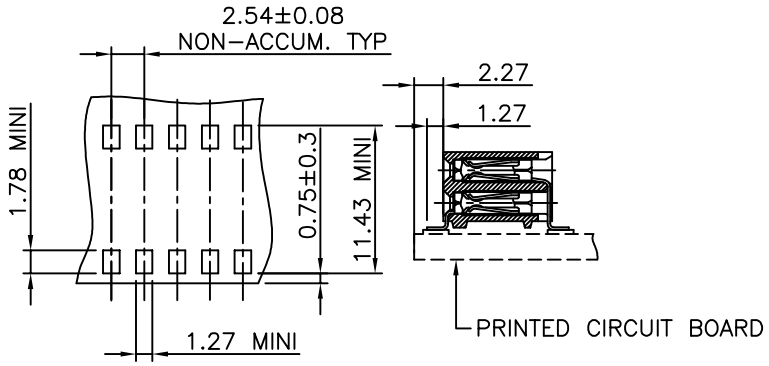

RECOMMENDED HOLE PATTERN

DETAIL A
SCALE 20:1

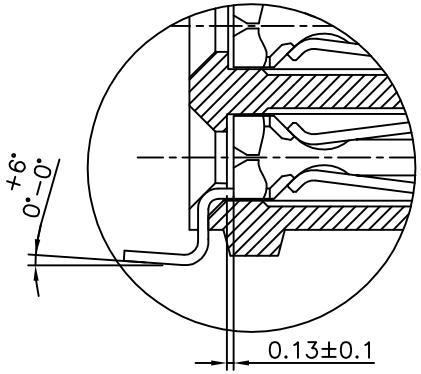

mat'l. code				surface		tolerance		projection	product family
SEE NOTE 1				ISO 1302		ISO 406 ISO 1101			DUBOX
ltr	ecn no	dr	date	tolerances unless otherwise specified					title
W	F04–0347	DLE	04.11.08	angles	linear	±0.3		mm	BtB RECEPT.
X	F06–0204	DLE	06.06.10						HORIZ DR SMT
Y	B–17361	JCO	14.01.04	±2°				scale 10:1	
AA	B–19123	LMU	14.10.21	dr	P.NIZZI		94.03.21		dwg no 71609 — sheet 1 of 1 — size A3
				engr	P NIZZI		99.06.08		
				chr	JF NOTTEAU		97.05.13		
				appd	PNZ		99.06.08		type CUSTOMER Drawing
sheet index	revision sheet								

form: A3

Copyright FCI
FCIconnect.com
PDS: Rev :AA STATUS:Released Printed: Oct 29, 2014

Общество с ограниченной ответственностью «МосЧип» ИНН 7719860671 / КПП 771901001
Адрес: 105318, г.Москва, ул.Щербаковская д.3, офис 1107

Данный компонент на территории Российской Федерации

Вы можете приобрести в компании MosChip.

Для оперативного оформления запроса Вам необходимо перейти по данной ссылке:

http://moschip.ru/get-element

Вы можете разместить у нас заказ для любого Вашего проекта, будь то серийное производство или разработка единичного прибора.

В нашем ассортименте представлены ведущие мировые производители активных и пассивных электронных компонентов.

Нашей специализацией является поставка электронной компонентной базы двойного назначения, продукции таких производителей как XILINX, Intel (ex.ALTERA), Vicor, Microchip, Texas Instruments, Analog Devices, Mini-Circuits, Amphenol, Glenair.

Сотрудничество с глобальными дистрибьюторами электронных компонентов, предоставляет возможность заказывать и получать с международных складов практически любой перечень компонентов в оптимальные для Вас сроки.

На всех этапах разработки и производства наши партнеры могут получить квалифицированную поддержку опытных инженеров.

Система менеджмента качества компании отвечает требованиям в соответствии с ГОСТ Р ИСО 9001, ГОСТ РВ 0015-002 и ЭС РД 009

Офис по работе с юридическими лицами:

105318, г.Москва, ул.Щербаковская д.3, офис 1107, 1118, ДЦ «Щербаковский»

Телефон: +7 495 668-12-70 (многоканальный)

Факс: +7 495 668-12-70 (доб.304)

E-mail: info@moschip.ru

Skype отдела продаж:
moschip.ru
moschip.ru_4
moschip.ru_6
moschip.ru_9