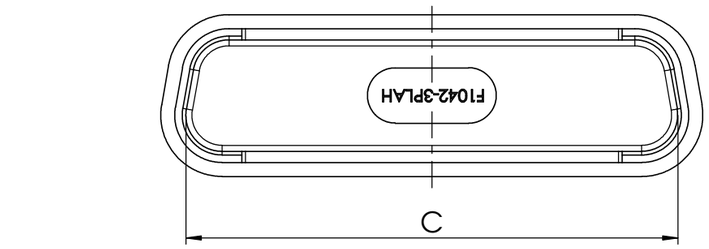

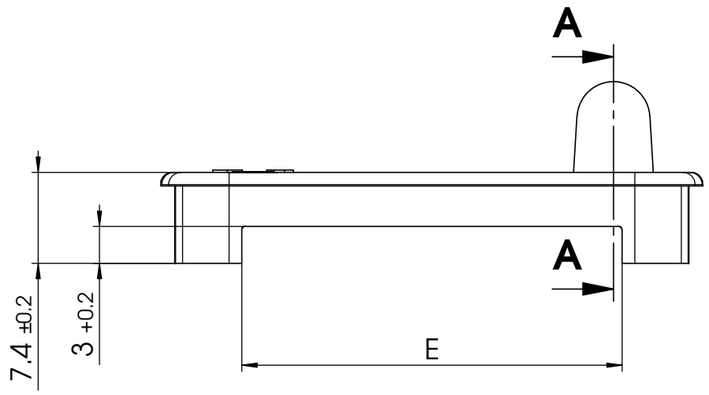

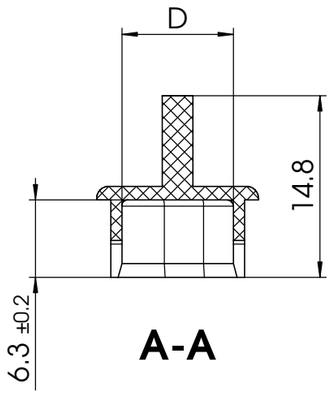

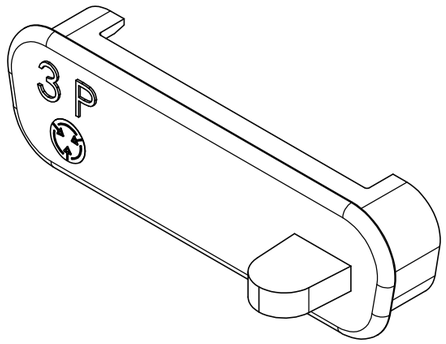

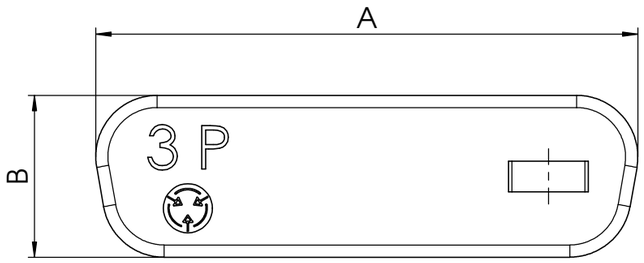

F1042-xPLRAH

*1)

e.g. F1042-3PLRAH

*1) x Shell size 1, 2, 3, 4 or 5

Order-No.	Shell Size / for No. of Contacts	A ±0.3	B ±0.3	C ±0.3	D ±0.2	E ±0.2
F1042-1PLRAH	1 / 9	21.8	13.2	17.7	9.1	16
F1042-2PLRAH	2 / 15	30	13.2	26	9.1	16
F1042-3PLRAH	3 / 25	44.2	13.2	40	9.1	31
F1042-4PLRAH*	4 / 37	59.8	13.2	56.4	9.1	46
F1042-5PLRAH*	5 / 50	57.8	15.9	53.9	11.7	44

*On request

RoHS compliant

②

Type Description	Part No.	Material	Surface plating / Colour / Class
Plastic Dust Cap 3PLRAH	F64K257P785	Polypropylene	black
Plastic Dust Cap 2PLRAH	F64K256P785	Polypropylene	black
Plastic Dust Cap 1PLRAH	F64K255P785	Polypropylene	black

REV.	DATE	CH.-NO.
2	17-07-2013	22060
1		

Measurement without tolerance occ. to ISO 2768-m

SCALE 2:1

TITLE: Plastic Dust Cap

	NAME / DATE
DRAWN	Anke.Meyer-Richter 19-10-2012
CHECKED	Anke.Meyer-Richter 02-08-2013

FCT group
fctgroup.com

ORIGINAL: DIN A3-DRAWING AS A FILE

DWG.NO. F1042-1-5PLRAH

REV. 2

REPLACEMENT FOR:

PAGES 1

COMMENT:
ALL RIGHTS ARE RESERVED BY US FOR THIS DRAWING, WITHOUT OUR PRIOR CONSENT,
IT MAY NEITHER BE DUBLICATED NOR MADE AVAILABLE TO A THIRD PARTY,
AND IT ALSO MAY NOT BE IMPROPERLY USED BY TE RECEIVER, OR A THIRD PARTY.

Общество с ограниченной ответственностью «МосЧип» ИНН 7719860671 / КПП 771901001
Адрес: 105318, г.Москва, ул.Щербаковская д.3, офис 1107

Данный компонент на территории Российской Федерации

Вы можете приобрести в компании MosChip.

Для оперативного оформления запроса Вам необходимо перейти по данной ссылке:

http://moschip.ru/get-element

Вы можете разместить у нас заказ для любого Вашего проекта, будь то серийное производство или разработка единичного прибора.

В нашем ассортименте представлены ведущие мировые производители активных и пассивных электронных компонентов.

Нашей специализацией является поставка электронной компонентной базы двойного назначения, продукции таких производителей как XILINX, Intel (ex.ALTERA), Vicor, Microchip, Texas Instruments, Analog Devices, Mini-Circuits, Amphenol, Glenair.

Сотрудничество с глобальными дистрибьюторами электронных компонентов, предоставляет возможность заказывать и получать с международных складов практически любой перечень компонентов в оптимальные для Вас сроки.

На всех этапах разработки и производства наши партнеры могут получить квалифицированную поддержку опытных инженеров.

Система менеджмента качества компании отвечает требованиям в соответствии с ГОСТ Р ИСО 9001, ГОСТ РВ 0015-002 и ЭС РД 009

Офис по работе с юридическими лицами:

105318, г.Москва, ул.Щербаковская д.3, офис 1107, 1118, ДЦ «Щербаковский»

Телефон: +7 495 668-12-70 (многоканальный)

Факс: +7 495 668-12-70 (доб.304)

E-mail: info@moschip.ru

Skype отдела продаж:
moschip.ru
moschip.ru_4
moschip.ru_6
moschip.ru_9