NOTES:

1. RECOMMENDED SOLDER: SN60 SOLDER PER FED SPEC QQ-5-571 AND A NON-HALIDE FLUX SIMILAR TO KESTER 197 OR EQUIVALENT.
2. SOLDERABLE AREA.
3. CAPACITANCE: 800pF MIN.
   VOLTAGE: 50VDC MAX.
   CURRENT: 10 AMPS MAX.
   TEMPERATURE: -25°C TO +85°C
4. 0.51 [.020] MAX SWAGED METAL MATERIAL MAY INCREASE THE 0.81 [.032] DIA BY 1.02 [.040] MAX IN THIS AREA ONLY.
5. MATERIAL: BODY: EPOXY
   PIN: COPPER
   GROUND PIN: COPPER ALLOY
6. FINISH : PIN: SILVER
   GROUND PIN: SILVER

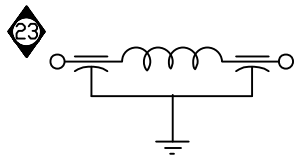

SCHEMATIC

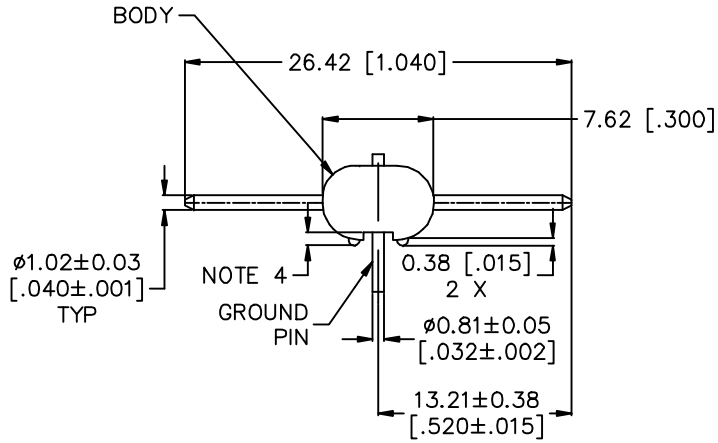

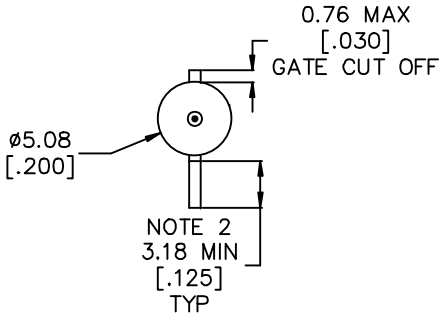

REV. NO.	CHANGE NOTICE
23	CN 211886
22	CN 202351
21	CN 196832 REDRAWN
20	CN 196236 REDRAWN

UNLESS OTHERWISE SPECIFIED DIMENSIONS ARE IN mm [INCHES]

DO NOT SCALE.

TOLERANCES UNLESS OTHERWISE SPECIFIED
Fractions ± 1/64
Dec. .xx±
Dec. .xxx± 0.13 [.005]
Angles ±0° 30'

CODE IDENT. NO. OLSP2

SPECTRUM CONTROL INC.

ERIE, FAIRVIEW PENNSYLVANIA

Dwn. M. WOJTECKI
DATE 7/9/01
Engr. K. Wood
Sheet 1 of 1

Description: PIN AND SLEEVE ASSEMBLY, PC BOARD MOUNT, FILTER

842448-1

Quality Products From The Specialists In Electro-Magnetic Compatibility

Общество с ограниченной ответственностью «МосЧип» ИНН 7719860671 / КПП 771901001
Адрес: 105318, г.Москва, ул.Щербаковская д.3, офис 1107

Данный компонент на территории Российской Федерации

Вы можете приобрести в компании MosChip.

Для оперативного оформления запроса Вам необходимо перейти по данной ссылке:

http://moschip.ru/get-element

Вы можете разместить у нас заказ для любого Вашего проекта, будь то серийное производство или разработка единичного прибора.

В нашем ассортименте представлены ведущие мировые производители активных и пассивных электронных компонентов.

Нашей специализацией является поставка электронной компонентной базы двойного назначения, продукции таких производителей как XILINX, Intel (ex.ALTERA), Vicor, Microchip, Texas Instruments, Analog Devices, Mini-Circuits, Amphenol, Glenair.

Сотрудничество с глобальными дистрибьюторами электронных компонентов, предоставляет возможность заказывать и получать с международных складов практически любой перечень компонентов в оптимальные для Вас сроки.

На всех этапах разработки и производства наши партнеры могут получить квалифицированную поддержку опытных инженеров.

Система менеджмента качества компании отвечает требованиям в соответствии с ГОСТ Р ИСО 9001, ГОСТ РВ 0015-002 и ЭС РД 009

Офис по работе с юридическими лицами:

105318, г.Москва, ул.Щербаковская д.3, офис 1107, 1118, ДЦ «Щербаковский»

Телефон: +7 495 668-12-70 (многоканальный)

Факс: +7 495 668-12-70 (доб.304)

E-mail: info@moschip.ru

Skype отдела продаж:
moschip.ru
moschip.ru_4
moschip.ru_6
moschip.ru_9