AMPHENOL PART NUMBER	ATTENUATION (NOTE 2)
944–133–5001	1.0 ± 0.5 dB
944–133–5002	2.0 ± 0.5 dB
944–133–5003	3.0 ± 0.5 dB
944–133–5004	4.0 ± 0.5 dB
944–133–5005	5.0 ± 0.5 dB
944–133–5006	6.0 ± 0.6 dB
944–133–5007	7.0 ± 0.7 dB
944–133–5008	8.0 ± 0.8 dB
944–133–5009	9.0 ± 0.9 dB
944–133–5010	10.0 ± 1.0 dB
944–133–5011	11.0 ± 1.1 dB
944–133–5012	12.0 ± 1.2 dB
944–133–5013	13.0 ± 1.3 dB
944–133–5014	14.0 ± 1.4 dB
944–133–5015	15.0 ± 1.5 dB
944–133–5016	16.0 ± 1.6 dB
944–133–5017	17.0 ± 1.7 dB
944–133–5018	18.0 ± 1.8 dB
944–133–5019	19.0 ± 1.9 dB
944–133–5020	20.0 ± 2.0 dB

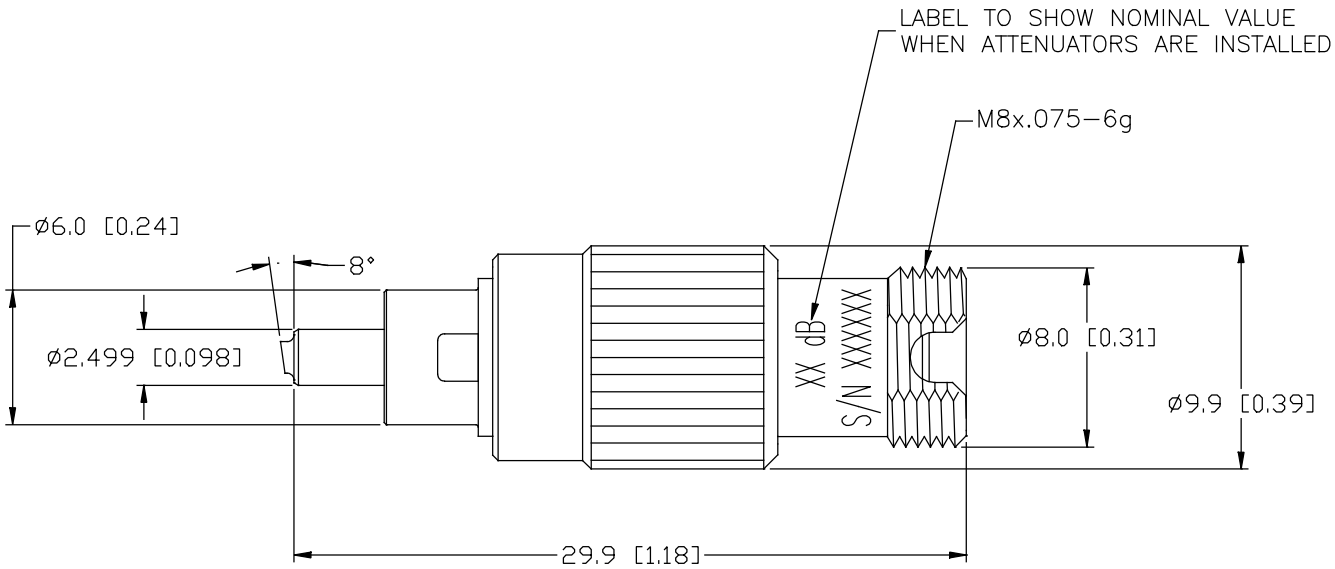

GEN NOTES:

1. ALL DIMENSIONS ARE SHOWN IN MILLIMETERS [INCHES].
2. OPERATING WAVELENGTH: 1260–1360 AND 1430–1580 nm. ATTENUATION VALUES FOR DEVICES WHEN USED BETWEEN PATCH CORDS.
3. BACKREFLECTION = <–65dB
4. PARTS SHALL BE RoHS COMPLIANT & MEET AMPHENOL REGULATED MATERIAL SPECIFICATIONS 949–1604

UNLESS OTHERWISE SPECIFIED TOLERANCE TO BE	NOTICE – These drawings, specifications, or other data (1) are remain the property of Amphenol Corporation, (2) must be returned upon request; and (3) are confidential and are not to be disclosed to any person other than those to whom they are given by Amphenol Corporation, or by any other person to anyone for any purpose is not to be regarded by implication or otherwise as in any manner licensing, granting rights or permitting such holder or any other person to manufacture, use or sell any products, process or design, patented or otherwise, that may in any way be related to or disclosed by said drawings, specifications or other data.			A	FIRST ISSUE	SG	01/07/10	E10–0003
LINEAR: X.X ± .1, X.XX± 0.05, X.XXX±0.005 / ANGULAR: X° ± 1°, X°X' ± 30', X°X'X" ± 15'				REV.	DESCRIPTION	APVD	DATE	ECO No
BREAK ALL SHARP EDGES AND REMOVE ALL BURRS	MATL:	DRN: LINGHUA ZHU	DATE: 01/06/10	TITLE: ATTENUATOR FC/APC PLUG STYLE		Amphenol FIBER OPTIC PRODUCTS 1925A Ohio Street, Lisle, IL60532, USA		
	FINISH:	CKD: JASON LI	DATE: 01/06/10					
DO NOT SCALE	REF.:	APVD: S. HAMILTON	DATE: 01/07/10			DRAWING NO. 944-133-50XX		SHEET 1 OF 1
DIMENSIONS IN MILLIMETERS	THIRD ANGLE PROJECTION	SCALE: NTS	PART No: SEE TABLE		SIZE: B			

Общество с ограниченной ответственностью «МосЧип» ИНН 7719860671 / КПП 771901001
Адрес: 105318, г.Москва, ул.Щербаковская д.3, офис 1107

Данный компонент на территории Российской Федерации

Вы можете приобрести в компании MosChip.

Для оперативного оформления запроса Вам необходимо перейти по данной ссылке:

http://moschip.ru/get-element

Вы можете разместить у нас заказ для любого Вашего проекта, будь то серийное производство или разработка единичного прибора.

В нашем ассортименте представлены ведущие мировые производители активных и пассивных электронных компонентов.

Нашей специализацией является поставка электронной компонентной базы двойного назначения, продукции таких производителей как XILINX, Intel (ex.ALTERA), Vicor, Microchip, Texas Instruments, Analog Devices, Mini-Circuits, Amphenol, Glenair.

Сотрудничество с глобальными дистрибьюторами электронных компонентов, предоставляет возможность заказывать и получать с международных складов практически любой перечень компонентов в оптимальные для Вас сроки.

На всех этапах разработки и производства наши партнеры могут получить квалифицированную поддержку опытных инженеров.

Система менеджмента качества компании отвечает требованиям в соответствии с ГОСТ Р ИСО 9001, ГОСТ РВ 0015-002 и ЭС РД 009

Офис по работе с юридическими лицами:

105318, г.Москва, ул.Щербаковская д.3, офис 1107, 1118, ДЦ «Щербаковский»

Телефон: +7 495 668-12-70 (многоканальный)

Факс: +7 495 668-12-70 (доб.304)

E-mail: info@moschip.ru

Skype отдела продаж:
moschip.ru
moschip.ru_4
moschip.ru_6
moschip.ru_9