THIS DRAWING IS UNPUBLISHED. RELEASED FOR PUBLICATION 20
© COPYRIGHT 20 BY - ALL RIGHTS RESERVED.

REVISIONS					
P	LTR	DESCRIPTION	DATE	DWN	APVD
	A	INITIAL	08DEC2015	DW	CW
	A1	ECR-17-009384	25DEC2017	RL	CW

ASSEMBLY STATE OF THE PRODUCT, FOR REFERENCE
产品装配状态，供参考

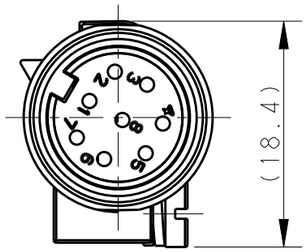

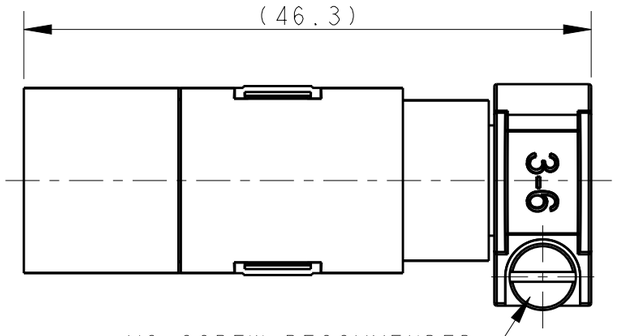

M3 SCREW, RECOMMENDED
TIGHTENING TORQUE 0.5 Nm
M3螺丝，推荐锁紧力矩 0.5 Nm

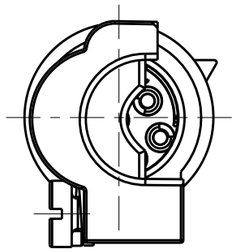

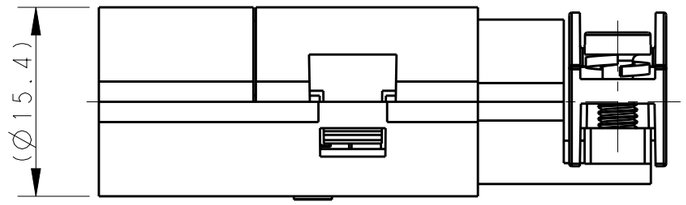

NOTES:
1. TECHNICAL CHARACTERISTICS:
   INSULATION MATERIAL: PC
   RATED VOLTAGE: 50V
   RATED CURRENT: 5A
   RATED IMPULSE VOLTAGE: 0.8KV
   POLLUTION DEGREE: 3
   FLAMMABILITY: UL94V-0
   WIRE RANGE: 0.08-0.52 mm² (28-20 AWG)
   CONTACT TYPE: CRIMP CONTACT
2. CONTACT NEED TO BE ORDERED SEPARATELY.
   (ORDER No. REFER TO DRAWING:T20700X10XX000)

注释：
1. 技术参数：
   绝缘材料： PC
   额定电压： 50V
   额定电流： 5A
   额定脉冲电压： 0.8KV
   污染等级： 3
   阻燃等级： UL94V-0
   接线范围： 0.08-0.52 mm² (28-20 AWG)
   接线类型： 冷压接
2. 端子需要单独订购.
   （订货号参考图面： T20700X10XX000）

FOR Ø6-9.5mm CABLE
用于直径Ø6-9.5mm 电缆线

FOR Ø3-6mm CABLE
用于直径Ø3-6mm 电缆线

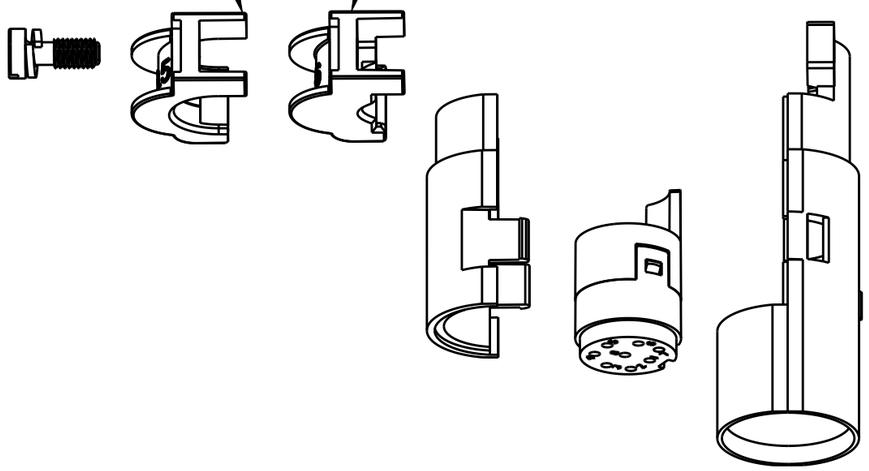

PART NUMBER 料号	PART DESCRIPTION 描述	
T2580081154-000	PIN-Q3-M	QUINTAX MALE CONTACT 8-POS QUINTAX 8-POS公针

THIS DRAWING IS A CONTROLLED DOCUMENT.

DIMENSIONS: mm

TOLERANCES UNLESS OTHERWISE SPECIFIED:
0 PLC ±-
1 PLC ±-
2 PLC ±-
3 PLC ±-
4 PLC ±-
ANGLES ±-

MATERIAL - -
FINISH - -

DWN David Wang 08DEC2015
CHK Chris Wang 08DEC2015
APVD Xiang Xu 08DEC2015
PRODUCT SPEC 108-137067
APPLICATION SPEC 114-137067
WEIGHT -

TE Connectivity

NAME QUINTAX MALE CONTACT 8-POS
PIN-Q3-M

SIZE	CAGE CODE	DRAWING NO	RESTRICTED TO
A3	00779	C-T2580081154000	-

Customer Drawing | SCALE 2:1 | SHEET 1 OF 1 | REV A1

1470-19 (3/13)

Общество с ограниченной ответственностью «МосЧип» ИНН 7719860671 / КПП 771901001
Адрес: 105318, г.Москва, ул.Щербаковская д.3, офис 1107

Данный компонент на территории Российской Федерации

Вы можете приобрести в компании MosChip.

Для оперативного оформления запроса Вам необходимо перейти по данной ссылке:

http://moschip.ru/get-element

Вы можете разместить у нас заказ для любого Вашего проекта, будь то серийное производство или разработка единичного прибора.

В нашем ассортименте представлены ведущие мировые производители активных и пассивных электронных компонентов.

Нашей специализацией является поставка электронной компонентной базы двойного назначения, продукции таких производителей как XILINX, Intel (ex.ALTERA), Vicor, Microchip, Texas Instruments, Analog Devices, Mini-Circuits, Amphenol, Glenair.

Сотрудничество с глобальными дистрибьюторами электронных компонентов, предоставляет возможность заказывать и получать с международных складов практически любой перечень компонентов в оптимальные для Вас сроки.

На всех этапах разработки и производства наши партнеры могут получить квалифицированную поддержку опытных инженеров.

Система менеджмента качества компании отвечает требованиям в соответствии с ГОСТ Р ИСО 9001, ГОСТ РВ 0015-002 и ЭС РД 009

Офис по работе с юридическими лицами:

105318, г.Москва, ул.Щербаковская д.3, офис 1107, 1118, ДЦ «Щербаковский»

Телефон: +7 495 668-12-70 (многоканальный)

Факс: +7 495 668-12-70 (доб.304)

E-mail: info@moschip.ru

Skype отдела продаж:
moschip.ru
moschip.ru_4
moschip.ru_6
moschip.ru_9