Fuer diese Unterlage behalten wir uns alle Rechte vor, auch fuer den Fall der Patenterteilung oder Gebrauchsmustereintragung. Sie darf ohne unsere vorherige schriftliche Zustimmung weder vervielfaeltigt noch sonstwie benutzt, noch Dritten zugaenglich gemacht werden.

Nur rot gestempelte oder auf Laufkarte gedruckte Dokumente unterliegen dem Aenderungsdienst und sind zur Fertigung freigegeben. Only red stamped or on jobcard printed documents are managed. These documents are approved for production.

All Rights reserved, including possible patents or trademarks. Documents shall not be provided to a third party or duplicated in any form without prior written permission.

CAD: Creo Parametric

Anzugsdrehmoment: 0.6 Nm
torque value:

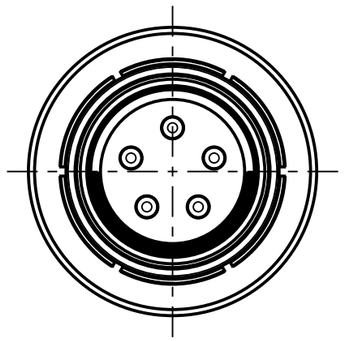

S10F1C-___

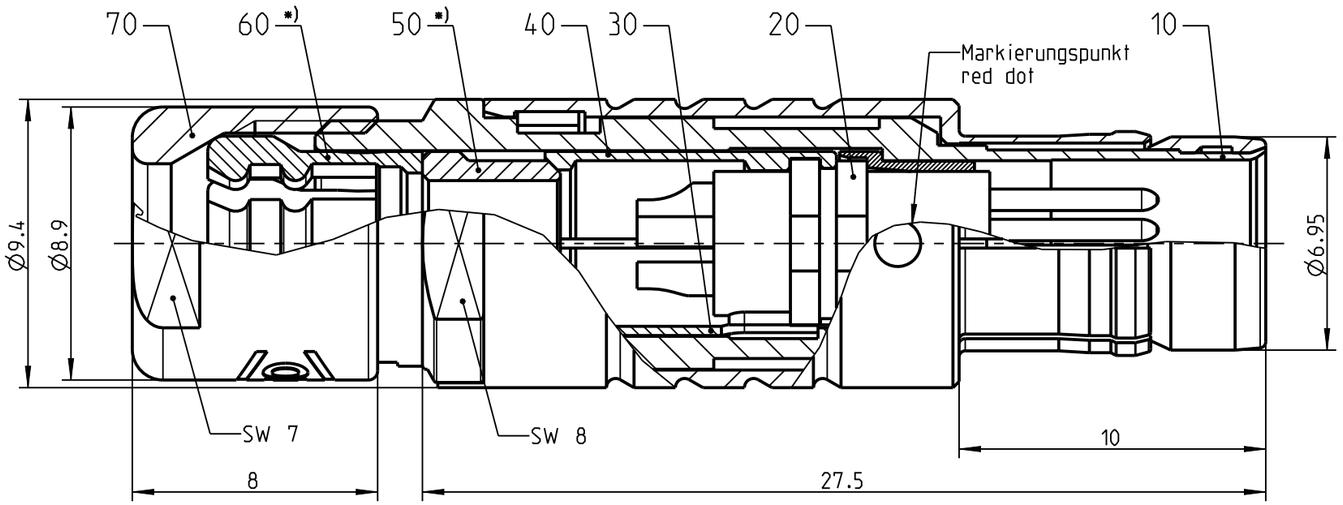

Nur Einsatz dargestellt!
view only insert!

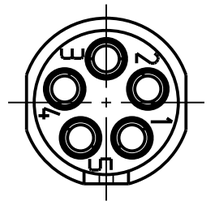

Ansicht der Kodierung in Richtung "A" !
view of coding in direction "A" !

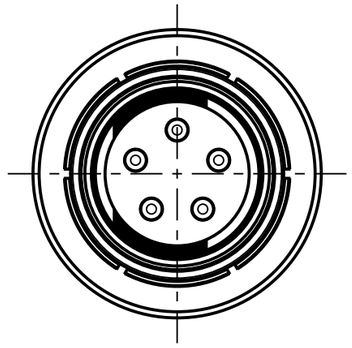

S10F2C-___

empfohlene Abisolierlänge
/recommended cable preparation

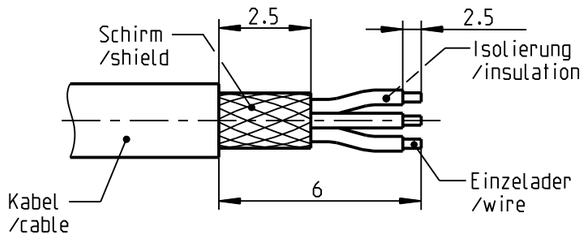

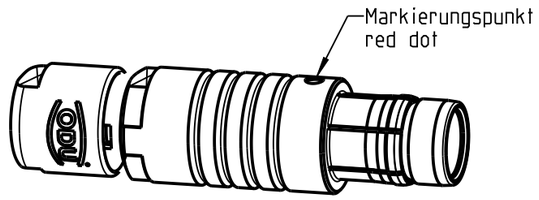

2:1

*) Darstellung nur Beispiel
figure on only for example

S10F_C-P05MFG0-5000	> 4.5 - 5.0 mm
S10F_C-P05MFG0-4500	> 4.0 - 4.5 mm
S10F_C-P05MFG0-4000	> 3.5 - 4.0 mm
S10F_C-P05MFG0-3500	> 3.0 - 3.5 mm
S10F_C-P05MFG0-3000	> 2.5 - 3.0 mm
S10F_C-P05MFG0-2500	> 2.0 - 2.5 mm
S10F_C-P05MFG0-2000	> 1.5 - 2.0 mm
Oxaion-ID	Kabel∅ cable∅

Technische Daten/Technical Data:

Werkstoffe/Materials:	
Gehaeuse/Housing:	Cu-Legierung /cu-alloy
Kontakte/Contacts:	Cu-Legierung /cu-alloy
Isolierkoerper/Insulation Body:	PEEK
Oberflaechen/Surfaces:	
Gehaeuse/Housing:	matt verchromt matt chrome-plated
Kontakte/Contacts:	gal. Au
Schutzart/Protection class: im gesteckten Zustand /plugged condition	IP 50

Kontakt∅/Contact∅:	∅0.7 mm
Anschluß/Termination:	0.38mm²
Loet/solder	AWG 22
Pruefspannung/Test Voltage:	0.6 kV AC (SAE AS 13441)
Strombelastung/Current Load: Einzelkontakte/single contacts:	7.5 A

Bei den hier dargestellten ODU-Steckverbindern handelt es sich nach DIN EN 61984:2009 um Steckverbinder ohne Schaltleistung (COC) !
/the pictured ODU-connectors are in relation to DIN EN 61984:2009 connectors without switching capacity (COC) !

Allgemeintoleranz/general tol.: DIN ISO 2768-mH Tolerierung / Tolerancing: DIN ISO 8015			
Status/state:	Approved	Version: revision:	-
Erstellt/prepared	17.09.2018	tschroedl	
Geaendert/revised	17.09.2018	tschroedl	
Freigabe/released	24.09.2018	rtrager	
ODU-MUEHLDORF	Datum/date	Name/name	

Benennung/description: Stecker cpl.

CAD-Nr.: design-ID: 00147865

Teile-ID: part-ID:

Oxaion-Nr.: S10F_C-P05MFG0-__00

Ursprung/origin.:

Werkstoff: material: see BOM

Maßstab: scale: 5:1

Format: size: A3

Einheit: dim.: mm

Bl.: sheet: 1

Общество с ограниченной ответственностью «МосЧип» ИНН 7719860671 / КПП 771901001
Адрес: 105318, г.Москва, ул.Щербаковская д.3, офис 1107

Данный компонент на территории Российской Федерации

Вы можете приобрести в компании MosChip.

Для оперативного оформления запроса Вам необходимо перейти по данной ссылке:

http://moschip.ru/get-element

Вы можете разместить у нас заказ для любого Вашего проекта, будь то серийное производство или разработка единичного прибора.

В нашем ассортименте представлены ведущие мировые производители активных и пассивных электронных компонентов.

Нашей специализацией является поставка электронной компонентной базы двойного назначения, продукции таких производителей как XILINX, Intel (ex.ALTERA), Vicor, Microchip, Texas Instruments, Analog Devices, Mini-Circuits, Amphenol, Glenair.

Сотрудничество с глобальными дистрибьюторами электронных компонентов, предоставляет возможность заказывать и получать с международных складов практически любой перечень компонентов в оптимальные для Вас сроки.

На всех этапах разработки и производства наши партнеры могут получить квалифицированную поддержку опытных инженеров.

Система менеджмента качества компании отвечает требованиям в соответствии с ГОСТ Р ИСО 9001, ГОСТ РВ 0015-002 и ЭС РД 009

Офис по работе с юридическими лицами:

105318, г.Москва, ул.Щербаковская д.3, офис 1107, 1118, ДЦ «Щербаковский»

Телефон: +7 495 668-12-70 (многоканальный)

Факс: +7 495 668-12-70 (доб.304)

E-mail: info@moschip.ru

Skype отдела продаж:
moschip.ru
moschip.ru_4
moschip.ru_6
moschip.ru_9