REV.	ECN NO.	REVISIONS	DRN.	CKD.	APP.	DATE
A	——	NEW RELEASE	AV		N.O.	12-15-97
B	——	ADDED mm DIMENSIONS; .031 (.080) WAS .024(.061); ADDED .177 ±.010(4.50 ±0.25) DIM.	TC		N.O.	1-28-98
C	——	.104 ±.010(2.65 ±0.25) WAS .090 ±.010(2.29 ±0.25); REMOVED "REF" FROM DIMENSIONS ON SIDE VIEW; ADDED HOUSING CUTOUT AND REVISED SLOT ON INSERT.	TC	AV	NO	9-9-98
D	-----	ADD PACKAGING INFO	AV	D.C.	NO	2-25-99
E	——	REMOVED 3Com PO LABEL FROM TRAY.	TC			

GREEN LED SPEC					
OPERATING CHARACTERISTICS AT 25 °C AMBIENT					
LED CHARACTERISTICS	MIN.	TYP.	MAX.	UNITS	TEST CONDITIONS
LUMINOUS INTENSITY	4.7	12.6		mcd	I_F = 10 mA
FORWARD VOLTAGE		2.1	2.8	V	I_F = 20 mA
PEAK EMISSION WAVELENGTH		565		nm	
REVERSE CURRENT			100	µA	@ V_R = 5 V
VIEWING ANGLE (2 Θ 1/2)		60		DEGREES	
CAPACITANCE		35		pF	V_R =0 V, f=1 MHz

YELLOW LED SPEC					
OPERATING CHARACTERISTICS AT 25 °C AMBIENT					
LED CHARACTERISTICS	MIN.	TYP.	MAX.	UNITS	TEST CONDITIONS
LUMINOUS INTENSITY	7.4	10.0		mcd	I_F = 10 mA
FORWARD VOLTAGE		2.1	2.8	V	I_F = 20 mA
PEAK EMISSION WAVELENGTH		585		nm	
REVERSE CURRENT			100	µA	@ V_R = 5 V
VIEWING ANGLE (2 Θ 1/2)		60		DEGREES	
CAPACITANCE		15		pF	V_R =0 V, f=1 MHz

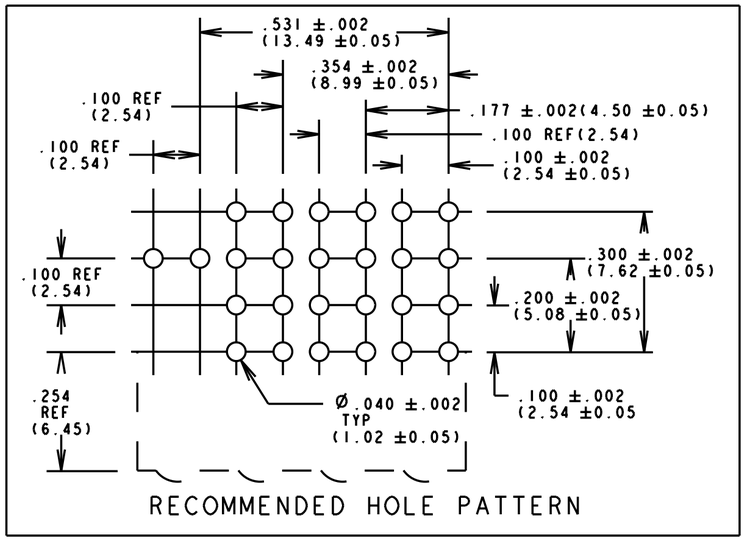

RECOMMENDED HOLE PATTERN

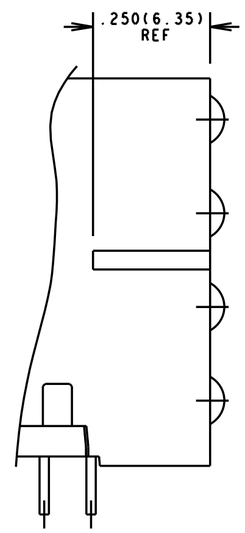

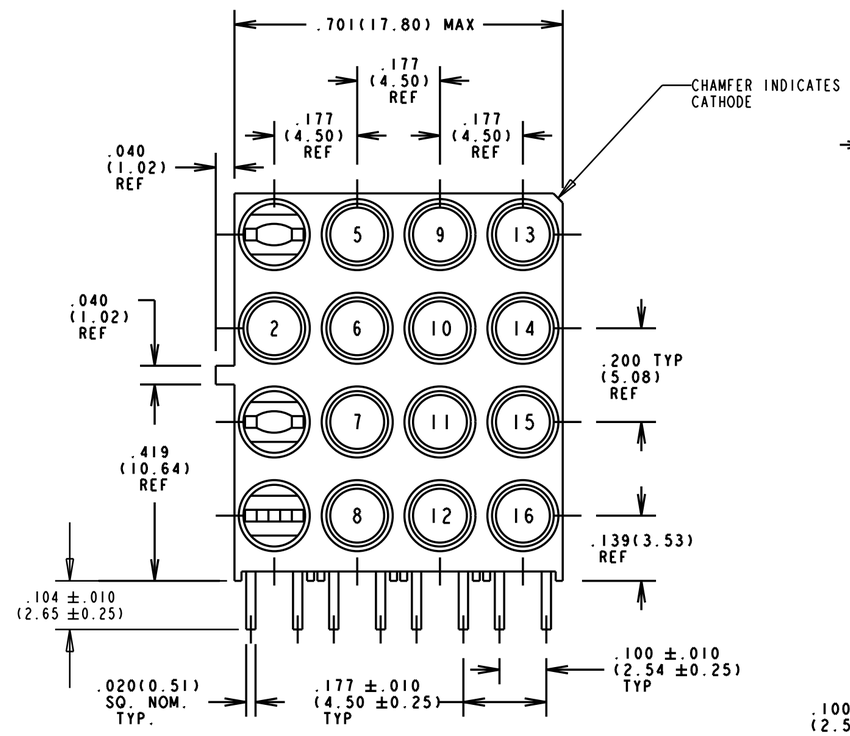

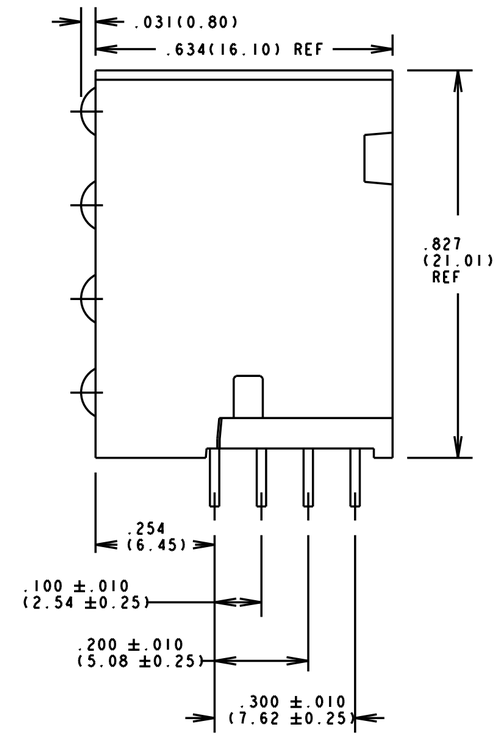

PACKAGING TRAY BAR CODE LABELING

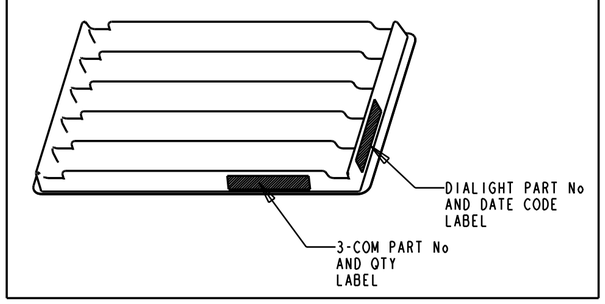

LED COLOR							
POS #	COLOR	POS #	COLOR	POS #	COLOR	POS #	COLOR
1	-BLANK-	5	YELLOW	9	YELLOW	13	YELLOW
2	YELLOW	6	GREEN	10	GREEN	14	GREEN
3	-BLANK-	7	YELLOW	11	YELLOW	15	YELLOW
4	-BLANK-	8	GREEN	12	GREEN	16	GREEN

NOTES :

1- 3-COM PART NUMBER = 7320-455-005 REF
2- ALL DIMENSIONS ARE IN INCHES (mm)
3- PACKAGING =
BLOCKS PLACED IN CLEAR ANTISTATIC TRAY
75 BLOCKS PER TRAY
4- DIALIGHT PART NUMBER = 568-0016-802

THIS DRAWING AND THE CONTENTS HEREIN ARE CONFIDENTIAL AND THE SOLE PROPERTY OF DIALIGHT. REPRODUCTION OF THIS DRAWING OR CONSTRUCTION OF ANY PARTS WITHIN THIS DRAWING ARE FORBIDDEN WITHOUT THE WRITTEN CONSENT OF DIALIGHT.

SCALE 4:1
ALL DIM'S IN: INCHES
TOLERANCES:
UNLESS OTHERWISE SPECIFIED
FRACTIONS: ±1/64
DECIMALS (.XX): ±.020
DECIMALS (.XXX): ±.015
ANGLES: ±1°
FINISH:
FSCM 83330

DRAWING NUMBER C-16317
REV E
TITLE (4x4) CBI BLOCK (LH)
MATERIAL

Dialight
1913 ATLANTIC AVE.
MANASQUAN, N.J. 08736

SHEET OF
FAMILY TABLES:

Общество с ограниченной ответственностью «МосЧип» ИНН 7719860671 / КПП 771901001
Адрес: 105318, г.Москва, ул.Щербаковская д.3, офис 1107

Данный компонент на территории Российской Федерации

Вы можете приобрести в компании MosChip.

Для оперативного оформления запроса Вам необходимо перейти по данной ссылке:

http://moschip.ru/get-element

Вы можете разместить у нас заказ для любого Вашего проекта, будь то серийное производство или разработка единичного прибора.

В нашем ассортименте представлены ведущие мировые производители активных и пассивных электронных компонентов.

Нашей специализацией является поставка электронной компонентной базы двойного назначения, продукции таких производителей как XILINX, Intel (ex.ALTERA), Vicor, Microchip, Texas Instruments, Analog Devices, Mini-Circuits, Amphenol, Glenair.

Сотрудничество с глобальными дистрибьюторами электронных компонентов, предоставляет возможность заказывать и получать с международных складов практически любой перечень компонентов в оптимальные для Вас сроки.

На всех этапах разработки и производства наши партнеры могут получить квалифицированную поддержку опытных инженеров.

Система менеджмента качества компании отвечает требованиям в соответствии с ГОСТ Р ИСО 9001, ГОСТ РВ 0015-002 и ЭС РД 009

Офис по работе с юридическими лицами:

105318, г.Москва, ул.Щербаковская д.3, офис 1107, 1118, ДЦ «Щербаковский»

Телефон: +7 495 668-12-70 (многоканальный)

Факс: +7 495 668-12-70 (доб.304)

E-mail: info@moschip.ru

Skype отдела продаж:
moschip.ru
moschip.ru_4
moschip.ru_6
moschip.ru_9