| PART NAME | NEMA 4X ENCLOSURE | PART No. | PNR-2600, PNR-2600-C AND PNR-2600-DG<br>PNR-2601, PNR-2601-C AND PNR-2601-DG | REV. DATE | 11-17-08 |
|---|---|---|---|---|---|

INDUSTRY STANDARDS:

POLYCARBONATE (LIGHT GRAY AND CLEAR)
- UL94-HB FLAMMABILITY RATING (UL FILE #E41613)
- UV STABILIZED
- SERVICE TEMPERATURE RANGE: -40°C TO +120°C

ABS (DARK GRAY)
- UL94-HB FLAMMABILITY RATING (UL FILE #E56070)
- SERVICE TEMPERATURE RANGE: -40°C TO +80°C

| PART NUMBER | DIMENSION | | | |
|---|---|---|---|---|
| | A | B | C | D |
| PNR-2600, PNR-2600-C AND PNR-2600-DG | 1.645 | 1.586 | 2.186 | 1.734 |
| PNR-2601, PNR-2601-C AND PNR-2601-DG | 3.016 | 2.955 | 3.555 | 3.103 |

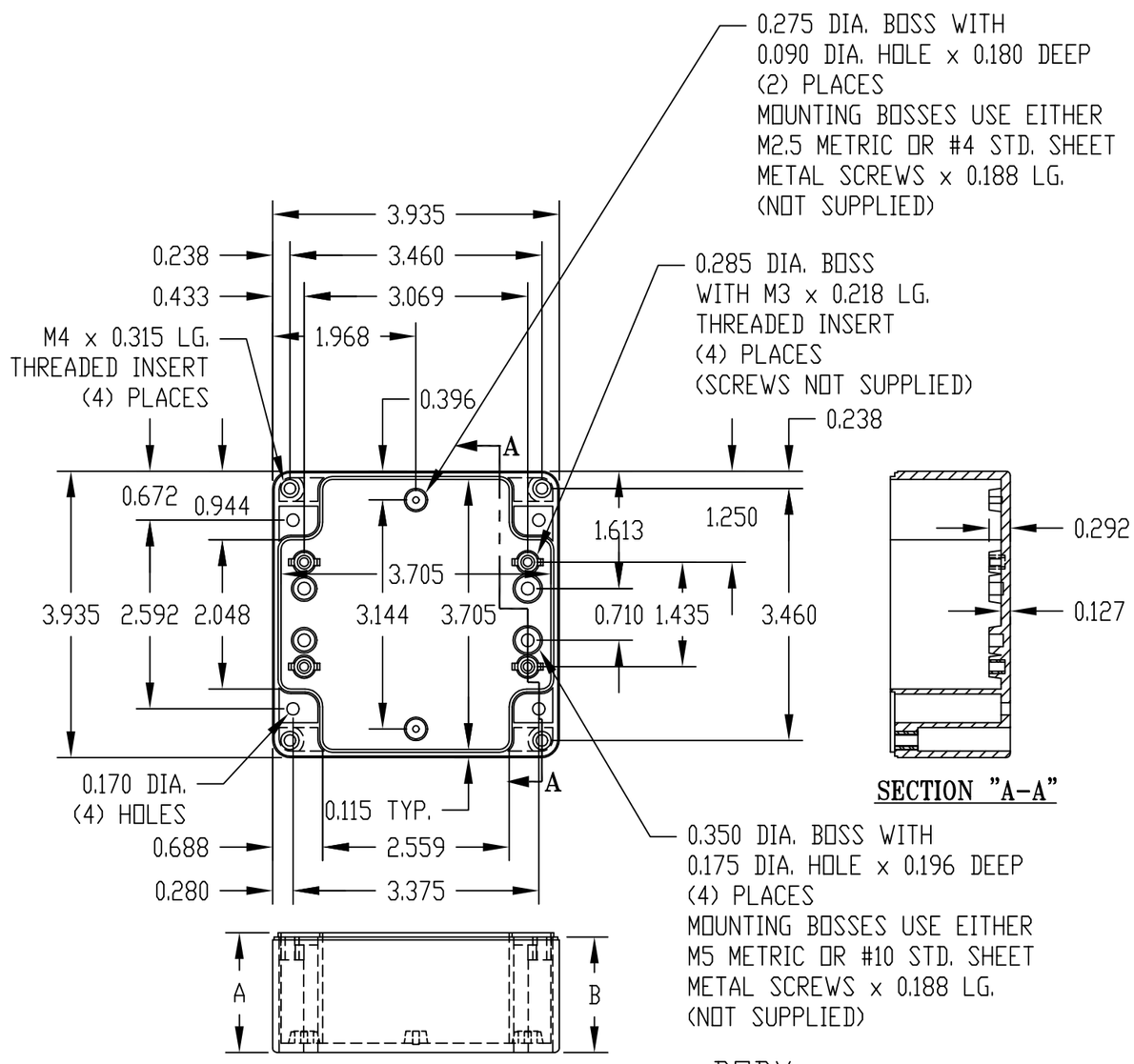


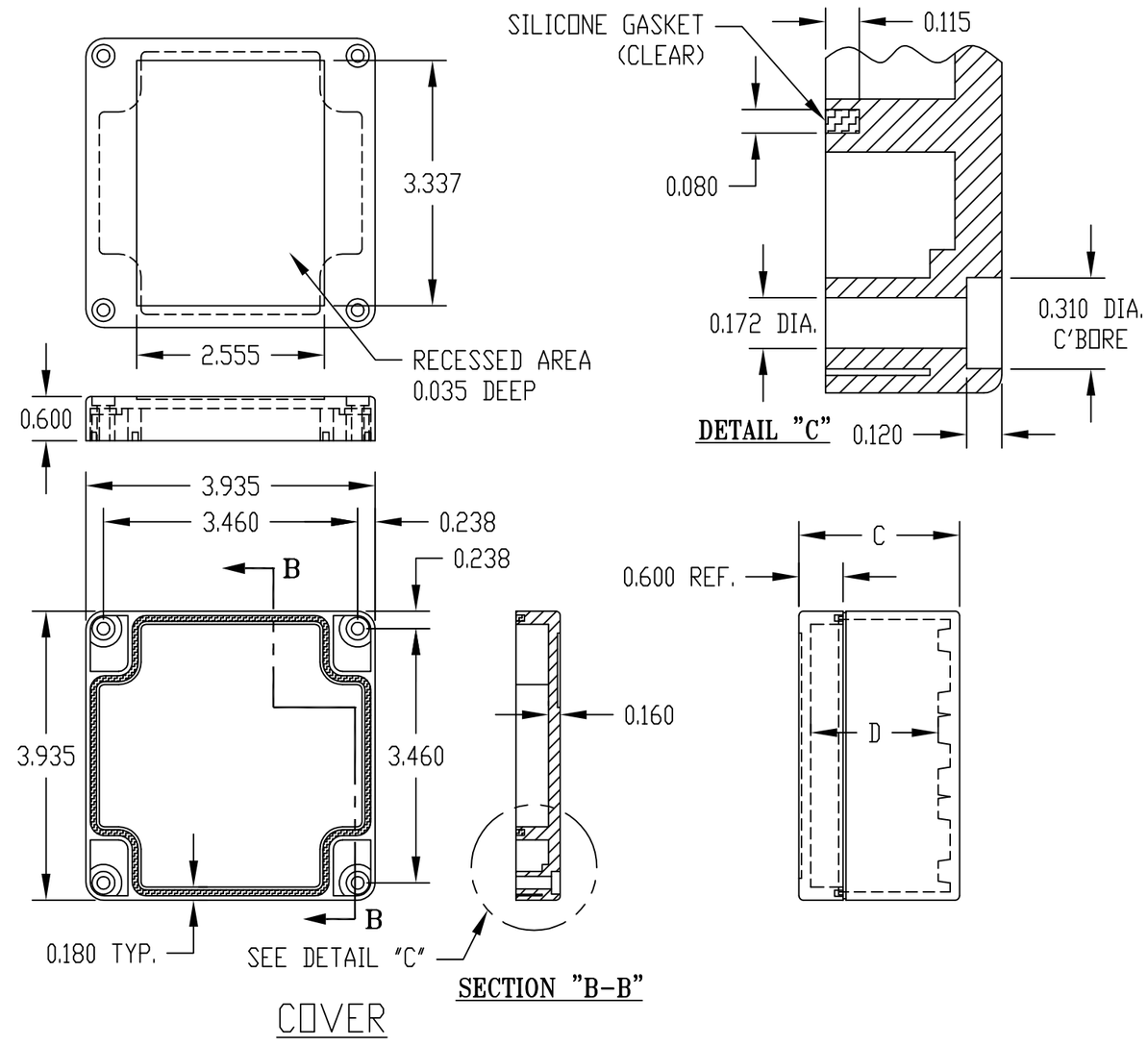


NOTE: ALL DIMENSIONS HAVE ±0.015 TOLERANCE UNLESS OTHERWISE SPECIFIED.

| PART NUMBER | MATERIAL | | FINISH | | HARDWARE KIT |
|---|---|---|---|---|---|
| | BODY | COVER | BODY | COVER | |
| PNR-2600 & PNR-2601 | POLYCARBONATE | | LIGHT GRAY | | KIT CONTAINS (4) M4 x 17mm (0.668") LG. SCREWS FOR ASSEMBLY |
| PNR-2600-C & PNR-2601-C | POLYCARBONATE | | LIGHT GRAY | CLEAR | |
| PNR-2600-DG & PNR-2601-DG | HIGH-IMPACT ABS | | DARK GRAY | | |

Общество с ограниченной ответственностью «МосЧип» ИНН 7719860671 / КПП 771901001
Адрес: 105318, г.Москва, ул.Щербаковская д.3, офис 1107

**Данный компонент на территории Российской Федерации**

**Вы можете приобрести в компании MosChip.**

Для оперативного оформления запроса Вам необходимо перейти по данной ссылке:

http://moschip.ru/get-element

Вы можете разместить у нас заказ для любого Вашего проекта, будь то серийное производство или разработка единичного прибора.

В нашем ассортименте представлены ведущие мировые производители активных и пассивных электронных компонентов.

Нашей специализацией является поставка электронной компонентной базы двойного назначения, продукции таких производителей как XILINX, Intel (ex.ALTERA), Vicor, Microchip, Texas Instruments, Analog Devices, Mini-Circuits, Amphenol, Glenair.

Сотрудничество с глобальными дистрибьюторами электронных компонентов, предоставляет возможность заказывать и получать с международных складов практически любой перечень компонентов в оптимальные для Вас сроки.

На всех этапах разработки и производства наши партнеры могут получить квалифицированную поддержку опытных инженеров.

Система менеджмента качества компании отвечает требованиям в соответствии с ГОСТ Р ИСО 9001, ГОСТ РВ 0015-002 и ЭС РД 009

**Офис по работе с юридическими лицами:**

105318, г.Москва, ул.Щербаковская д.3, офис 1107, 1118, ДЦ «Щербаковский»

Телефон: +7 495 668-12-70 (многоканальный)

Факс: +7 495 668-12-70 (доб.304)

E-mail: info@moschip.ru

Skype отдела продаж:
moschip.ru
moschip.ru_4
moschip.ru_6
moschip.ru_9