THIS DRAWING IS UNPUBLISHED. RELEASED FOR PUBLICATION 20
© COPYRIGHT 20 BY - ALL RIGHTS RESERVED.

REVISIONS

P	LTR	DESCRIPTION	DATE	DWN	APVD
	V	REDRAWN/REVISED PER ECO-17-001756	09NOV2017	GR	JO

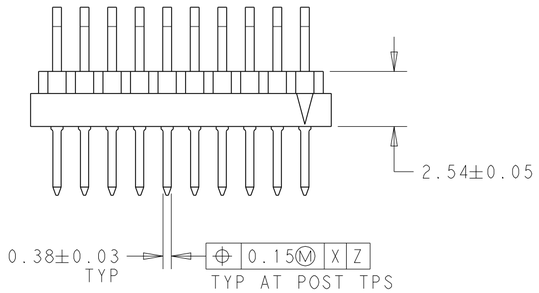

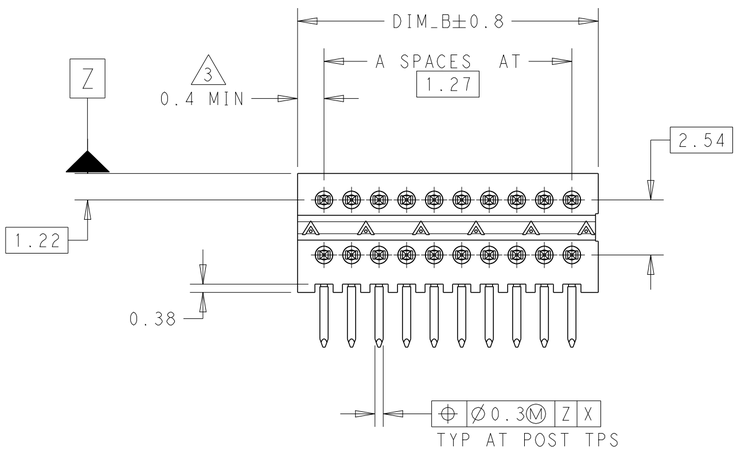

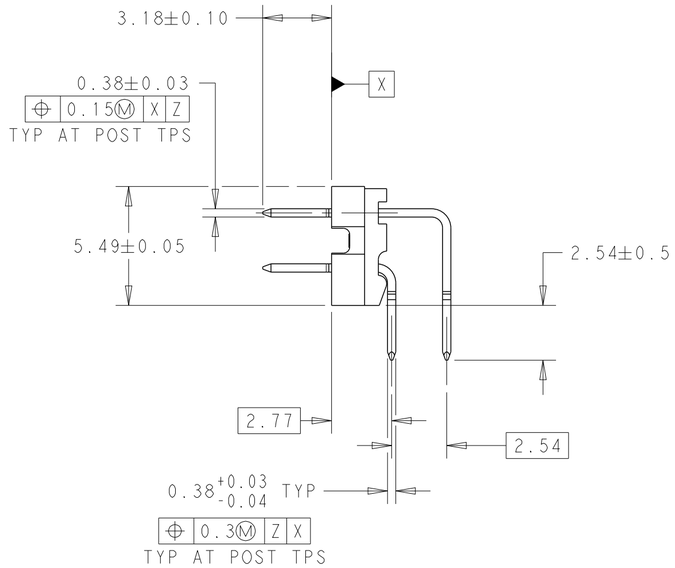

1. CONTACT AREAS PLATED WITH 0.76µm GOLD; SOLDER TAILS PLATED WITH 3.81µm MIN TIN-LEAD; ALL OVER 1.27µm MIN NICKEL
2. NOTE DELETED
3. THE NOTED DIMENSIONS APPLY AT THE INTERSECTION OF THE POST AND HOUSING.
4. CONTACT AREAS PLATED WITH 0.76µm GOLD; SOLDER TAILS PLATED WITH 3.81µm MIN TIN; ALL OVER 1.27µm MIN NICKEL
5. NOTE DELETED
6. FINISH: 0.03µm MIN GOLD ON GOLD PLATED AREA, 3.81µm MATTE TIN-LEAD ON TIN PLATED AREA,UNDER PLATING SHOULD BE 1.27µm NICKEL ON ENTIRE CONTACT. GOLD AND TIN PLATING MAY NOT OVERLAP.
7. FINISH: 0.03µm MIN GOLD ON GOLD PLATED AREA, 3.81µm MATTE TIN ON TIN PLATE AREA, UNDER PLATING SHOULD BE 1.27µm NICKEL ON ENTIRE CONTACT. GOLD AND TIN PLATING MAY NOT OVERLAP.
8. NOTE DELETED
9. NOTE DELETED
10. NOTE DELETED
11. MATERIAL: HOUSING:LCP
COLOR-BLACK
CONTACT:COPPER ALLOY

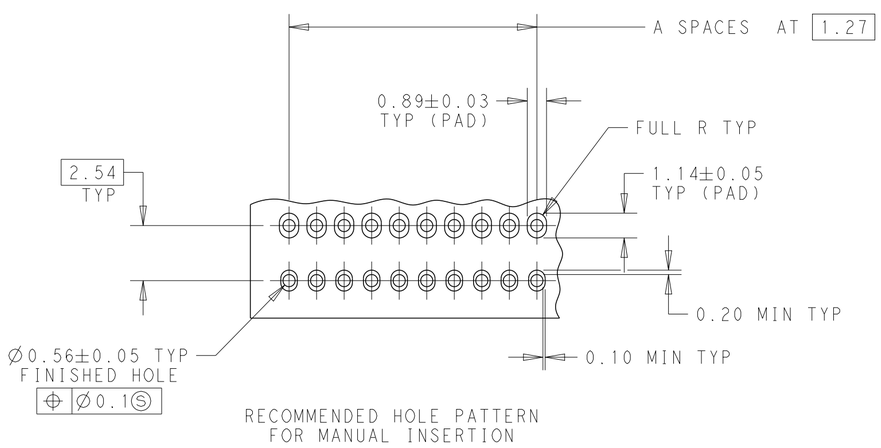

RECOMMENDED HOLE PATTERN
FOR MANUAL INSERTION

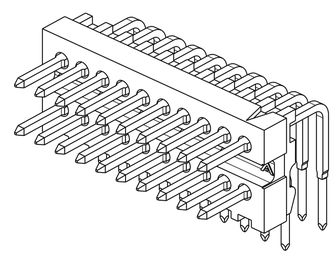

THIS DRAWING IS A CONTROLLED DOCUMENT.		DWN G.RAMESH 09NOV2017	TE Connectivity
DIMENSIONS: mm	TOLERANCES UNLESS OTHERWISE SPECIFIED: 0 PLC ±- 1 PLC ±0.3 2 PLC ±0.13 3 PLC ±- 4 PLC ±- ANGLES ±0.5°	CHK J.OLSON 09NOV2017	NAME HEADER ASSEMBLY,RIGHT ANGLE, UNSHROUDED, DOUBLE ROW, AMPMODU System 50
		APVD J.OLSON 09NOV2017	
		PRODUCT SPEC 108-1093	
		APPLICATION SPEC 114-20531	SIZE A2 / CAGE CODE 00779 / DRAWING NO C-104118 / RESTRICTED TO
MATERIAL 11	FINISH SEE TABLE -	WEIGHT -	
		CUSTOMER DRAWING	SCALE 5:1 / SHEET 1 OF 2 / REV V

THIS DRAWING IS UNPUBLISHED. RELEASED FOR PUBLICATION 20
© COPYRIGHT 20 BY - ALL RIGHTS RESERVED.

REVISIONS

P	LTR	DESCRIPTION	DATE	DWN	APVD
	-	SEE SHEET 1	-	-	-

7	63.88	49	100	8-104118-7
	51.18	39	80	8-104118-6
	46.10	35	72	8-104118-5
	38.48	29	60	8-104118-4
	28.32	21	44	8-104118-3
	25.78	19	40	8-104118-2
	21.97	16	34	8-104118-1
	19.43	14	30	8-104118-0
	16.89	12	26	7-104118-9
	15.62	11	24	7-104118-8
	13.08	9	20	7-104118-7
	10.54	7	16	7-104118-6
	9.27	6	14	7-104118-5
	8.00	5	12	7-104118-4
	6.73	4	10	7-104118-3
	5.46	3	8	7-104118-2
	32.13	24	50	7-104118-1
4	63.88	49	100	6-104118-7
	51.18	39	80	6-104118-6
	46.10	35	72	6-104118-5
	38.48	29	60	6-104118-4
	28.32	21	44	6-104118-3
	25.78	19	40	6-104118-2
	21.97	16	34	6-104118-1
	19.43	14	30	6-104118-0
	16.89	12	26	5-104118-9
	15.62	11	24	5-104118-8
	13.08	9	20	5-104118-7
	10.54	7	16	5-104118-6
	9.27	6	14	5-104118-5
	8.00	5	12	5-104118-4
	6.73	4	10	5-104118-3
	5.46	3	8	5-104118-2
	32.13	24	50	5-104118-1
FINISH	DIM_B	A SPACES	NO OF POSN	PART NUMBER

6	63.88	49	100	3-104118-7
	51.18	39	80	3-104118-6
	46.10	35	72	3-104118-5
	38.48	29	60	3-104118-4
	28.32	21	44	3-104118-3
	25.78	19	40	3-104118-2
	21.97	16	34	3-104118-1
	19.43	14	30	3-104118-0
	16.89	12	26	2-104118-9
	15.62	11	24	2-104118-8
	13.08	9	20	2-104118-7
	10.54	7	16	2-104118-6
	9.27	6	14	2-104118-5
	8.00	5	12	2-104118-4
	6.73	4	10	2-104118-3
	5.46	3	8	2-104118-2
	32.13	24	50	2-104118-1
1	63.88	49	100	1-104118-7
	51.18	39	80	1-104118-6
	46.10	35	72	1-104118-5
	38.48	29	60	1-104118-4
	28.32	21	44	1-104118-3
	25.78	19	40	1-104118-2
	21.97	16	34	1-104118-1
	19.43	14	30	1-104118-0
	16.89	12	26	104118-9
	15.62	11	24	104118-8
	13.08	9	20	104118-7
	10.54	7	16	104118-6
	9.27	6	14	104118-5
	8.00	5	12	104118-4
	6.73	4	10	104118-3
	5.46	3	8	104118-2
	32.13	24	50	104118-1
FINISH	DIM_B	A SPACES	NO OF POSN	PART NUMBER

THIS DRAWING IS A CONTROLLED DOCUMENT.

DIMENSIONS: mm

TOLERANCES UNLESS OTHERWISE SPECIFIED:
0 PLC ±-
1 PLC ±0.3
2 PLC ±0.13
3 PLC ±-
4 PLC ±-
ANGLES ±0.5°

MATERIAL

FINISH SEE TABLE -

DWN G.RAMESH 09NOV2017
CHK J.OLSON 09NOV2017
APVD J.OLSON 09NOV2017
PRODUCT SPEC 108-1093
APPLICATION SPEC 114-20531
WEIGHT -

TE Connectivity

NAME HEADER ASSEMBLY,RIGHT ANGLE, UNSHROUDED, DOUBLE ROW, AMPMODU System 50

SIZE A2 | CAGE CODE 00779 | DRAWING NO C-104118 | RESTRICTED TO

CUSTOMER DRAWING | SCALE 5:1 | SHEET 2 OF 2 | REV V

Общество с ограниченной ответственностью «МосЧип» ИНН 7719860671 / КПП 771901001
Адрес: 105318, г.Москва, ул.Щербаковская д.3, офис 1107

Данный компонент на территории Российской Федерации

Вы можете приобрести в компании MosChip.

Для оперативного оформления запроса Вам необходимо перейти по данной ссылке:

http://moschip.ru/get-element

Вы можете разместить у нас заказ для любого Вашего проекта, будь то серийное производство или разработка единичного прибора.

В нашем ассортименте представлены ведущие мировые производители активных и пассивных электронных компонентов.

Нашей специализацией является поставка электронной компонентной базы двойного назначения, продукции таких производителей как XILINX, Intel (ex.ALTERA), Vicor, Microchip, Texas Instruments, Analog Devices, Mini-Circuits, Amphenol, Glenair.

Сотрудничество с глобальными дистрибьюторами электронных компонентов, предоставляет возможность заказывать и получать с международных складов практически любой перечень компонентов в оптимальные для Вас сроки.

На всех этапах разработки и производства наши партнеры могут получить квалифицированную поддержку опытных инженеров.

Система менеджмента качества компании отвечает требованиям в соответствии с ГОСТ Р ИСО 9001, ГОСТ РВ 0015-002 и ЭС РД 009

Офис по работе с юридическими лицами:

105318, г.Москва, ул.Щербаковская д.3, офис 1107, 1118, ДЦ «Щербаковский»

Телефон: +7 495 668-12-70 (многоканальный)

Факс: +7 495 668-12-70 (доб.304)

E-mail: info@moschip.ru

Skype отдела продаж:
moschip.ru
moschip.ru_4
moschip.ru_6
moschip.ru_9