IEC Std. C13 & C14

Catalog No.: VAC13KS & VAC14KS

Description : Positive Lock Connector & mating inlet

Standard : EN60320-1 : 2001, BS4491, AS/NZS 3109.1

Rating : 10A, 250V

Application : Server, Switch, Medical Instruments, Router, etc.

Cable Source	Cable Type & Size	Plug for detachable cordage
BaoHing (Shenzhen)	H05VV-F 3x0.75mm^2 and H05VV-F 3x1.00mm^2	Europe plug catalog no.: **M2511 and EU16CS3** U.K. plug catalog no.: **UK13A3 and MP5004** Australia plug catalog no.: **AU10S3**
TongYuan (Shenzhen)	H05VV-F 3x0.75mm^2 and H05VV-F 3x1.00mm^2	Europe plug catalog no.: **M2511** U.K. plug catalog no.: **UK13A3 and MP5004** Australia plug catalog no.: **AU10S3**

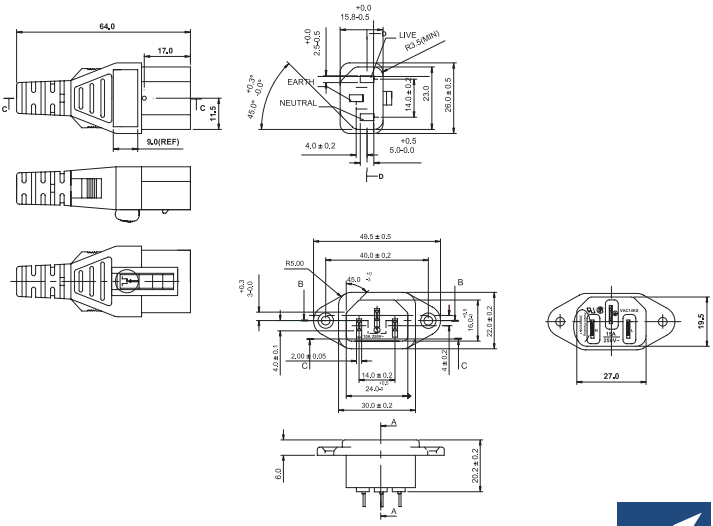

Enquiries email to npd@volex.com

Общество с ограниченной ответственностью «МосЧип» ИНН 7719860671 / КПП 771901001
Адрес: 105318, г.Москва, ул.Щербаковская д.3, офис 1107

Данный компонент на территории Российской Федерации

Вы можете приобрести в компании MosChip.

Для оперативного оформления запроса Вам необходимо перейти по данной ссылке:

http://moschip.ru/get-element

Вы можете разместить у нас заказ для любого Вашего проекта, будь то серийное производство или разработка единичного прибора.

В нашем ассортименте представлены ведущие мировые производители активных и пассивных электронных компонентов.

Нашей специализацией является поставка электронной компонентной базы двойного назначения, продукции таких производителей как XILINX, Intel (ex.ALTERA), Vicor, Microchip, Texas Instruments, Analog Devices, Mini-Circuits, Amphenol, Glenair.

Сотрудничество с глобальными дистрибьюторами электронных компонентов, предоставляет возможность заказывать и получать с международных складов практически любой перечень компонентов в оптимальные для Вас сроки.

На всех этапах разработки и производства наши партнеры могут получить квалифицированную поддержку опытных инженеров.

Система менеджмента качества компании отвечает требованиям в соответствии с ГОСТ Р ИСО 9001, ГОСТ РВ 0015-002 и ЭС РД 009

Офис по работе с юридическими лицами:

105318, г.Москва, ул.Щербаковская д.3, офис 1107, 1118, ДЦ «Щербаковский»

Телефон: +7 495 668-12-70 (многоканальный)

Факс: +7 495 668-12-70 (доб.304)

E-mail: info@moschip.ru

Skype отдела продаж:
moschip.ru
moschip.ru_4
moschip.ru_6
moschip.ru_9