PRODUCT NUMBER
10127396-01H2410LF

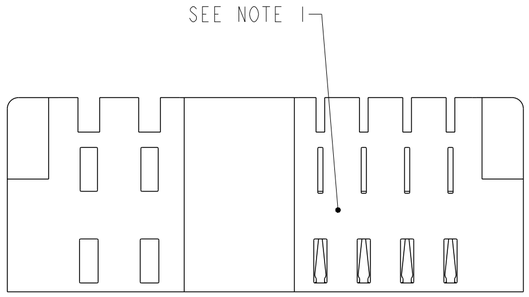

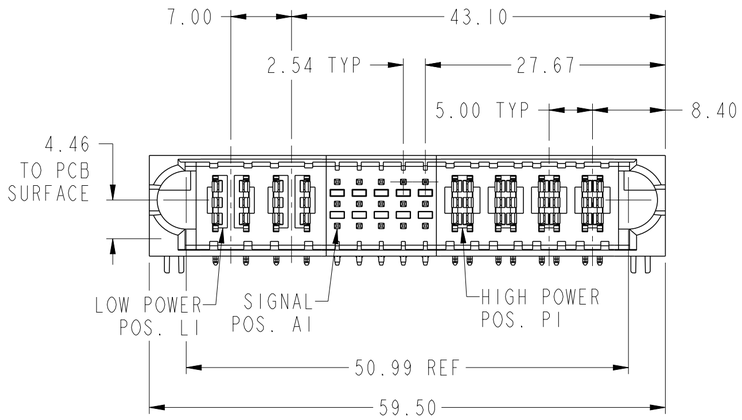

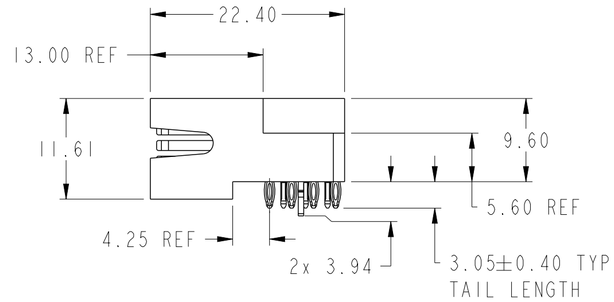

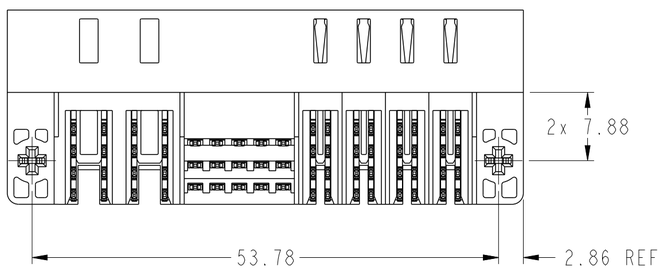

spec ref	-			dr	Kaka Zhang	2015/06/04	projection	MM	size A2 / scale 2:1
tolerance std - ASME Y14.5	TOLERANCES UNLESS OTHERWISE SPECIFIED			eng	De-Ming Lu	2015/12/29			
				chr	Fancy Zhang	2015/12/29			ecn no -
				appr	Pei-Ming Zheng	2015/12/29	product family	PwrBlade ULTRA	rel level **Released**
surface - ASME Y14.5	linear	0.X	±0.5	FCI	title	4LP+15S+4HP, PRESS-FIT R/A PLUG, PwrBlade ULTRA	dwg no	10127396-01H2410	rev **A**
		0.XX	±0.25						
		0.XXX	±0.130						
	angular	0°	±2°	www.fci.com	cat. no.	-	Product - Customer Drw		sheet 1 of 3

Copyright FCI.

PRODUCT NO.	ROWS	E1	L1	L2	L3	L4	1	2	3	4	5	P1	P2	P3	P4	E2
			LOW POWER				SIGNAL					HIGH POWER				
10127396-01H2410LF	C B A	HA	LF	RF	LF	RF	SC SB SA	SC SB SA	SC SB SA	SC SB SA	SC SB SA	LF RF	LF RF	LF RF	LF RF	HA

CODE	DESCRIPTION
LF	LEFT POWER CONTACT
RF	RIGHT POWER CONTACT
SA	SIGNAL CONTACT
SB	SIGNAL CONTACT
SC	SIGNAL CONTACT
HA	HOLD DOWN

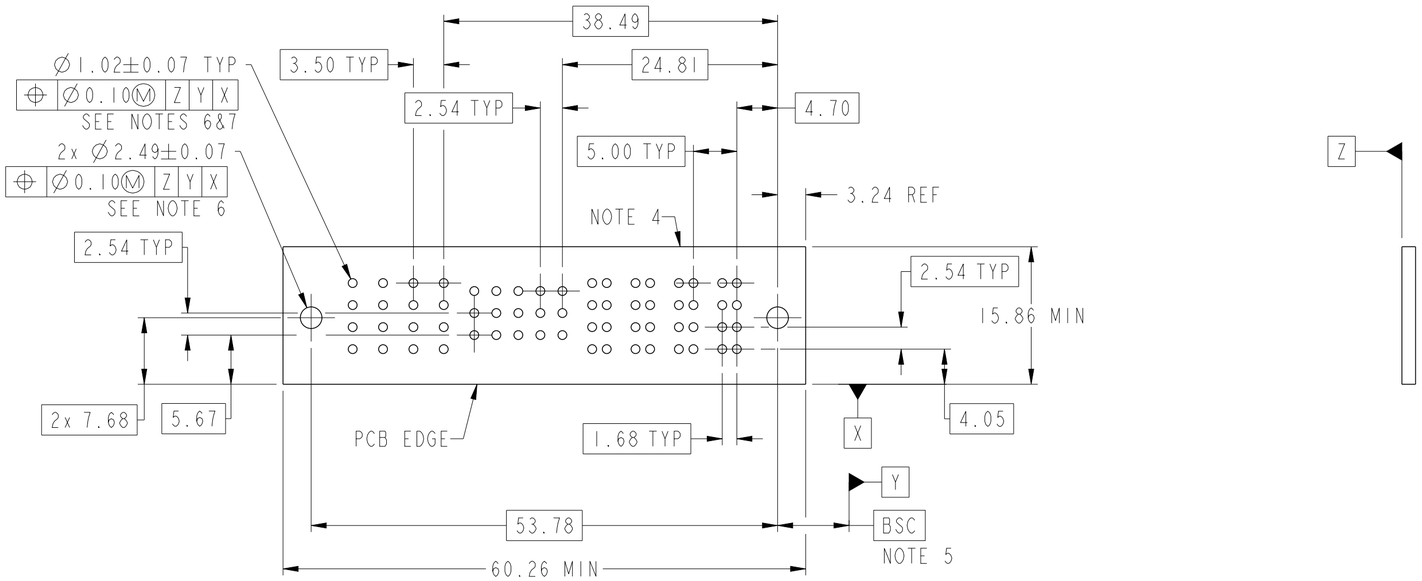

spec ref	-			dr	Kaka Zhang	2015/06/04	
tolerance std - ASME Y14.5	TOLERANCES UNLESS OTHERWISE SPECIFIED			eng	De-Ming Lu	2015/12/29	
				chr	Fancy Zhang	2015/12/29	
				appr	Pei-Ming Zheng	2015/12/29	
surface - ✓	linear	0.X	±0.5				
		0.XX	±0.25				
		0.XXX	±0.130				
ASME Y14.5	angular	0°	±2°				

projection | MM | size A2 | scale 2:1
ecn no -
product family PwrBlade ULTRA | rel level **Released**

FCI www.fci.com

title: 4LP+15S+4HP, PRESS-FIT R/A PLUG, PwrBlade ULTRA

dwg no 10127396-01H2410 | rev A

cat. no. - | Product - Customer Drw | sheet 2 of 3

Copyright FCI.

PRODUCT NUMBER
10127396-01H2410LF

NOTES:

1. "FCI", PART NUMBER AND DATE CODE TO BE MARKED ON THIS SURFACE.
   THE P/N CAN BE OMITTED IF THERE IS NOT ENOUGH SPACE ON THIS SURFACE.

2. MATERIALS:
   HOUSING: GLASS FILLED WITH HIGH TEMP POLYAMIDE, UL94V-0.
   POWER CONTACTS: COPPER ALLOY.
   SIGNAL CONTACTS: COPPER ALLOY.
   HOLD DOWN: COPPER ALLOY.

3. PLATING SPECIFICATION: FCI 10135186.

4. DENOTES CONNECTOR KEEP OUT ZONE.

5. DATUM AND BASIC DIMENSION ARE ESTABLISHED BY CUSTOMER.

6. ALL HOLE DIAMETERS ARE FINISHED HOLE SIZES.

7. 1.150±0.025mm DRILLED HOLE PLATED WITH 7.62μm MIN Sn OVER
   25.4μm-76.2μm Cu PLATING TO ACHIEVE A 1.02±0.07mm FINISHED HOLE.

8. PRODUCT SPECIFICATION: FCI GS-12-1176.
   APPLICATION SPECIFICATION: FCI GS-20-0389.
   PRODUCT PACKAGE SPECIFICATION: FCI GS-14-2354.

Copyright FCI.

spec ref -			dr	Kaka Zhang	2015/06/04	projection	MM	size A2 / scale 2:1
tolerance std - ASME Y14.5	TOLERANCES UNLESS OTHERWISE SPECIFIED		eng	De-Ming Lu	2015/12/29			ecn no -
			chr	Fancy Zhang	2015/12/29			
			appr	Pei-Ming Zheng	2015/12/29	product family	PwrBlade ULTRA	rel level Released
surface - ASME Y14.5	linear	0.X	±0.5	FCI	title	4LP+15S+4HP, PRESS-FIT R/A PLUG, PwrBlade ULTRA	dwg no 10127396-01H2410	rev A
		0.XX	±0.25					
		0.XXX	±0.130					
	angular	0°	±2°	www.fci.com	cat. no. -	Product - Customer Drw		sheet 3 of 3

ProE File - REV C - 2009-06-09

Общество с ограниченной ответственностью «МосЧип» ИНН 7719860671 / КПП 771901001
Адрес: 105318, г.Москва, ул.Щербаковская д.3, офис 1107

Данный компонент на территории Российской Федерации

Вы можете приобрести в компании MosChip.

Для оперативного оформления запроса Вам необходимо перейти по данной ссылке:

http://moschip.ru/get-element

Вы можете разместить у нас заказ для любого Вашего проекта, будь то серийное производство или разработка единичного прибора.

В нашем ассортименте представлены ведущие мировые производители активных и пассивных электронных компонентов.

Нашей специализацией является поставка электронной компонентной базы двойного назначения, продукции таких производителей как XILINX, Intel (ex.ALTERA), Vicor, Microchip, Texas Instruments, Analog Devices, Mini-Circuits, Amphenol, Glenair.

Сотрудничество с глобальными дистрибьюторами электронных компонентов, предоставляет возможность заказывать и получать с международных складов практически любой перечень компонентов в оптимальные для Вас сроки.

На всех этапах разработки и производства наши партнеры могут получить квалифицированную поддержку опытных инженеров.

Система менеджмента качества компании отвечает требованиям в соответствии с ГОСТ Р ИСО 9001, ГОСТ РВ 0015-002 и ЭС РД 009

Офис по работе с юридическими лицами:

105318, г.Москва, ул.Щербаковская д.3, офис 1107, 1118, ДЦ «Щербаковский»

Телефон: +7 495 668-12-70 (многоканальный)

Факс: +7 495 668-12-70 (доб.304)

E-mail: info@moschip.ru

Skype отдела продаж:
moschip.ru
moschip.ru_4
moschip.ru_6
moschip.ru_9