RADIALL® COAXIAL CONNECTORS	- TECHNICAL DATA	R191.419.000	
N FEMALE - BNC MALE -		Issue : 9531	Page
		Series : ADAPT STD 50	1 / 1

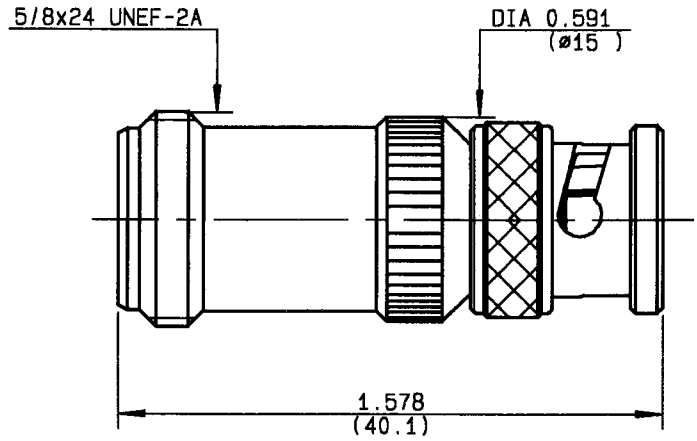

CABLES : -

CHARACTERISTICS

NOMINAL IMPEDANCE	50	Ω
FREQUENCY RANGE	0-4	GHz
TEMPERATURE RATING	-65/+165	°C
VSWR	1.05 + .055 x F(GHz)Maxi	
RF INSERTION LOSS	0.2 √F(GHz) dB Maxi	
VOLTAGE RATING	500	Vrms Max
DIELECTRIC WITHSTANDING VOLTAGE	1500	Vrms min
INSULATION RESISTANCE	5000	MΩ min
HERMETIC SEAL	- / NA	cc/s / Atm.cm3/s
LEAKAGE (pressurized only)	- / NA	psi / MPa
WEIGTH	1.1071 / 31	Oz / g
-		

STANDARDISATION		
	-	
	-	
	-	
	-	
	-	
CABLE RETENTION	0 / NA	lb min / N
CENTER CONTACT RETENTION		
Axial force - mating end	6.06 / 27	lb min / N
Axial force - opposite end	6.06 / 27	lb min / N
Torque (Min)	0 / NA	Inch.oz / cm.N
RECOMMENDED TORQUES		
Mating	0 / NA	inch.lb / cm.N
Panel nut	0 / NA	inch.lb / cm.N
Clamp nut	0 / -	inch.lb / cm.N

CONSTRUCTION

CONNECTOR PARTS	MATERIALS	FINISH
BODY	BRASS	NICKEL
OUTER CONTACT	BRASS	NICKEL
CENTER CONTACT	BERYLLIUM COPPER	GOLD OVER NICKEL
INSULATOR	PTFE	-
-	-	-
-	-	-
-	-	-
-	-	-
-	-	-

ISSUE	REVISION No	DESCRIPTION	BY	DATE
-	-	-	-	-
-	-	-	-	-
-	-	-	-	-
95-31	94-12-010	center contact retention	CONSTANTIN	03/08/95

Initiated on 03/08/95	The information given here is subject to change without notice. Design changes may be in order to inprove the product. - -	RADIALL®
Approval by LELEU		

CONSTANTIN

Общество с ограниченной ответственностью «МосЧип» ИНН 7719860671 / КПП 771901001
Адрес: 105318, г.Москва, ул.Щербаковская д.3, офис 1107

Данный компонент на территории Российской Федерации

Вы можете приобрести в компании MosChip.

Для оперативного оформления запроса Вам необходимо перейти по данной ссылке:

http://moschip.ru/get-element

Вы можете разместить у нас заказ для любого Вашего проекта, будь то серийное производство или разработка единичного прибора.

В нашем ассортименте представлены ведущие мировые производители активных и пассивных электронных компонентов.

Нашей специализацией является поставка электронной компонентной базы двойного назначения, продукции таких производителей как XILINX, Intel (ex.ALTERA), Vicor, Microchip, Texas Instruments, Analog Devices, Mini-Circuits, Amphenol, Glenair.

Сотрудничество с глобальными дистрибьюторами электронных компонентов, предоставляет возможность заказывать и получать с международных складов практически любой перечень компонентов в оптимальные для Вас сроки.

На всех этапах разработки и производства наши партнеры могут получить квалифицированную поддержку опытных инженеров.

Система менеджмента качества компании отвечает требованиям в соответствии с ГОСТ Р ИСО 9001, ГОСТ РВ 0015-002 и ЭС РД 009

Офис по работе с юридическими лицами:

105318, г.Москва, ул.Щербаковская д.3, офис 1107, 1118, ДЦ «Щербаковский»

Телефон: +7 495 668-12-70 (многоканальный)

Факс: +7 495 668-12-70 (доб.304)

E-mail: info@moschip.ru

Skype отдела продаж:
moschip.ru
moschip.ru_4
moschip.ru_6
moschip.ru_9