THIS DRAWING IS UNPUBLISHED.
VERTRAULICH - UNVERÖFFENTLICHTE ZEICHNUNG
© COPYRIGHT 2009

RELEASED FOR PUBLICATION APR 2009
FREI FÜER VEROEFFENTLICHUNG
ALL RIGHTS RESERVED.
ALLE RECHTE VORBEHALTEN.

MATED WITH:
PASSEND ZU:
SEE NOTE 11

LOC	DIST
A1	-

PROJEKT NR.
EGATN09343

REVISIONS
ÄNDERUNGEN

P	LTR	DESCRIPTION BESCHREIBUNG	DATE	DWN	APVD
	B	NEW VARIANT OF LEVER ADDED. SEE PCN E-11-020758	16NOV2011	NP	FE
	B1	CLARIFICATION OF COLOR CODING. SEE PCN E-12-001547	25JAN2012	NP	FE
	C	LEVER COLOR YELLOW REPLACED BY RED. SEE PCN E-13-012334	06AUG2013	NP	FE
	C1	VARIANT ADDED. SEE PCN E-17-001902	09FEB2017	NP	FE

INTERFACE FOR GROMMET
Ausführungsvorschrift für Gummitülle

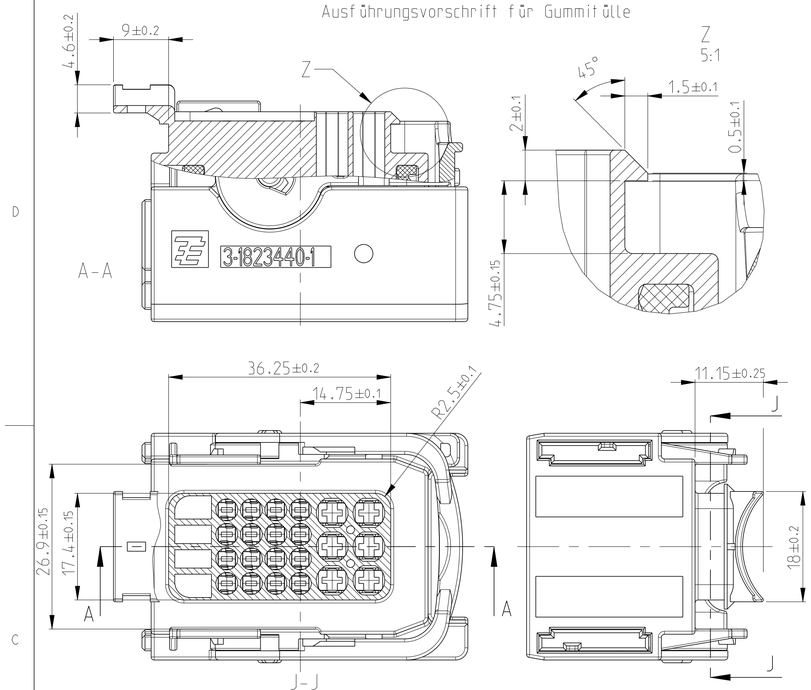

1/2/3/4-1823440-2
18pos.
CAVITY 13-16 CLOSED
18pol.
Kammern 13-16 geschlossen

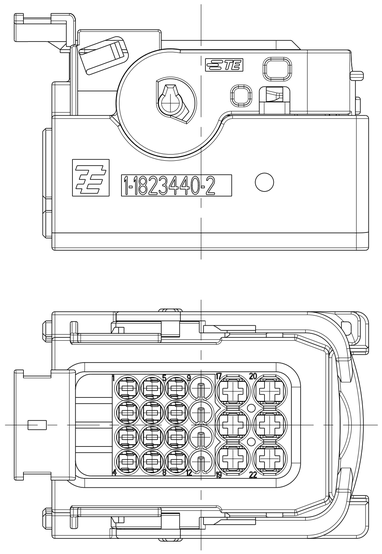

1/2/3/4-1823440-3

WITH CABLE EXIT
FOR COVER 13 AND CORRUGATED TUBE NW17

mit Kabelabgang
für Kappe 13 und Wellrohr NW17

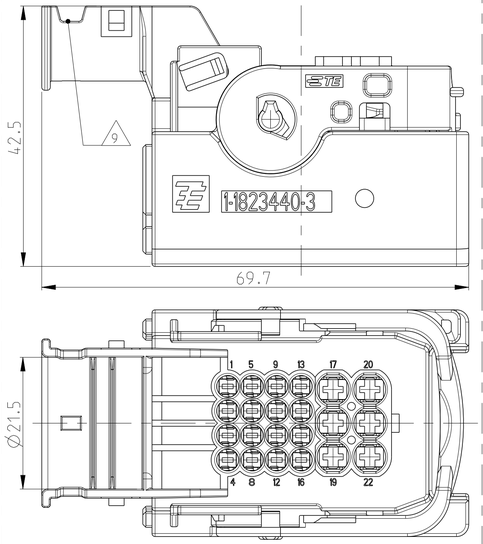

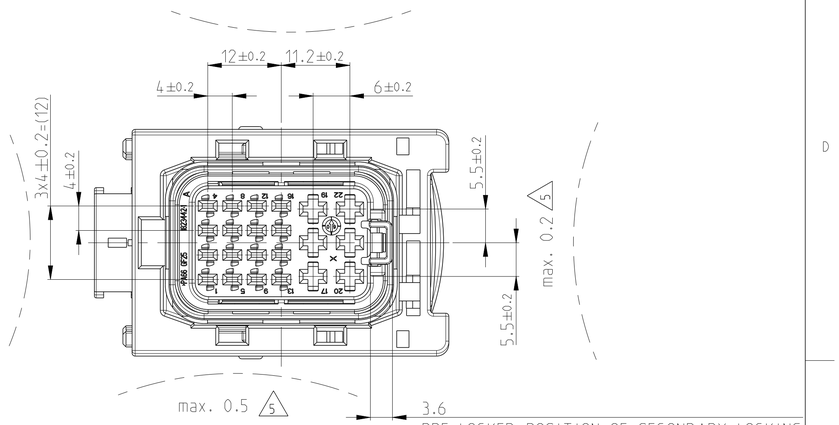

PRE LOCKED POSITION OF SECONDARY LOCKING
Vorraststellung der 2. Kontaktsicherung

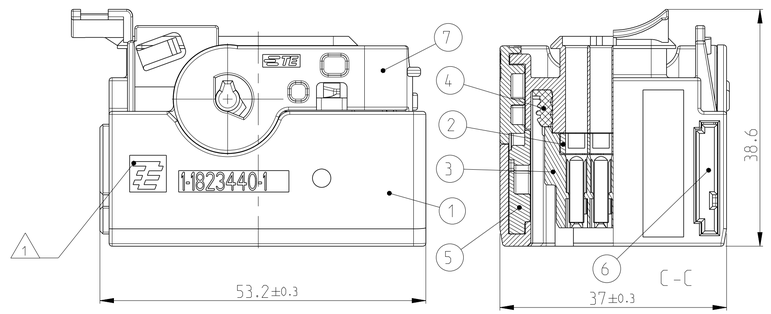

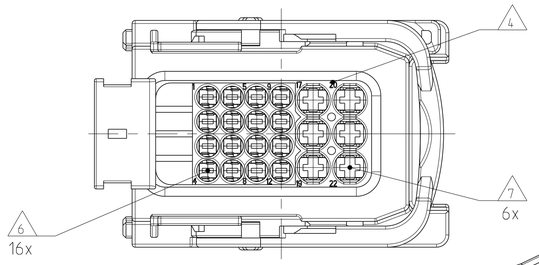

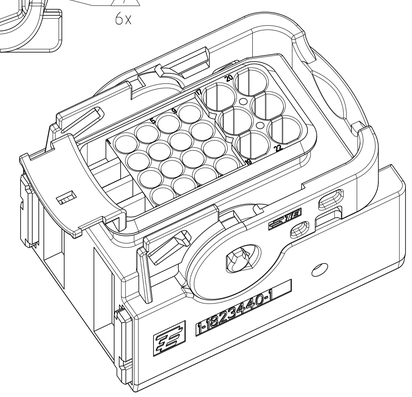

1-1823440-1 AS SHOWN
1-1823440-1 wie gezeigt

1-1823440-X
CODING A
Kodierung A

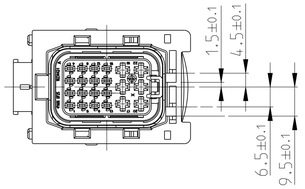

2-1823440-X
CODING B
Kodierung B

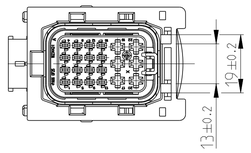

3-1823440-X
CODING C
Kodierung C

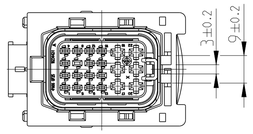

4-1823440-X
CODING D
Kodierung D

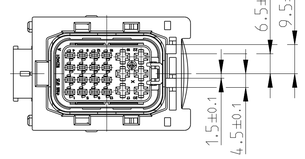

2.7
LOCKED POSITION OF SECONDARY LOCKING
Entraststellung der 2. Kontaktsicherung
LOCKING DISTANCE 0.9 MM
Verschiebeweg 0.9mm

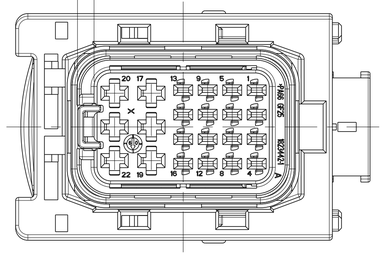

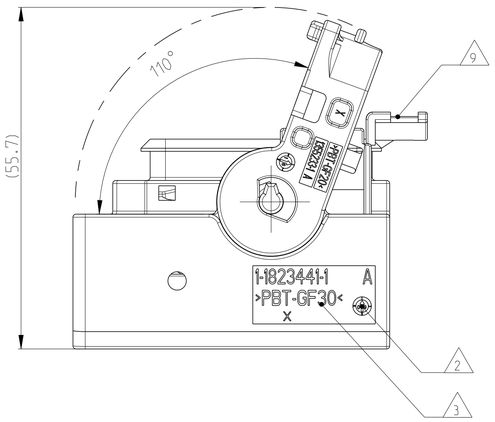

CONNECTOR IN PRE LOCKED POSITION
Steckverbinder in Vorraststellung

NOTES
Bemerkungen

1. TE LOGO AND PART NUMBER
   TE Logo und Bestellnummer
2. PRODUCTION DATE
   Produktionsdatum
3. MATERIAL MARKING ACC. TO VDA 260
   Materialkennzeichnung nach VDA 260
4. CAVITY NUMBERING
   Kammernummerierung
5. WARPAGE TO ... PERMITTED
   Verzug zulässig bis....
6. CAVITIES MATED WITH AMP MCP 1.5K
   SEE PRODUCT GROUP DRAWING
   TE NO: 1241436
   MAX. WIRESIZE: 1.5mm² FLR / AWG 16 TXL
   Kontaktkammern passend für AMP MCP 1.5K
   siehe Produkt-Gruppenzeichnung
   TE Nr. 1241436
   max. Drahtgrößenbereich: 1.5mm² FLR / AWG 16 TXL
7. CAVITIES MATED WITH AMP MCP 2.8
   SEE PRODUCT GROUP DRAWING
   TE NO: 1355036
   MAX. WIRESIZE: 2.5mm² FLR / AWG 12 TXL
   Kontaktkammern passend für AMP MCP 2.8
   siehe Produkt-Gruppenzeichnung
   TE Nr.: 1355036
   max. Drahtgrößenbereich: 2.5mm² FLR / AWG 12 TXL
8. MALFUNCTION CAUSED BY LACQUER IS NOT COVERED BY TE WARRENTY
   Funktionsbeeinträchtig. durch Lackieren liegt nicht im Einfluss und Gewaehrleistungsumfang von TE
9. MAX. CABLE TIE WIDTH: 3mm
   max. Kabelbinderbreite 3mm
10. LAYER PACKAGING IN CORRUGATED BOX
    Lagenverpackung im Versandkarton
11. FITS TO TE TAB HOUSING 1823448/1823449
    Passend zu TE Flachsteckergeh 1823448/1823449
12. FITS TO INTERFACE DRAWING 114-94020
    Passend zur Schnittstellenzeichnung 114-94020
13. FITS TO COVER 2112452-1
    Passend zu Kappe 2112452-1

4-1823440-3	3-1823440-3	2-1823440-3	1-1823440-3	4-1823440-2	3-1823440-2	2-1823440-2	1-1823440-2	4-1823440-1	3-1823440-1	2-1823440-1	1-1823440-1	TE ORDER NO. TE Bestell-Nr.	REV.	QUANTITY Stueck	MAT.	COLOUR Farbe	DESCRIPTION Beschreibung	REV.	ITEM
C	C	C	C	1	1	1	B	1	1	1	A	C1							
				1	1	1	1	1	1	1	1			PBT-GF20	GREY grau	LEVER Hebel	A	7	
1	1	1	1	-	-	-		-	-	-	-			PBT-GF20	RED rot	LEVER Hebel	A	7	C
1	1	1	1	1	1	1	1	1	1	1	1			PA66-GF30	WINE RED wein rot	SLIDE, RH Schieber, rechts	A	6	
1	1	1	1	1	1	1	1	1	1	1	1			PA66-GF30	WINE RED wein rot	SLIDE, LH Schieber, links	A	5	
1	1	1	1	1	1	1	1	1	1	1	1			MVQ	ORANGE orange	SEAL Dichtung	A	4	
1	1	1	1	1	1	1	1	1	1	1	1			PA66-GF25-V0	BLACK schwarz	CAVITY BLOCK Kontaktgehaeuse	A	3	
1	1	1	1				1				1			PBT-GF30-V0	YELLOW gelb	SECONDARY LOCKING DEVICE zweite Kontaktsicherung	A	2	
1														PBT-GF30-V0	GREEN gruen	22 pos. HSG., CODING D FOR COVER 22 pol. Gehäuse., Kodierung D für Kappe	A	1	
	1													PBT-GF30-V0	BLUE blau	22 pos. HSG., CODING C FOR COVER 22 pol. Gehäuse., Kodierung C für Kappe	A	1	
		1												PBT-GF30-V0	GREY grau	22 pos. HSG., CODING B FOR COVER 22 pol. Gehäuse., Kodierung B für Kappe	A	1	
			1											PBT-GF30-V0	BLACK schwarz	22 pos. HSG., CODING A FOR COVER 22 pol. Gehäuse., Kodierung A für Kappe	A	1	
				1										PBT-GF30-V0	GREEN gruen	~~18 pos. HSG., CODING D~~ 18 pol. Gehäuse., Kodierung D	1	1	
					1									PBT-GF30-V0	BLUE blau	~~18 pos. HSG., CODING C~~ 18 pol. Gehäuse., Kodierung C	1	1	
						1								PBT-GF30-V0	GREY grau	~~18 pos. HSG., CODING B~~ 18 pol. Gehäuse., Kodierung B	1	1	
							1							PBT-GF30-V0	BLACK schwarz	18 pos. HSG., CODING A 18 pol. Gehäuse., Kodierung A	A	1	
								1						PBT-GF30-V0	GREEN gruen	~~22 pos. HSG., CODING D~~ 22 pol. Gehäuse., Kodierung D	1	1	
									1					PBT-GF30-V0	BLUE blau	~~22 pos. HSG., CODING C~~ 22 pol. Gehäuse., Kodierung C	1	1	
										1				PBT-GF30-V0	GREY grau	~~22 pos. HSG., CODING B~~ 22 pol. Gehäuse., Kodierung B	1	1	
											1	C1		PBT-GF30-V0	BLACK schwarz	22 pos. HSG., CODING A 22 pol. Gehäuse., Kodierung A	A	1	

THIS DRAWING IS A CONTROLLED DOCUMENT.
DIESES ZEICHNUNGSDOKUMENT WIRD DURCH AMP INCORPORATED KONTROLLIERT.
ÄNDERUNGEN, die DEM TECHNISCHEN FORTSCHRITT DIENEN, SIND VORBEHALTEN.
DEN ZWEITE LETZTAKTIGEN ÄNDERUNGSSTAND ERFAHREN SIE AUF ANFRAGE.

DIMENSIONS: MASSEINHEITEN: mm
TOLERANCES UNLESS OTHERWISE SPECIFIED: acc. to ISO 8015
DECIMALS: 0 PLC ±; 1 PLC ±; 2 PLC ±; 3 PLC ±; 4 PLC ±
ANGLES/WINKEL ±2°
MATERIAL: SEE TABLE siehe Tabelle
FINISH/OBERFLAECHE/FARBE: SEE TABLE siehe Tabelle

DWN N. Pfaffmann 26FEB2008
CHK F. Eltrop 26FEB2008
APVD C. Eberwein 26FEB2008
PRODUCT SPEC PRODUKTSPEZ. 108-94025
APPLICATION SPEC VERARBEITUNGSSPEZ. 114-18993
WEIGHT GEWICHT 43 g

TE Connectivity

NAME
22POS. AMP MCP 1.5K/2.8
RECEPTACLE HOUSING, SEALED
22 pol. Buchsengehaeuse, gedichtet

SIZE A1 | CAGE CODE 00779 | DRAWING NO ZEICHNUNGS-NR. C-1823440 | RESTRICTED TO NUR FUER –

CUSTOMER DRAWING | KUNDENZEICHNUNG | SCALE MASSSTAB 2:1 | SHEET BLATT 1 OF VON 1 | REV C1

4805 (3/11)

Общество с ограниченной ответственностью «МосЧип» ИНН 7719860671 / КПП 771901001
Адрес: 105318, г.Москва, ул.Щербаковская д.3, офис 1107

Данный компонент на территории Российской Федерации

Вы можете приобрести в компании MosChip.

Для оперативного оформления запроса Вам необходимо перейти по данной ссылке:

http://moschip.ru/get-element

Вы можете разместить у нас заказ для любого Вашего проекта, будь то серийное производство или разработка единичного прибора.

В нашем ассортименте представлены ведущие мировые производители активных и пассивных электронных компонентов.

Нашей специализацией является поставка электронной компонентной базы двойного назначения, продукции таких производителей как XILINX, Intel (ex.ALTERA), Vicor, Microchip, Texas Instruments, Analog Devices, Mini-Circuits, Amphenol, Glenair.

Сотрудничество с глобальными дистрибьюторами электронных компонентов, предоставляет возможность заказывать и получать с международных складов практически любой перечень компонентов в оптимальные для Вас сроки.

На всех этапах разработки и производства наши партнеры могут получить квалифицированную поддержку опытных инженеров.

Система менеджмента качества компании отвечает требованиям в соответствии с ГОСТ Р ИСО 9001, ГОСТ РВ 0015-002 и ЭС РД 009

Офис по работе с юридическими лицами:

105318, г.Москва, ул.Щербаковская д.3, офис 1107, 1118, ДЦ «Щербаковский»

Телефон: +7 495 668-12-70 (многоканальный)

Факс: +7 495 668-12-70 (доб.304)

E-mail: info@moschip.ru

Skype отдела продаж:
moschip.ru
moschip.ru_4
moschip.ru_6
moschip.ru_9