DRW. NO. A105558-001 | Sheet. No. /

記号x数	変更内容 REVISION DESCRIPTION	承認	検図	担当	年月日	変更通知書No.
B x 2	芯数表に図番追加	大家	五十嵐	高平	07/07/09	M113818
C x 12	寸法、記事追加	大家	石井	高平	10/03/25	M120846
D x						
E x						
F x						

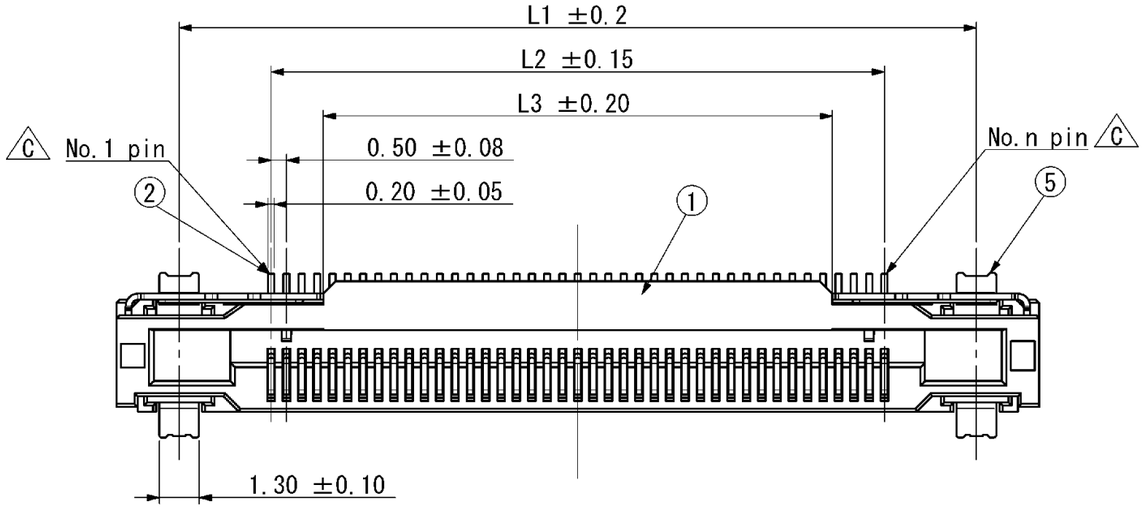

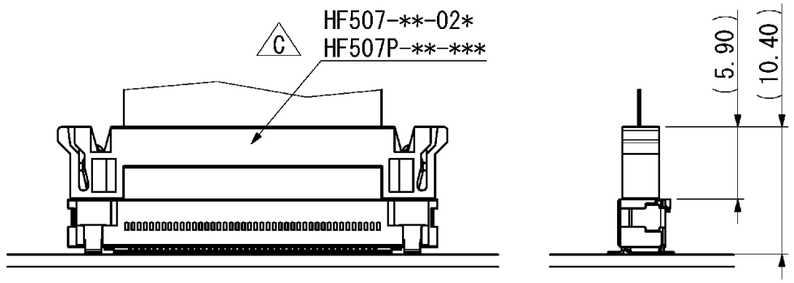

嵌合状態図(参考)
Mated Condition(REF.)

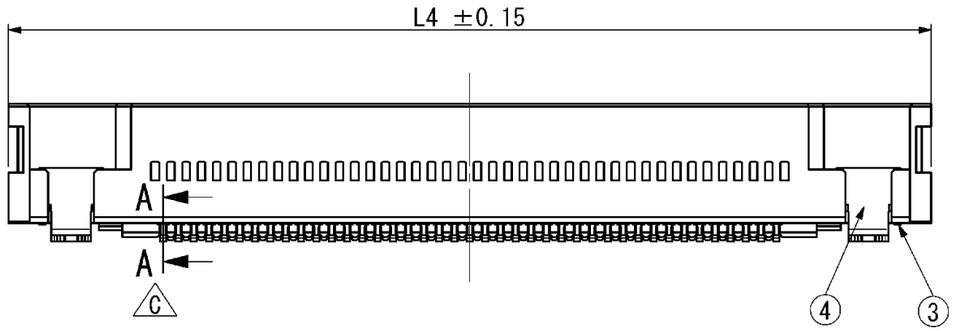

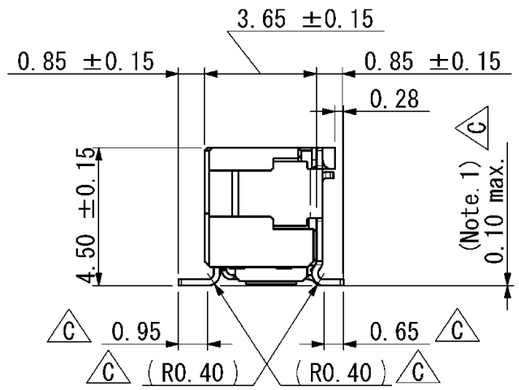

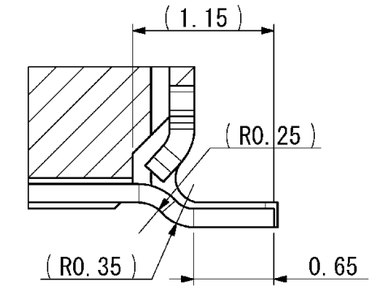

C SEC. A-A(S=20/1)

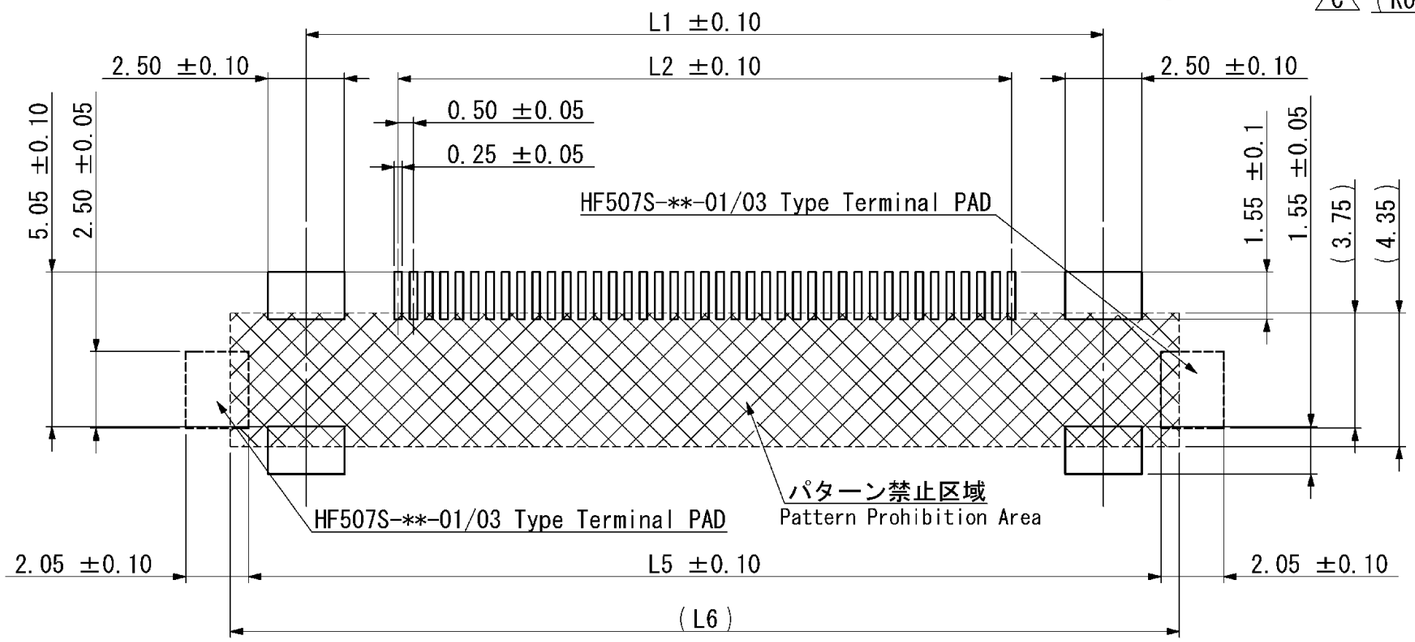

適合基板寸法(参考)
Applicable PCB Dimension(REF.)

記事 Note

1. 端子、及び固定金具の相互のばらつきは0.1以内とする。
   Coplanarity between terminal and Reinforcement terminalshould be 0.1max.
2. C 性能は性能仕様書F105422-001による。
   また、梱包仕様書はR105558-001による。
   Performance shall be referred to F105422-001.
   Standard packaging method R105558-001.
3. C 名称構成
   Composition of product name
   HF507S-**-04 (**:極数(n)Poles)

極数(n)	L1	L2	L3	L4	L5	L6	図番
21	16.00	10.00	6.60	20.10	19.75	20.95	A105558-001
31	21.00	15.00	11.60	25.10	24.75	25.95	A105558-002
41	26.00	20.00	16.60	30.10	29.75	30.95	A105558-003
51	31.00	25.00	21.60	35.10	34.75	35.95	A105558-004

部品番号 ITEM No.	部品名 DESCRIPTION		個数 QNT.	材質・寸法 MATERIAL	記事 CONTENT
5	シェル	Shell	1	PB t0.20	Ni-Sn Pl
4	固定金具	Reinforcement terminal	2	PB t0.20	Ni-Sn Pl
3	ロック金具	Lock metal	2	SUS t0.20	
2	端子	Contact	n	PB t0.15	Ni-Au Pl
1	インシュレータ	Insulator	1	LCP(GF)	Black

指定外公差 ±0.3
Tolerances ±0.3 unless otherwise specified.
( )寸法は参考値 ( )Reference value.

尺度 SCALE	5/1	承認 APP.	承認 APP.	検図 CHK.	製図 DRW.	設計 DSGN.
単位 DIMENSION	mm		06/07/05	06/07/05	06/07/04	06/07/04
三角図法 3RD. ANGLE PROJECTION			大家	五十嵐	高平	高平

山一電機株式会社
YAMAICHI ELECTRONICS Co.,Ltd.

分類(CLASS): Connector for high speed transmission

名称(TITLE): HF507S-**-04

図番(DRW. NO.): A105558-001 | Sheet. No. / | REV. C

A3-A1-SW005

Общество с ограниченной ответственностью «МосЧип» ИНН 7719860671 / КПП 771901001
Адрес: 105318, г.Москва, ул.Щербаковская д.3, офис 1107

Данный компонент на территории Российской Федерации

Вы можете приобрести в компании MosChip.

Для оперативного оформления запроса Вам необходимо перейти по данной ссылке:

http://moschip.ru/get-element

Вы можете разместить у нас заказ для любого Вашего проекта, будь то серийное производство или разработка единичного прибора.

В нашем ассортименте представлены ведущие мировые производители активных и пассивных электронных компонентов.

Нашей специализацией является поставка электронной компонентной базы двойного назначения, продукции таких производителей как XILINX, Intel (ex.ALTERA), Vicor, Microchip, Texas Instruments, Analog Devices, Mini-Circuits, Amphenol, Glenair.

Сотрудничество с глобальными дистрибьюторами электронных компонентов, предоставляет возможность заказывать и получать с международных складов практически любой перечень компонентов в оптимальные для Вас сроки.

На всех этапах разработки и производства наши партнеры могут получить квалифицированную поддержку опытных инженеров.

Система менеджмента качества компании отвечает требованиям в соответствии с ГОСТ Р ИСО 9001, ГОСТ РВ 0015-002 и ЭС РД 009

Офис по работе с юридическими лицами:

105318, г.Москва, ул.Щербаковская д.3, офис 1107, 1118, ДЦ «Щербаковский»

Телефон: +7 495 668-12-70 (многоканальный)

Факс: +7 495 668-12-70 (доб.304)

E-mail: info@moschip.ru

Skype отдела продаж:
moschip.ru
moschip.ru_4
moschip.ru_6
moschip.ru_9