Jul.1.2019 Copyright 2019 HIROSE ELECTRIC CO., LTD. All Rights Reserved.
In case of consideration for using Automotive equipment / device which demand high reliability, kindly contact our sales window correspondents.

	COUNT	DESCRIPTION OF REVISIONS	BY	CHKD	DATE		COUNT	DESCRIPTION OF REVISIONS	BY	CHKD	DATE
△					. .	△					. .
△					. .	△					. .
△					. .	△					. .

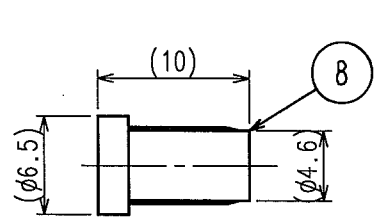

CAP(2:1)

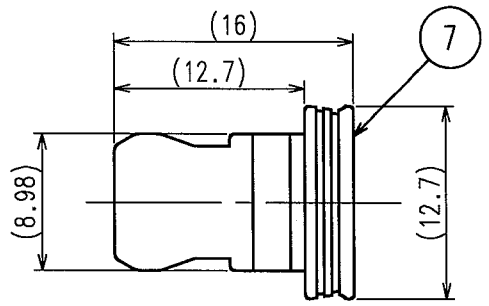

CAP(2:1)

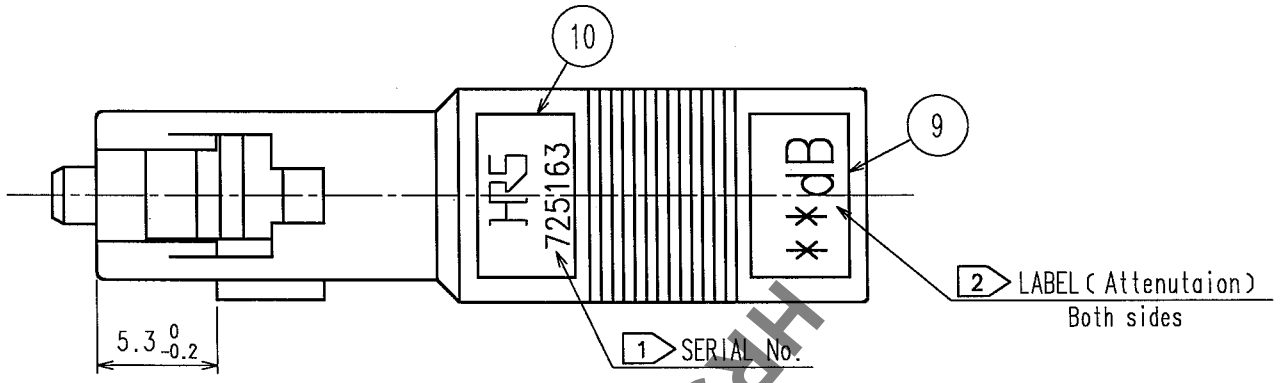

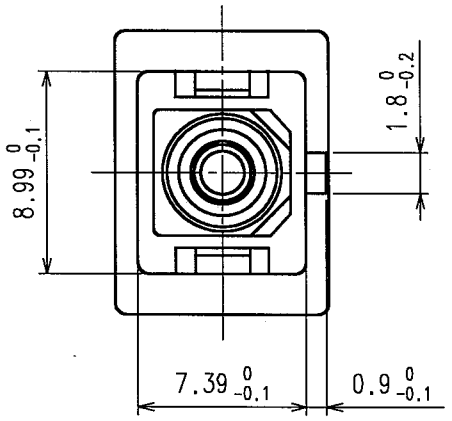

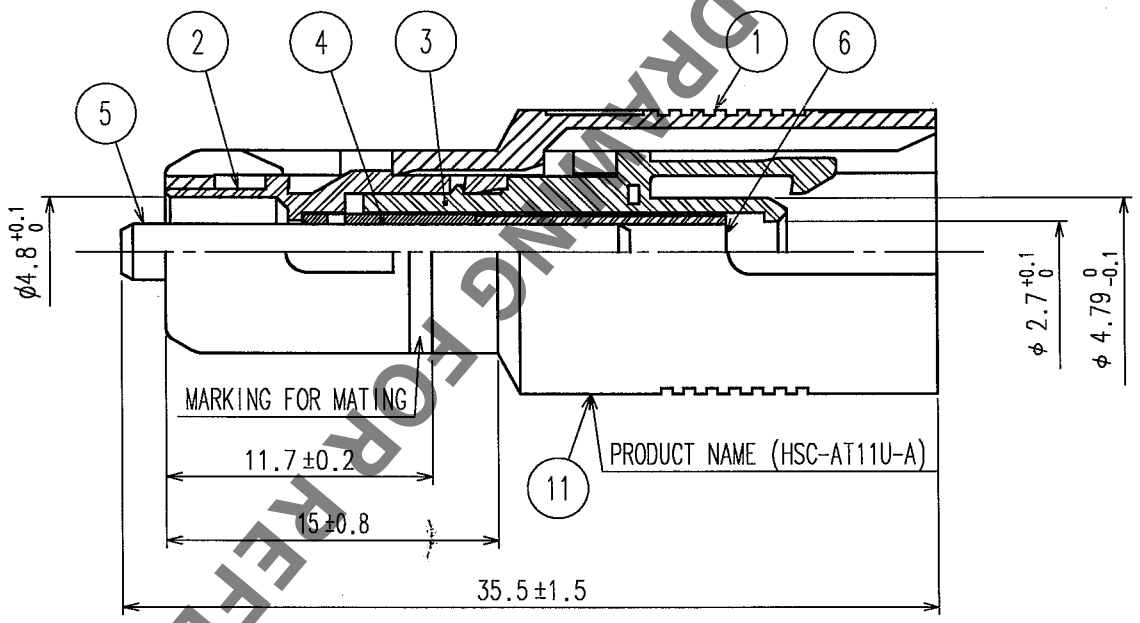

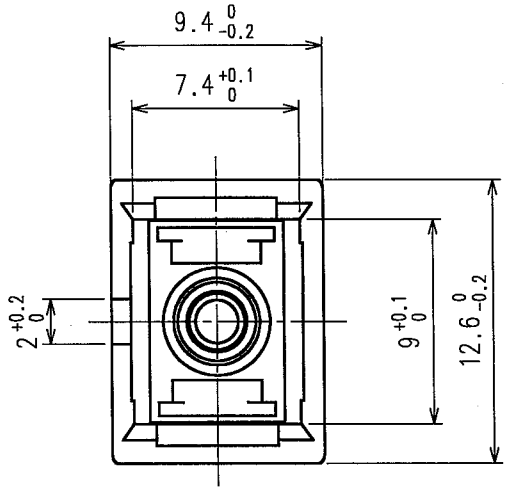

HRS DRAWING FOR REFERENCE

TABLE 1

**	ATT.	PART NO.	HRS NO.	**	ATT.	PART NO.	HRS NO.
00	0dB	HSC-AT11U-A00	CL820-9500-2	10	10dB	HSC-AT11U-A10	CL820-9510-6
01	1dB	HSC-AT11U-A01	CL820-9501-5	11	11dB	HSC-AT11U-A11	CL820-9511-9
02	2dB	HSC-AT11U-A02	CL820-9502-8	12	12dB	HSC-AT11U-A12	CL820-9512-1
03	3dB	HSC-AT11U-A03	CL820-9503-0	13	13dB	HSC-AT11U-A13	CL820-9513-4
04	4dB	HSC-AT11U-A04	CL820-9504-3	14	14dB	HSC-AT11U-A14	CL820-9514-7
05	5dB	HSC-AT11U-A05	CL820-9505-6	15	15dB	HSC-AT11U-A15	CL820-9515-0
06	6dB	HSC-AT11U-A06	CL820-9506-9	16	16dB	HSC-AT11U-A16	CL820-9516-2
07	7dB	HSC-AT11U-A07	CL820-9507-1	20	20dB	HSC-AT11U-A20	CL820-9517-7
08	8dB	HSC-AT11U-A08	CL820-9508-4	25	25dB	HSC-AT11U-A25	CL820-9518-8
09	9dB	HSC-AT11U-A09	CL820-9509-7	30	30dB	HSC-AT11U-A30	CL820-9519-0

NOTE 1 AN EXAMPLE OF SERIAL NO.
2 THE SIGN ** CORRESPONDS TO THE ATTENUATION.
3 PART NO. CORRESPONDING TO THE ATTENUATION ARE WRITTEN IN TABLE1.

NO.	MATERIAL	FINISH, REMARKS	NO.	MATERIAL	FINISH, REMARKS
			11	Polyester	———
5	Zirconia	———	10	Polyester	———
4	Stainless Steel	———	9	Polyester	———
3	Synthetic Resin	———	8	Polyester Elastomer	Black
2	Synthetic Resin	———	7	Synthetic Resin	Black
1	Zink Alloy Die Casting	Nickel Plated	6	Zirconia	———

CODE NO.(OLD)	DRAWN	DESIGNED	CHECKED	APPROVED	RELEASED
	T. Ohshida '04.1.20	T. Ohshida '04.1.20	M. Kaneko '04.1.21	M. Tachibana 04.1.21	

SCALE 3 : 1	DRAWING NO. EDC3-175583	PART NO. HSC-AT11U-A**
UNITS mm	HRS HIROSE ELECTRIC CO., LTD	CODE NO. CL820 — 1/1

TO

Общество с ограниченной ответственностью «МосЧип» ИНН 7719860671 / КПП 771901001
Адрес: 105318, г.Москва, ул.Щербаковская д.3, офис 1107

Данный компонент на территории Российской Федерации

Вы можете приобрести в компании MosChip.

Для оперативного оформления запроса Вам необходимо перейти по данной ссылке:

http://moschip.ru/get-element

Вы можете разместить у нас заказ для любого Вашего проекта, будь то серийное производство или разработка единичного прибора.

В нашем ассортименте представлены ведущие мировые производители активных и пассивных электронных компонентов.

Нашей специализацией является поставка электронной компонентной базы двойного назначения, продукции таких производителей как XILINX, Intel (ex.ALTERA), Vicor, Microchip, Texas Instruments, Analog Devices, Mini-Circuits, Amphenol, Glenair.

Сотрудничество с глобальными дистрибьюторами электронных компонентов, предоставляет возможность заказывать и получать с международных складов практически любой перечень компонентов в оптимальные для Вас сроки.

На всех этапах разработки и производства наши партнеры могут получить квалифицированную поддержку опытных инженеров.

Система менеджмента качества компании отвечает требованиям в соответствии с ГОСТ Р ИСО 9001, ГОСТ РВ 0015-002 и ЭС РД 009

Офис по работе с юридическими лицами:

105318, г.Москва, ул.Щербаковская д.3, офис 1107, 1118, ДЦ «Щербаковский»

Телефон: +7 495 668-12-70 (многоканальный)

Факс: +7 495 668-12-70 (доб.304)

E-mail: info@moschip.ru

Skype отдела продаж:
moschip.ru
moschip.ru_4
moschip.ru_6
moschip.ru_9