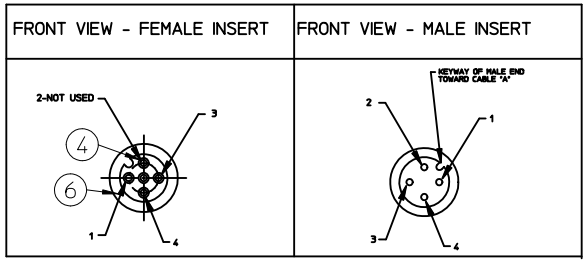

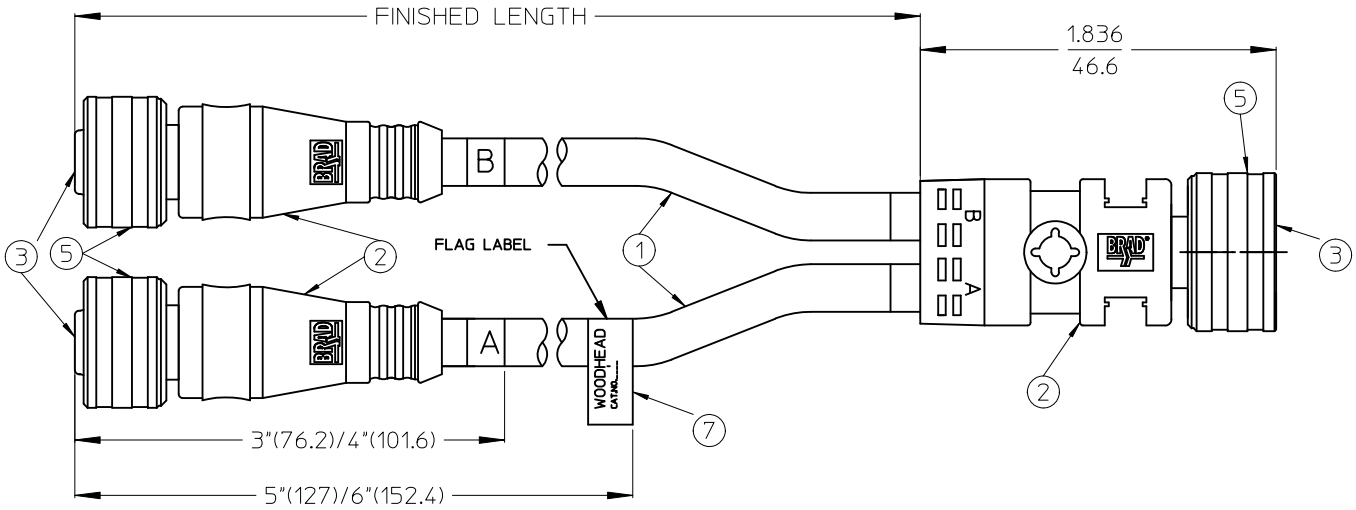

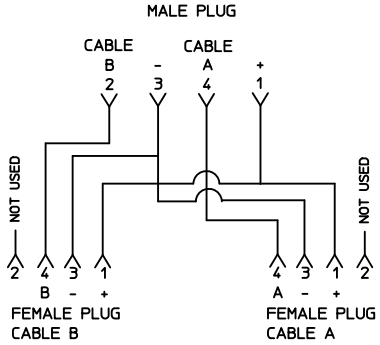

WIRING SCHEMATIC

VOLTAGE RATING:	300V
AMPERAGE RATING:	max. 4A
PROTECTION CLASS:	IP 68
OPERATING TEMPERATURE:	FLEXING -5°C TO +80 °C STATIC -30 °C TO +80 °C

ITEM	COMPONENT	MATRIAL	FINISH
7	LABEL	MYLAR	BLACK/YELLOW
6	O-RING	VITON	GREEN
5	ULTRA-LOCK	BRASS	NICKEL PLATED
4	CONTACT	COPPER ALLOY	Au OVER Ni
3	INSERT	PUR	BLACK
2	OVERMOLD	PUR	YELLOW
1	CABLE #22	TPE	YELLOW

1200800084	WW4A30K05M020	6.56' +3.50" -0 [2.0M +88.9 -0]
1200800083	WW4A30K05M010	3.28' +2.19" -0 [1.0M +55.6 -0]
1200800082	WW4A30K05M006	1.97' +1.75" -0 [0.6M +44.5 -0]
1200800081	WW4A30K05M003	0.98' +0.75" -0 [0.3M +19.1 -0]
MATERIAL NUMBER	ENGINEERING NUMBER	FINISHED LENGTH

ENTER DESCRIPTION
EC NO: WEU2010-0333
DRWN:APOHL_WEU 2010/02/16
CH'KD:REISSNER 2010/02/16
APPR:FPACHER 2010/02/25
DESCRIPTION
REV 1

QUALITY SYMBOLS
▼=0
Ⓒ=0

GENERAL TOLERANCES (UNLESS SPECIFIED)

	mm	INCH
4 PLACES	± ---	± ---
3 PLACES	± ---	± ---
2 PLACES	± ---	± 0.1
1 PLACE	± 0.3	± ---
ANGULAR ±---°		

DRAFT WHERE APPLICABLE MUST REMAIN WITHIN DIMENSIONS

DIMENSION STYLE: IN/MM
SCALE
DESIGN UNITS: METRIC
THIRD ANGLE PROJECTION

DRAWN BY: APOHL_WEU DATE: 2010/02/16
CHECKED BY: REISSNER DATE: 2010/02/16
APPROVED BY: FPACHER DATE: 2010/02/24

TITLE: MIC INL. SPLITTER XM TPE STR

molex MOLEX INCORPORATED

MATERIAL NO.: SEE NOTES
DOCUMENT NO.: SD-120080-028
SHEET NO.: 1 OF 1
SIZE: A3

THIS DRAWING CONTAINS INFORMATION THAT IS PROPRIETARY TO MOLEX INCORPORATED AND SHOULD NOT BE USED WITHOUT WRITTEN PERMISSION

tb_frame_A3_P_AM_T
Rev. E 2006/04/15

Общество с ограниченной ответственностью «МосЧип» ИНН 7719860671 / КПП 771901001
Адрес: 105318, г.Москва, ул.Щербаковская д.3, офис 1107

Данный компонент на территории Российской Федерации

Вы можете приобрести в компании MosChip.

Для оперативного оформления запроса Вам необходимо перейти по данной ссылке:

http://moschip.ru/get-element

Вы можете разместить у нас заказ для любого Вашего проекта, будь то серийное производство или разработка единичного прибора.

В нашем ассортименте представлены ведущие мировые производители активных и пассивных электронных компонентов.

Нашей специализацией является поставка электронной компонентной базы двойного назначения, продукции таких производителей как XILINX, Intel (ex.ALTERA), Vicor, Microchip, Texas Instruments, Analog Devices, Mini-Circuits, Amphenol, Glenair.

Сотрудничество с глобальными дистрибьюторами электронных компонентов, предоставляет возможность заказывать и получать с международных складов практически любой перечень компонентов в оптимальные для Вас сроки.

На всех этапах разработки и производства наши партнеры могут получить квалифицированную поддержку опытных инженеров.

Система менеджмента качества компании отвечает требованиям в соответствии с ГОСТ Р ИСО 9001, ГОСТ РВ 0015-002 и ЭС РД 009

Офис по работе с юридическими лицами:

105318, г.Москва, ул.Щербаковская д.3, офис 1107, 1118, ДЦ «Щербаковский»

Телефон: +7 495 668-12-70 (многоканальный)

Факс: +7 495 668-12-70 (доб.304)

E-mail: info@moschip.ru

Skype отдела продаж:
moschip.ru
moschip.ru_4
moschip.ru_6
moschip.ru_9