PART NUMBER	REV	FIRST USED
1385754 −1	B	122500−1
1385754 −2	B	565435−5
1385754 −3	B	354500−1

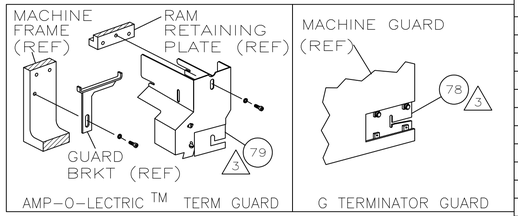

TERMINAL NAME: FEMALE DUCON 9.5 TERMINAL

AMP TERM PN	MFR TERM PN
1572433	10724458

DELPHI TERMINAL CUSTOMER CRIMP SPECS

PAD LTR	CRIMP HEIGHT	WIRE SIZE
A	.111 ±.002 [2.82 ±0.05mm]	(1)4mm² & (1)1.5mm²
B	.103 ±.002 [2.62 ±0.05mm]	(1)2.5mm² & (1)1.5mm²
C	NOT	USED
D	NOT	USED

CRIMP	SIZE	TYPE	RANGE
WIRE	.165 [4.19mm]	F	4mm² −6mm²
INSUL	.210 [5.33mm]	OV	∅.190 MAX

WIRE STRIP LENGTH	TERM APPL SPEC	FEED	APPL INSTRUCTION	SET UP GAGE	LAYOUT
.219−.250	NONE	1.180	408−8040	458637−1	L2976

USED ON _

−1	LEADMAKER	MECH POST FEED
−2	BENCH MODEL K	MECH PRE FEED
−3	BENCH MODEL G	MECH PRE FEED

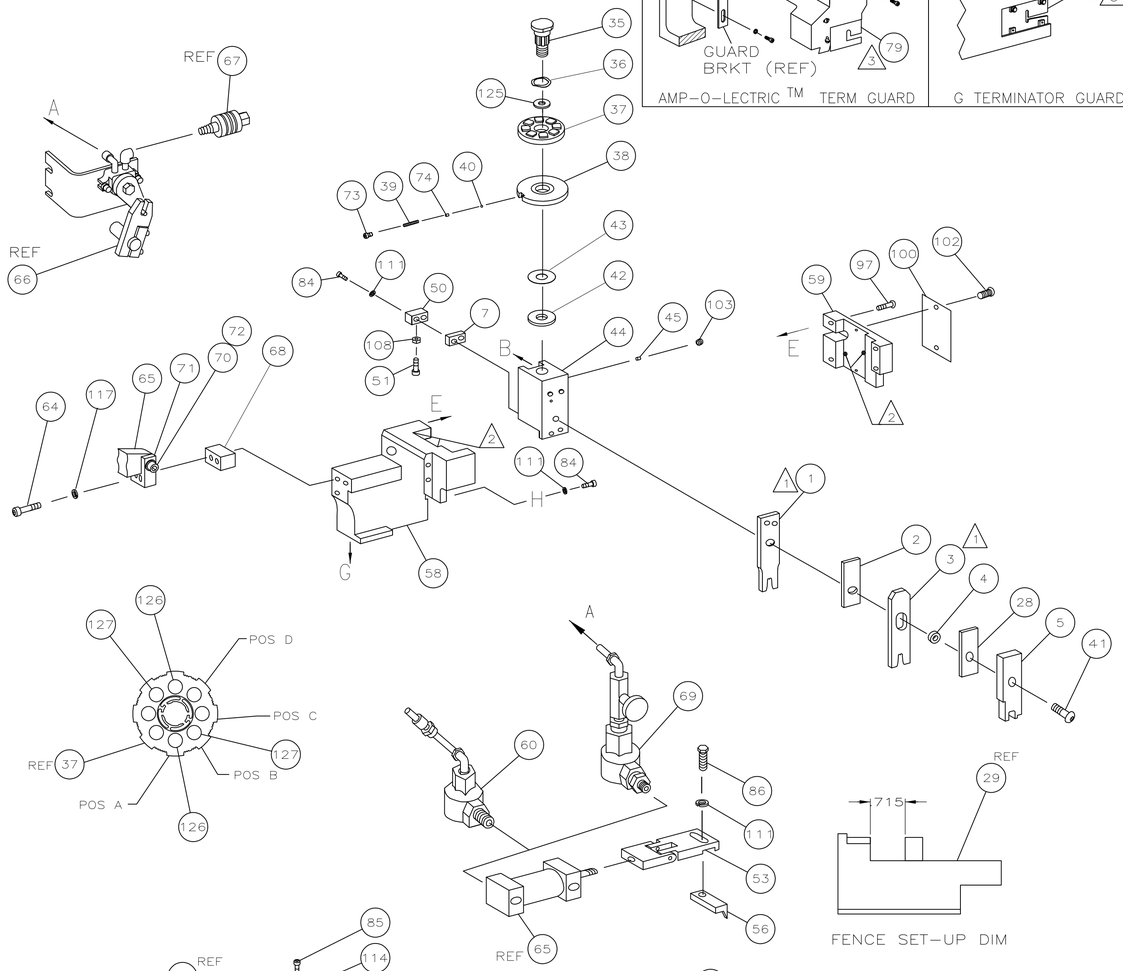

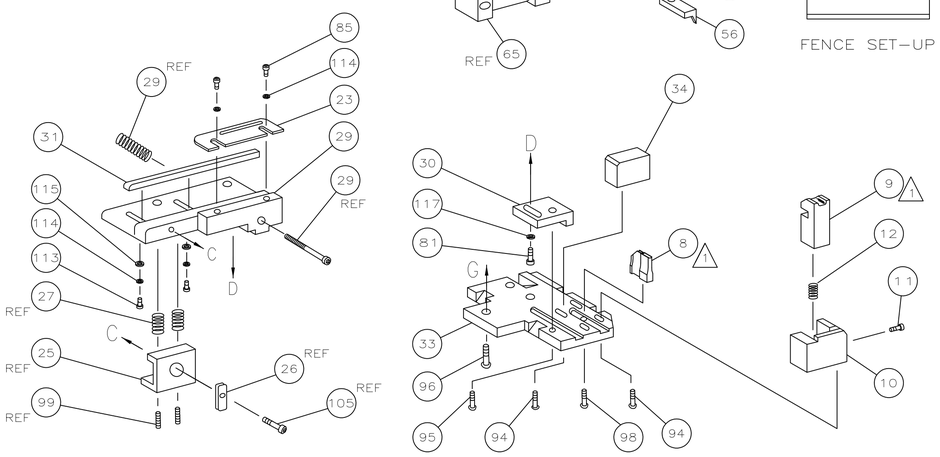

						129
						128
2	2	2	–	4−354778−6	PIN, WIRE DISC (.2725)B	127
2	2	2	–	2−354778−9	PIN, WIRE DISC (.2640)A	126
1	1	1	–	986950−1	WASHER, FLAT PRECISION	125
1	1	1	–	217238−1	GENERAL INSTRUCTION PACKAGE	124
1	1	1	–	4088040	SF APPL INST 408−8040	123
						122
						121
						120
						119
						118
3	3	3	–	21024−5	WASHER, LOCK(#10)ADJ BLOCK	117
						116
2	2	2	–	21055−4	WASHER,FLAT(#4)FENCE	115
4	4	4	–	21024−2	WASHER,LOCK(#4)FRONT STP GUIDE	114
2	2	2	–	1−21002−4	SCR,BHC(4−40x.38)FENCE	113
						112
4	4	4	–	21024−4	WASHER,LOCK(#8)STRIPPER	111
						110
						109
1	1	1	–	21018−5	NUT,HEX(NO.6)HOLDDOWN	108
						107
						106
REF	REF	REF	–	21989−8	SCR,SHLD(∅.187x.25)DRAG LEVER	105
						104
1	1	1	–	21009−2	SCR,SKT SET(1/4−20x.25 LW)RAM	103
2	2	2	–	21017−2	SCR,DRIVE(#2x.19)ID PLATE	102
						101
1	1	1	–	461264−1	PLATE, IDENTIFICATION	100
REF	REF	REF	–	5−21006−6	SCR,SET(10−32x.75)DRAG	99
1	1	1	–	22733−8	SCR,BHC(8−32x.38 LW)ANVIL	98
4	4	4	–	2−21002−9	SCR,BHC(10−32x.75)CAP	97
3	3	3	–	2−22733−8	SCR,BHC(1/4−20x.62)HSG	96
1	1	1	–	2−21002−7	SCR,BHC(10−32x.50)SG ADJ BLK	95
4	4	4	–	2−21002−2	SCR,BHC(8−32x.50)TERM H DWN	94
2	2	2	–	2−21002−3	SCR,BHC(8−32x.62)R STP GDE	93
						92
						91
						90
						89
						88
						87
1	1	1	–	2−22603−1	SCR,HEX HD(8−32x.38)FEED FINGER	86
2	2	2	–	1−21000−6	SCR,SHC(4−40x.62)FR ST GUIDE	85
3	3	3	–	2−21000−7	SCR,SHC(8−32x.50)STRIPPER	84
						83
						82
1	1	1	–	7−21000−6	SCR,SHC(10−32x.31)SG ADJ BL	81
						80
–	1	–	–	462992−7	GUARD ASSY	79
REF	–	–	–	679532−1	INSERT, GUARD	78
						77
						76
						75
1	1	1	–	690603−1	SPRING, ASSIST	74
1	1	1	–	23030−1	SCR,SHC(6−32x.25 SL)INS DISC	73
1	1	1	–	3−21001−5	SCR,SHC(3/8x1.00)FEED MT	72
1	1	1	–	459610−3	MOUNT, FEED BRACKET	71
−3	−2	−1	U/M	PART NO	DESCRIPTION	ITEM NO

QTY REQD PER ASSY — PARTS LIST

	1	1	1	–	21024−8	WASHER,LOCK(3/8)FEED BRKT	70
4	–	1	–	–	692655−5	AIR FEED VALVE ASSY	69
	1	1	1	–	461690−3	SPACER, AIR FEED	68
	–	REF	–	–	24042−2	VALVE, SHUT OFF	67
	–	REF	–	–	692655−6	AIR FEED VALVE ASSY	66
4	1	1	1	–	461065−2	AIR FEED ASSY (2 INCH)	65
	2	2	2	–	4−21000−2	SCR,SHC(10−32x1.75)AIR ASSY	64
							63
							62
							61
	1	–	1	–	692655−7	AIR FEED VALVE ASSY	60
	1	1	1	–	454220−1	CAP, RAM	59
	1	1	1	–	454485−1	HOUSING	58
							57
	1	1	1	–	458537−2	PAWL, FEED	56
							55
							54
4	1	1	1	–	461062−1	FEED FINGER ASSY	53
							52
	1	1	1	–	811242−2	BUMPER, HOLDDOWN	51
	1	1	1	–	690753−1	SPACER, TONKER	50
							49
							48
							47
							46
	1	1	1	–	690191−1	PLUG, NYLON	45
	1	1	1	–	819307−7	RAM	44
	1	1	1	–	690125−1	WASHER, LAMINATED	43
	1	1	1	–	690124−3	WASHER, RAM	42
	1	1	1	–	7−21002−9	BOLT, CRIMPER(5/16x1.00)	41
	1	1	1	–	23241−6	BALL, STEEL	40
	1	1	1	–	690170−1	SPRING, COMPRESSION	39
	1	1	1	–	1−690142−1	DISC, INSULATION	38
	1	1	1	–	354777−1	DISC, WIRE	37
	1	1	1	–	22480−5	WASHER, SPRING	36
	1	1	1	–	690212−1	POST, RAM	35
	1	1	1	–	1−690786−2	SUPPORT, TERMINAL	34
	1	1	1	–	455675−1	PLATE, BASE	33
							32
	1	1	1	–	189807−5	FENCE	31
	1	1	1	–	455689−1	BLOCK, STRIP GUIDE ADJ	30
	1	1	1	–	1633091−6	STRIP GUIDE PLATE ASSY	29
	1	1	1	–	455888−8	SPACER, FRONT SHEAR DEP	28
	REF	REF	REF	–	1−22284−0	SPRING, DRAG	27
	REF	REF	REF	–	356835−1	LEVER, DRAG RELEASE	26
	REF	REF	REF	–	240792−1	DRAG, TERMINAL	25
							24
	1	1	1	–	2−679651−1	GUIDE, STRIP (FRONT)	23
	1	1	1	–	690472−1	STRIPPER	22
							21
							20
							19
							18
							17
							16
							15
							14
							13
	1	1	1	–	3−22280−3	SPRING, SHEAR	12
	1	1	1	–	1−690461−7	STOP, SHEAR	11
	1	1	1	–	679625−1	HOLDER, SHEAR (FRONT)	10
1	1	1	1	–	454276−8	SHEAR, FLOAT (FRONT)	9
	1	1	1	–	8−662520−7	ANVIL	8
	1	1	1	–	5−240641−9	SPACER, DEPRESSOR (REAR)	7
							6
	1	1	1	–	4−455889−5	DEPRESSOR, SHEAR (FRONT)	5
	1	1	1	–	238011−2	SPACER, BLOCK CRIMPER	4
1	1	1	1	–	805783−2	CRIMPER, INSULATION	3
	1	1	1	–	2−455888−3	SPACER, CRIMPER	2
1	1	1	1	–	5−1490019−9	CRIMPER, WIRE	1
	−3	−2	−1	U/M	PART NO	DESCRIPTION	ITEM NO

QTY REQD PER ASSY — PARTS LIST

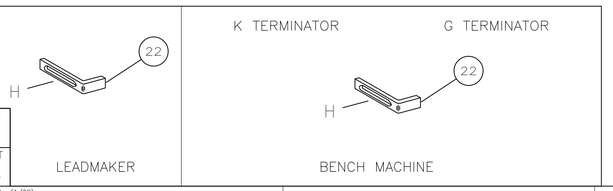

LOC A
DIST 66

1. RECOMMENDED SPARE PARTS.
2. GREASE LIGHTLY.
3. GUARD MUST BE IN PLACE WHEN OPERATING APPLICATOR IN A BENCH MACHINE.
4. SEE DRAWING FOR COMPONENTS

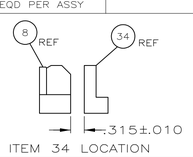

ITEM 34 LOCATION

P	LTR	REVISION RECORD	DATE	DWN	APVD
	B	ECR−09−018101	8−2009	MY	TE

DIMENSIONS: INCHES

TOLERANCES UNLESS OTHERWISE SPECIFIED:
0 PLC ± –
1 PLC ± –
2 PLC ± .02
3 PLC ± –
4 PLC ± –
ANGLES ± –
SURFACE TEXTURE –√

DWN R.O.WILSON 06APR04
CHK –
APVD T.ELBIN 06APR04
MATERIAL – – HEAT TREAT – –
Tyco Electronics — Tyco Electronics Corporation, Harrisburg, PA 17105−3608
NAME SIDE FEED HDM APPLICATOR
SCALE – SIZE A1 DRAWING NO 1385754 SHEET 1 OF 1 REV B

CUSTOMER ACCESSIBLE PRODUCTION DRAWING

THIS DRAWING IS A CONTROLLED DOCUMENT.
DWG NO 1385754
THIS INFORMATION IS CONFIDENTIAL AND PROPRIETARY TO TYCO ELECTRONICS CORPORATION AND ITS WORLDWIDE SUBSIDIARIES AND AFFILIATES. IT MAY NOT BE DISCLOSED TO ANYONE OTHER THAN AUTHORIZED PERSONNEL WITHOUT WRITTEN AUTHORIZATION FROM TYCO ELECTRONICS CORPORATION, HARRISBURG, PENNSYLVANIA USA.

Общество с ограниченной ответственностью «МосЧип» ИНН 7719860671 / КПП 771901001
Адрес: 105318, г.Москва, ул.Щербаковская д.3, офис 1107

Данный компонент на территории Российской Федерации

Вы можете приобрести в компании MosChip.

Для оперативного оформления запроса Вам необходимо перейти по данной ссылке:

http://moschip.ru/get-element

Вы можете разместить у нас заказ для любого Вашего проекта, будь то серийное производство или разработка единичного прибора.

В нашем ассортименте представлены ведущие мировые производители активных и пассивных электронных компонентов.

Нашей специализацией является поставка электронной компонентной базы двойного назначения, продукции таких производителей как XILINX, Intel (ex.ALTERA), Vicor, Microchip, Texas Instruments, Analog Devices, Mini-Circuits, Amphenol, Glenair.

Сотрудничество с глобальными дистрибьюторами электронных компонентов, предоставляет возможность заказывать и получать с международных складов практически любой перечень компонентов в оптимальные для Вас сроки.

На всех этапах разработки и производства наши партнеры могут получить квалифицированную поддержку опытных инженеров.

Система менеджмента качества компании отвечает требованиям в соответствии с ГОСТ Р ИСО 9001, ГОСТ РВ 0015-002 и ЭС РД 009

Офис по работе с юридическими лицами:

105318, г.Москва, ул.Щербаковская д.3, офис 1107, 1118, ДЦ «Щербаковский»

Телефон: +7 495 668-12-70 (многоканальный)

Факс: +7 495 668-12-70 (доб.304)

E-mail: info@moschip.ru

Skype отдела продаж:
moschip.ru
moschip.ru_4
moschip.ru_6
moschip.ru_9