Hall Effect Current Sensor S29S1T0D24ZM

Features:

- Closed Loop type
- Current or voltage output
- Conversion ratio K = 1:5000
- Panel mounting with Molex 6410-03C.
- Large aperture
- Insulated plastic case according to UL94V0

Advantages:

- Excellent accuracy and linearity
- Very low temperature drift
- No insertion loss
- High Immunity to external interferences
- Optimised response time
- Wide supply voltage range

Specifications

T_A=25ºC, V_{CC}=±24V

Parameters	Symbol	S29S1T0D24ZM		
Rated Current	I_f	1000A		
Maximum Current	I_{fmax}	± 2100A (see below)		
If = ± A_{DC} Measuring resistance @ 85°C	R_M	±15V	70°C	1000A : 0Ω ~ 21Ω 1200A : 0Ω ~ 9Ω 1300A : 0Ω ~ 5Ω
			85°C	1000A : 0Ω ~ 18Ω 1200A : 0Ω ~ 7Ω
		±24V	70°C	1000A : 0Ω ~ 60.5Ω 1800A : 0Ω ~ 14Ω 2100A : 0Ω ~ 4Ω
			85°C	1000A : 10Ω ~ 58.5Ω 1800A : 10Ω ~ 12Ω
Conversion Ratio	K	1 : 5000		
Output Current	I_{OUT}	± 200mA		
Offset Current	I_{OE}	≤ ± 0.4mA @ I_f = 0A[1]		
Output Current Accuracy	X	I_{OUT} ± 0.4% (without I_{Of})		
Output Linearity	ε_L	≤ ± 0.1% @ I_f		
Supply Voltage	V_{CC}	± 15V ~ ± 24V (±5%)		
Consumption Current	I_{CC}	± 35mA (Output Current is not included)		
Response Time[2]	t_r	< 1.0µs @ di/dt = 100A / µs		
Output Temperature Characteristic	TCI_{OUT}	< ± 0.01 % / ºC @ I_f (without TCI_{OE})		
Offset Temperature Characteristic	TCI_{OE}	≤± 0.8mA max @ I_f = 0A		
Hysteresis allowance	I_{OH}	≤ 0.2mA (0A ⇔ 3 x I_f)		
Insulation Withstanding	V_d	AC 4000V, for 1minute (sensing current 0.5mA), inside of aperture ⇔ terminals		
Insulation Resistance	R_{IS}	> 500MΩ (@ DC 500V) inside of aperture ⇔ terminals		
Frequency Bandwidth	f	DC .. 100 kHz		
Secondary Coil Resistance	R_S	48Ω @ T_A = 70ºC 50Ω @ T_A = 85ºC		
Operating Temperature	T_A	– 40ºC ~ +85ºC		
Storage Temperature	T_S	– 40ºC ~ +90ºC		

[1] Offset current value is after removal of core hysteresis — [2] Time between 90% input current full scale and 90% of sensor output full scale

Electrical Performances

Frequency Characteristics

Saturation Characteristics

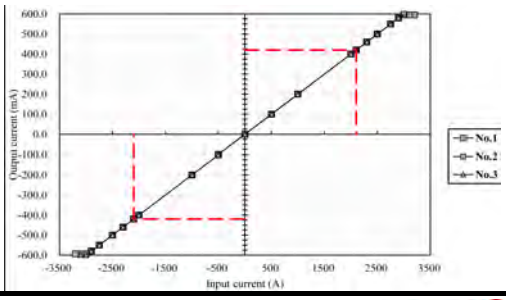

Tamura reserve the right to modify its products in order to improve them without prior notice

Hall Effect Current Sensor S29S1T0D24ZM

Mechanical dimensions in mm

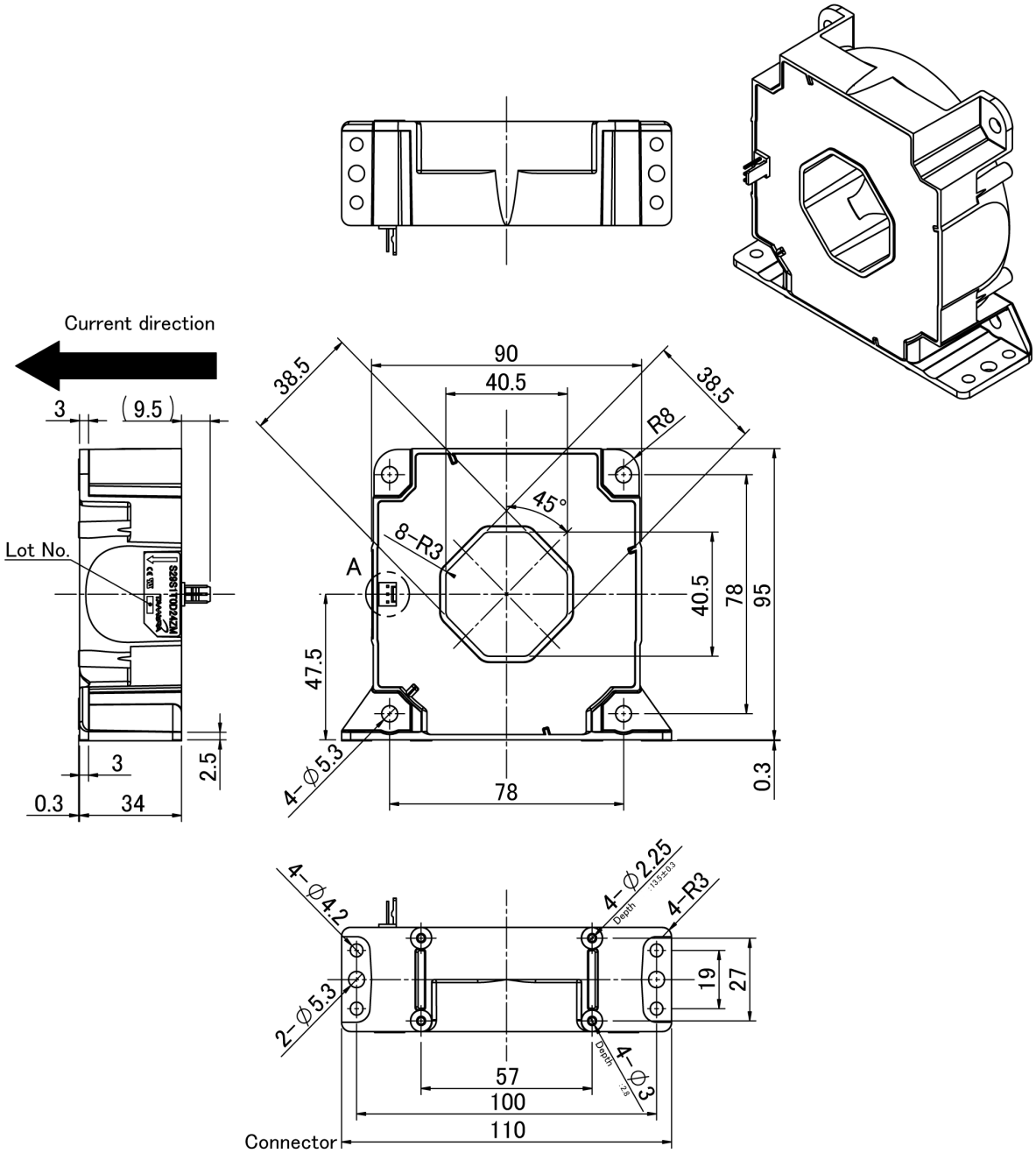

Tolerance : ±0.5
Unit : mm

Terminal No.
1. -Vcc
2. Iout
3. +Vcc

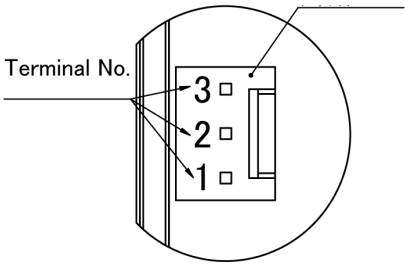

Detail A (2:1)

Connector	
Maker	Molex
Part No.	6410-03C (38-00-6293)

Plating of terminal : Sn Weight : 560g *Unless specified, tolerance shall be ±0.5mm

Tamura reserve the right to modify its products in order to improve them without prior notice

Общество с ограниченной ответственностью «МосЧип» ИНН 7719860671 / КПП 771901001
Адрес: 105318, г.Москва, ул.Щербаковская д.3, офис 1107

Данный компонент на территории Российской Федерации

Вы можете приобрести в компании MosChip.

Для оперативного оформления запроса Вам необходимо перейти по данной ссылке:

http://moschip.ru/get-element

Вы можете разместить у нас заказ для любого Вашего проекта, будь то серийное производство или разработка единичного прибора.

В нашем ассортименте представлены ведущие мировые производители активных и пассивных электронных компонентов.

Нашей специализацией является поставка электронной компонентной базы двойного назначения, продукции таких производителей как XILINX, Intel (ex.ALTERA), Vicor, Microchip, Texas Instruments, Analog Devices, Mini-Circuits, Amphenol, Glenair.

Сотрудничество с глобальными дистрибьюторами электронных компонентов, предоставляет возможность заказывать и получать с международных складов практически любой перечень компонентов в оптимальные для Вас сроки.

На всех этапах разработки и производства наши партнеры могут получить квалифицированную поддержку опытных инженеров.

Система менеджмента качества компании отвечает требованиям в соответствии с ГОСТ Р ИСО 9001, ГОСТ РВ 0015-002 и ЭС РД 009

Офис по работе с юридическими лицами:

105318, г.Москва, ул.Щербаковская д.3, офис 1107, 1118, ДЦ «Щербаковский»

Телефон: +7 495 668-12-70 (многоканальный)

Факс: +7 495 668-12-70 (доб.304)

E-mail: info@moschip.ru

Skype отдела продаж:
moschip.ru
moschip.ru_4
moschip.ru_6
moschip.ru_9