THIS COPY IS PROVIDED ON A RESTRICTED BASIS AND IS NOT TO BE USED IN ANY WAY DETRIMENTAL TO THE INTERESTS OF PANDUIT CORP.

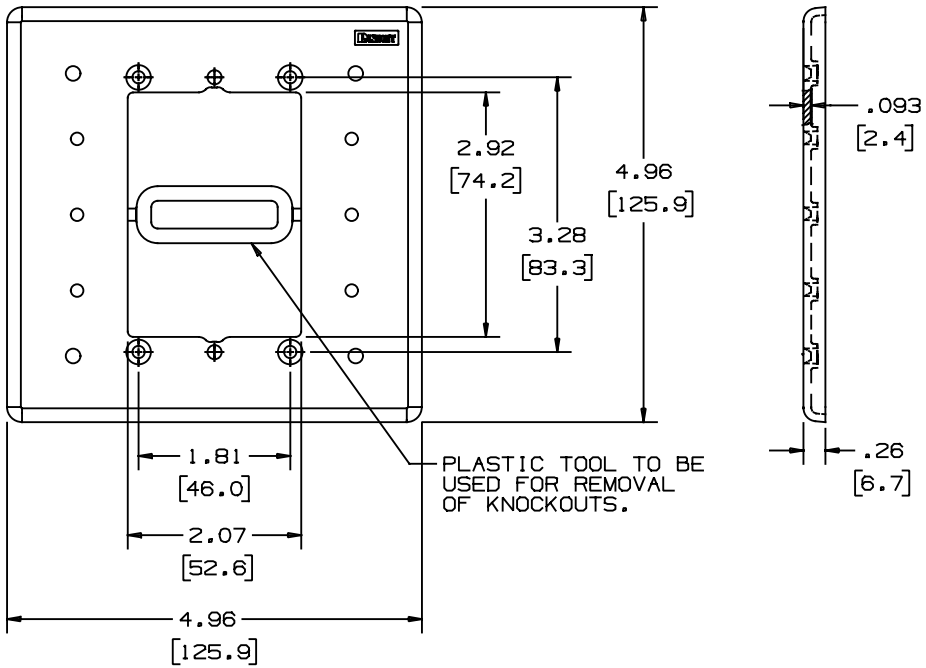

PANDUIT PART NO. *	WEIGHT
MIWBA	8.6 LB/100 PCS (3909 g/100 PCS)

NOTES:

* 1. SEE CURRENT CATALOG FOR ADDITIONAL PART NUMBER SUFFIXES TO INDICATE COLOR AND OR PACKAGE QUANTITY.

2. SEE CURRENT CATALOG FOR VARIOUS MOUNTING APPLICATIONS.

A 3. THE FOLLOWING SCREWS ARE PROVIDED:
   a. FOUR (4) #6-32 X 1" SLOTTED PAN HEAD MACHINE SCREWS.(*PAINTED)
   b. TWO (2) #8-32 X 1" SLOTTED PAN HEAD MACHINE SCREWS.(*PAINTED)
   c. TWO (2) #6-20 X 1/2" SLOTTED PAN HEAD TYPE B SHEET METAL SCREWS. (SELF-TAPPING SCREW)(*PAINTED)
   d. TWO (2) #6-20 X 1/4" SLOTTED PAN HEAD TYPE B SHEET METAL SCREWS. (SELF-TAPPING SCREW)(NOT PAINTED)

   (*SCREWS ARE PAINTED TO MATCH ADAPTER COLOR.)

4. DIMENSIONS IN PARENTHESES ARE IN METRIC.

DPC 34304 MIWBA C (D)

CAD FILENAME/LAYERS

PANDUIT CORP. TINLEY PARK, ILLINOIS

IN-WALL BOX ADAPTER
(MIWBA)
CUSTOMER DRAWING

UNLESS OTHERWISE SPECIFIED, DIMENSIONAL TOLERANCES ARE:
(.X) ± (.XXX) ± .010(.3)
(.XX) ± .03(.8) ANGLES ±

UNLESS OTHERWISE SPECIFIED, ALL DIMENSIONS ARE GIVEN IN INCHES, THIRD ANGLE PROJECTION.

DRAWN BY: DW
DATE: 5-19-92
CHECKED BY: JF
MAT'L: ABS (UL 94V-0)
SCALE: NONE
DRAWING NO.: 34304-1
DWG SIZE: A

REV	DATE	BY	CHK	DESCRIPTION	ECN	CHK	CUST	SUP
1	2/22/93	DW		A. ADDED SCREW REFERENCE NOTE 3.	34304-1			
R	6-8-92	DW	CEF	RELEASED TO PRODUCTION	34304-1			

Общество с ограниченной ответственностью «МосЧип» ИНН 7719860671 / КПП 771901001
Адрес: 105318, г.Москва, ул.Щербаковская д.3, офис 1107

Данный компонент на территории Российской Федерации

Вы можете приобрести в компании MosChip.

Для оперативного оформления запроса Вам необходимо перейти по данной ссылке:

http://moschip.ru/get-element

Вы можете разместить у нас заказ для любого Вашего проекта, будь то серийное производство или разработка единичного прибора.

В нашем ассортименте представлены ведущие мировые производители активных и пассивных электронных компонентов.

Нашей специализацией является поставка электронной компонентной базы двойного назначения, продукции таких производителей как XILINX, Intel (ex.ALTERA), Vicor, Microchip, Texas Instruments, Analog Devices, Mini-Circuits, Amphenol, Glenair.

Сотрудничество с глобальными дистрибьюторами электронных компонентов, предоставляет возможность заказывать и получать с международных складов практически любой перечень компонентов в оптимальные для Вас сроки.

На всех этапах разработки и производства наши партнеры могут получить квалифицированную поддержку опытных инженеров.

Система менеджмента качества компании отвечает требованиям в соответствии с ГОСТ Р ИСО 9001, ГОСТ РВ 0015-002 и ЭС РД 009

Офис по работе с юридическими лицами:

105318, г.Москва, ул.Щербаковская д.3, офис 1107, 1118, ДЦ «Щербаковский»

Телефон: +7 495 668-12-70 (многоканальный)

Факс: +7 495 668-12-70 (доб.304)

E-mail: info@moschip.ru

Skype отдела продаж:
moschip.ru
moschip.ru_4
moschip.ru_6
moschip.ru_9