THIS DRAWING IS UNPUBLISHED. RELEASED FOR PUBLICATION 20
© COPYRIGHT 20 BY - ALL RIGHTS RESERVED.

| REVISIONS | | | | | |
|---|---|---|---|---|---|
| P | LTR | DESCRIPTION | DATE | DWN | APVD |
| | C2 | REVISED PER ECR-16-011494 | 20JUN2017 | NK | CX |

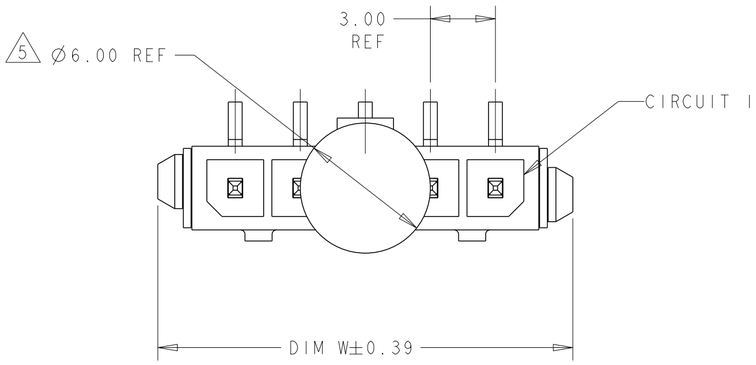


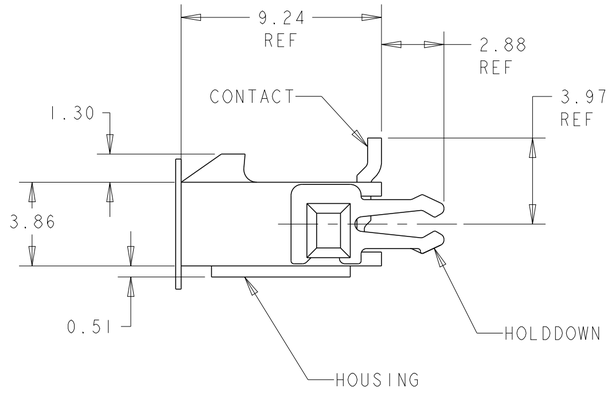


1. MATERIAL: CONTACTS - BRASS
HOUSING - UL 94V-O RATED HIGH TEMP NYLON, COLOR BLACK.
HOLDDOWNS: - PHOSPHOR BRONZE.

2. PLATING: CONTACTS - 0.38µm MINIMUM GOLD ON MATING END, 2.54µm MINIMUM TIN LEAD ON SOLDER TAILS, BOTH OVER 1.27µm MINIMUM NICKEL.
HOLDDOWNS: 2.54µm MINIMUM TIN-LEAD OVER 1.27µm MINIMUM NICKEL.

4. RECOMMENDED PC BOARD THICKNESS OF 1.57.

5. KAPTON VACUUM PICK UP.

6. PLATING: CONTACTS - 0.38µm MINIMUM GOLD ON MATING END, 2.54µm MINIMUM MATTE TIN ON SOLDER TAILS, BOTH OVER 1.27µm MINIMUM NICKEL.
HOLDDOWNS: 2.54µm MINIMUM MATTE TIN OVER 1.27µm MINIMUM NICKEL.

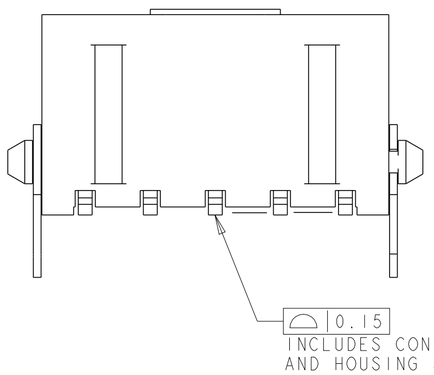


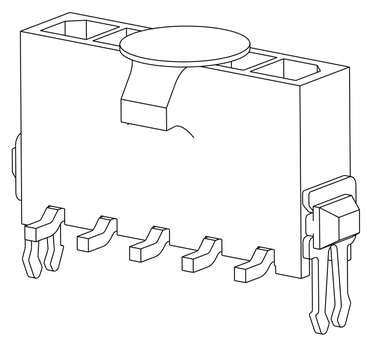

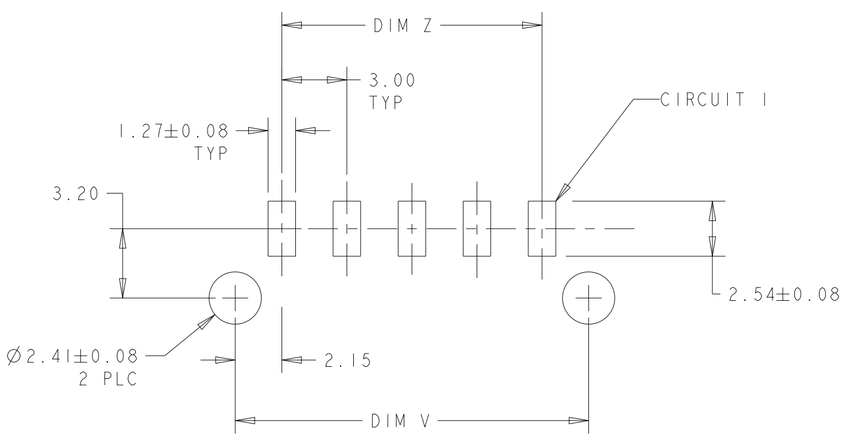


PCB LAYOUT COMPONENT SIDE 4

| | FINISH | DIM Z | DIM V | DIM W | NO. OF POSN | PART NUMBER |
|---|---|---|---|---|---|---|
| | 6 | 33.00 | 37.43 | 40.00 | 12 | 3-1445086-2 |
| | 6 | 30.00 | 34.43 | 37.00 | 11 | 3-1445086-1 |
| | 6 | 27.00 | 31.43 | 34.00 | 10 | 3-1445086-0 |
| | 6 | 24.00 | 28.43 | 31.00 | 9 | 2-1445086-9 |
| | 6 | 21.00 | 25.43 | 28.00 | 8 | 2-1445086-8 |
| | 6 | 18.00 | 22.43 | 25.00 | 7 | 2-1445086-7 |
| | 6 | 15.00 | 19.43 | 22.00 | 6 | 2-1445086-6 |
| | 6 | 12.00 | 16.43 | 19.00 | 5 | 2-1445086-5 |
| | 6 | 9.00 | 13.43 | 16.00 | 4 | 2-1445086-4 |
| | 6 | 6.00 | 10.43 | 13.00 | 3 | 2-1445086-3 |
| | 6 | 3.00 | 7.43 | 10.00 | 2 | 2-1445086-2 |
| SUPERSEDED BY 3-1445086-2 | 2 | 33.00 | 37.43 | 40.00 | 12 | ~~1-1445086-2~~ |
| SUPERSEDED BY 3-1445086-1 | 2 | 30.00 | 34.43 | 37.00 | 11 | ~~1-1445086-1~~ |
| SUPERSEDED BY 3-1445086-0 | 2 | 27.00 | 31.43 | 34.00 | 10 | ~~1-1445086-0~~ |
| SUPERSEDED BY 2-1445086-9 | 2 | 24.00 | 28.43 | 31.00 | 9 | ~~1445086-9~~ |
| SUPERSEDED BY 2-1445086-8 | 2 | 21.00 | 25.43 | 28.00 | 8 | ~~1445086-8~~ |
| SUPERSEDED BY 2-1445086-7 | 2 | 18.00 | 22.43 | 25.00 | 7 | ~~1445086-7~~ |
| SUPERSEDED BY 2-1445086-6 | 2 | 15.00 | 19.43 | 22.00 | 6 | ~~1445086-6~~ |
| SUPERSEDED BY 2-1445086-5 | 2 | 12.00 | 16.43 | 19.00 | 5 | ~~1445086-5~~ |
| SUPERSEDED BY 2-1445086-4 | 2 | 9.00 | 13.43 | 16.00 | 4 | ~~1445086-4~~ |
| SUPERSEDED BY 2-1445086-3 | 2 | 6.00 | 10.43 | 13.00 | 3 | ~~1445086-3~~ |
| SUPERSEDED BY 2-1445086-2 | 2 | 3.00 | 7.43 | 10.00 | 2 | ~~1445086-2~~ |

THIS DRAWING IS A CONTROLLED DOCUMENT.

DIMENSIONS: mm

TOLERANCES UNLESS OTHERWISE SPECIFIED:
0 PLC ±-
1 PLC ±-
2 PLC ±0.13
3 PLC ±-
4 PLC ±-
ANGLES ±-

MATERIAL 1

FINISH SEE TABLE

DWN J. ROOT 09OCT2000
CHK K. WHITAKER 20-FEB-2001
APVD C. JONES 20-FEB-2001
PRODUCT SPEC -
APPLICATION SPEC -
WEIGHT -

TE Connectivity

NAME VERTICAL SURFACE MOUNT HEADER ASSY, 15 MIC GOLD CONTACTS, THRU HOLE HOLDDOWNS, SGL ROW, MICRO MATE-N-LOK™

SIZE A2 | CAGE CODE 00779 | DRAWING NO C-1445086 | RESTRICTED TO -

CUSTOMER DRAWING | SCALE 5:1 | SHEET 1 OF 1 | REV C2

Общество с ограниченной ответственностью «МосЧип» ИНН 7719860671 / КПП 771901001
Адрес: 105318, г.Москва, ул.Щербаковская д.3, офис 1107

**Данный компонент на территории Российской Федерации**

**Вы можете приобрести в компании MosChip.**

Для оперативного оформления запроса Вам необходимо перейти по данной ссылке:

http://moschip.ru/get-element

Вы можете разместить у нас заказ для любого Вашего проекта, будь то серийное производство или разработка единичного прибора.

В нашем ассортименте представлены ведущие мировые производители активных и пассивных электронных компонентов.

Нашей специализацией является поставка электронной компонентной базы двойного назначения, продукции таких производителей как XILINX, Intel (ex.ALTERA), Vicor, Microchip, Texas Instruments, Analog Devices, Mini-Circuits, Amphenol, Glenair.

Сотрудничество с глобальными дистрибьюторами электронных компонентов, предоставляет возможность заказывать и получать с международных складов практически любой перечень компонентов в оптимальные для Вас сроки.

На всех этапах разработки и производства наши партнеры могут получить квалифицированную поддержку опытных инженеров.

Система менеджмента качества компании отвечает требованиям в соответствии с ГОСТ Р ИСО 9001, ГОСТ РВ 0015-002 и ЭС РД 009

**Офис по работе с юридическими лицами:**

105318, г.Москва, ул.Щербаковская д.3, офис 1107, 1118, ДЦ «Щербаковский»

Телефон: +7 495 668-12-70 (многоканальный)

Факс: +7 495 668-12-70 (доб.304)

E-mail: info@moschip.ru

Skype отдела продаж:
moschip.ru
moschip.ru_4
moschip.ru_6
moschip.ru_9