THIS DRAWING IS UNPUBLISHED. RELEASED FOR PUBLICATION 20

© COPYRIGHT 20 BY TYCO ELECTRONICS CORPORATION. ALL RIGHTS RESERVED.

PART NUMBER	REV	FIRST USED	POWER UNIT	FEED TYPE	DESCRIPTION
1855682-1	B	122500-1	LEADMAKER	AIR FEED	CUTS CARRIER
1855682-2	B	565435-5	BENCH MODEL K	AIR FEED	CUTS CARRIER
1855682-3	B	354500-1	BENCH MODEL G	AIR FEED	CUTS CARRIER
7-1855682-7	A	-	-	-	SPARE PARTS

1. RECOMMENDED SPARE PARTS
2. GREASE LIGHTLY
3. GUARD MUST BE IN PLACE WHEN OPERATING APPLICATOR IN A BENCH MACHINE
5. INSTALL ITEMS 101,102 & 119 ON SIDE OF STRIPPER APPLICATOR HOUSING USING ITEM 21.
6. MAY NEED TO ADJUST TERMINAL HOLD DOWN WHEN RUNNING DIFFERENT WIRE SIZES.

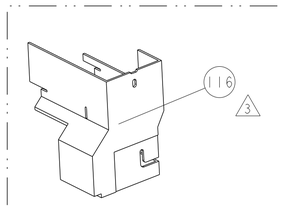

AMP-O-LECTRIC TERM GUARD

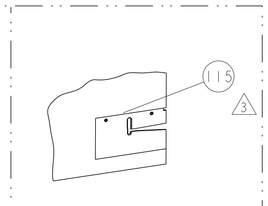

G TERMINATOR GUARD

TERMINAL NAME: RECEPTACLE, CLUSTER PIN, .125 DIA

TE PN	-	TE TERMINAL - TE CRIMP SPECS			
1742539	-	CRIMP HEIGHT ±0.05 [±.002]			
-	-	"A"	"B"	WIRE SIZE	REF SETTING
-	-	2.11 [.083]	2.92 [.115]	10AWG or 5.26mm2	B6
-	-	1.96 [.077]	2.77 [.109]	12AWG or 3.32mm2	C3
-	-	1.83 [.072]	2.64 [.104]	14AWG or 2.08mm2	D3
-	-	1.70 [.067]	2.51 [.099]	16AWG or 1.31mm2	D9

CRIMP	SIZE	TYPE	RANGE
WIRE	5.08mm [.200]	OV	16-10 AWG
INSUL	6.99mm [.275]	OV	Ø1.900 - 4.320

WIRE STRIP LENGTH	TERM APPL SPEC	FEED	APPLICATOR INSTRUCTIONS	SET UP GAGE
7.24-8.00	1742539-EC1	19.56	408-8040	458637-1

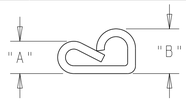

WIRE OVERLAP CRIMP

LOC	DIST
A	66

REVISIONS

P	LTR	DESCRIPTION	DATE	DWN	APVD
	A	RELEASED	16JAN2014	RK	GB
	B	ECR-14-012351	15AUG2014	MY	GB

-	-	1	-	-	455350-4	AIR BLAST ASS'Y	125
-	1	1	1	-	3-21028-8	PIN, SLOTTED SPRING .094 X .625	121
-	18	24	18	IN	27319-4	TUBING 1/4" O.D.	119
-	-	REF	-	..	692655-6	AIR FEED VALVE ASSEMBLY	118
-	1	1	1	-	461062-1	FEED FINGER ASSEMBLY	117
3	-	REF	-	..	455749-1	GUARD WINDOW	116
3	REF	-	-	..	679532-1	INSERT, GUARD	115
-	-	1	-	-	2-21002-6	SCR, BTN SKT HD CAP 10-32 X .375	114
-	-	1	-	..	1-465184-0	LUBRICATOR ASSY	113
-	2	2	2	-	21024-2	WASHER, SPRG LOCK, REG NO 4	112
-	1	1	1	-	3-21001-5	SCR, SKT HD CAP 3/8-16 X 1.000	111
-	1	1	1	-	459610-1	MOUNT, FEED BRACKET	110
-	1	1	1	-	21024-8	WASHER, SPRG LOCK, REG 3/8	109
-	1	-	1	-	692655-7	AIR FEED VALVE ASSEMBLY	108
-	-	REF	-	-	24042-2	VALVE, SLEEVE, 3-WAY	106
-	-	1	-	-	692655-5	AIR FEED VALVE ASSEMBLY	105
-	1	1	1	-	461065-1	ASSEMBLY, AIR FEED	104
-	2	2	2	-	3-21000-9	SCR, SKT HD CAP 10-32 X 1.000	103
-	1	1	1	-	986220-3	CLAMP, CABLE, BLACK	102
-	1	1	1	-	23238-1	INSERT, COUPLING	101
-	2	2	2	-	5-21006-6	SCR, SET, CUP POINT 10-32 X .750	98
-	1	1	1	-	2-21000-9	SCR, SKT HD CAP 8-32 X .750	91
-	2	2	2	-	1-21000-5	SCR, SKT HD CAP 4-40 X .500	87
-	1	1	1	-	2-22603-1	SCREW, MACH, HEX HD, 8-32 x .375	86
-	2	2	2	-	2-21002-2	SCR, BTN SKT HD CAP 8-32 X .500	85
-	1	1	1	-	455888-4	SPACER, CRIMPER	82
-	1	1	1	-	4088040	SF APPL INST 408-8040	72
-	1	1	1	-	217238-1	GENERAL INSTRUCTION PKG	71
-	1	1	1	-	461264-5	PLATE, IDENTIFICATION	67
-	2	2	2	-	21017-2	SCREW, DRIVE	66
-	1	1	1	-	21009-2	SCR, SET, SELF LOCKING 1/4-20 X .250	63
-	1	1	1	-	22733-8	SCR, BHSC, SELF-LOCKING, 8-32 X .375	60
-	1	1	1	-	694433-8	FEED PAWL	56
-	1	1	1	-	21018-5	NUT, HEX, REG 6-32	52
-	1	1	1	-	811242-2	BUMPER, HOLD DOWN	51
-	1	1	1	-	690753-1	SPACER, TONKER	50
-	1	1	1	-	1-1633399-2	APPL., BASIC AIR FEED SUB ASSY	46
-	1	1	1	-	690191-1	PLUG,NYLON	45
-	1	1	1	-	1-455673-9	RAM, SIDE FEED	44
-	1	1	1	-	690686-1	CRIMPER, BOLT SPECIAL	41
-	1	1	1	-	690125-1	SHIM SUB-ASSY	39
-	1	1	1	-	469367-8	SHIM	38
-	1	1	1	-	879103-2	FINE ADJUST HEAD ASSEMBLY	37
-	2	2	2	-	21024-5	WASHER, SPRG LOCK, REG NO 10	32
-	1	1	1	-	3-455671-2	PLATE,STRIP GUIDE	29
-	2	2	2	-	22282-1	SPRING, COMPRESSION	27
-	1	1	1	-	690546-1	LEVER, DRAG RELEASE	26
-	1	1	1	-	2-690754-2	DRAG, SPECIAL	25
-	1	1	1	-	7-690440-6	GUIDE, REAR STRIP	24
-	1	1	1	-	189124-4	GUIDE, FRONT STRIP	23
-	-	-	1	-	690472-2	STRIPPER	22
-	3	3	3	-	2-21000-7	SCR, SKT HD CAP 8-32 X .500	21
-	4	4	4	-	21024-4	WASHER, SPRG LOCK, REG NO 8	20
-	1	1	-	-	691353-1	STRIPPER	19
-	1	1	1	-	21055-6	WASHER, FLAT, REG NO 8	18
-	1	1	1	-	690432-3	ADJUSTMENT SCREW	13
-	-	-	-	..	-	-	12
-	-	-	-	..	-	-	11
1	-	1	1	-	4-853714-3	PLATE, REAR SHEAR	10
-	-	-	-	..	-	-	9
1	1	1	1	-	318919-3	ANVIL, SPECIAL	8
-	-	-	-	..	-	-	7
-	-	-	-	..	-	-	6
1	-	1	1	-	318859-2	BLADE, SLUG	5
-	-	1	1	-	1-238009-0	BLOCK, FL CRIMPER SPACER	4
1	1	1	1	-	2-318903-5	CRIMPER, INSULATION OVERLAP	3
-	1	1	1	-	455888-1	SPACER, CRIMPER	2
1	1	1	1	-	318904-2	CRIMPER, WIRE, OVERLAP	1
-77	-3	-2	-1	U/M	PART NO	DESCRIPTION	ITEM NO

* WARNING
ON INSTALLATION, SET WIRE DISC TO LARGEST WIRE SIZE SETTING. USE OF SETTINGS BELOW MIN. REQUIRED CRIMP HEIGHT SETTING WILL CAUSE DAMAGE TO CRIMP TOOLING.

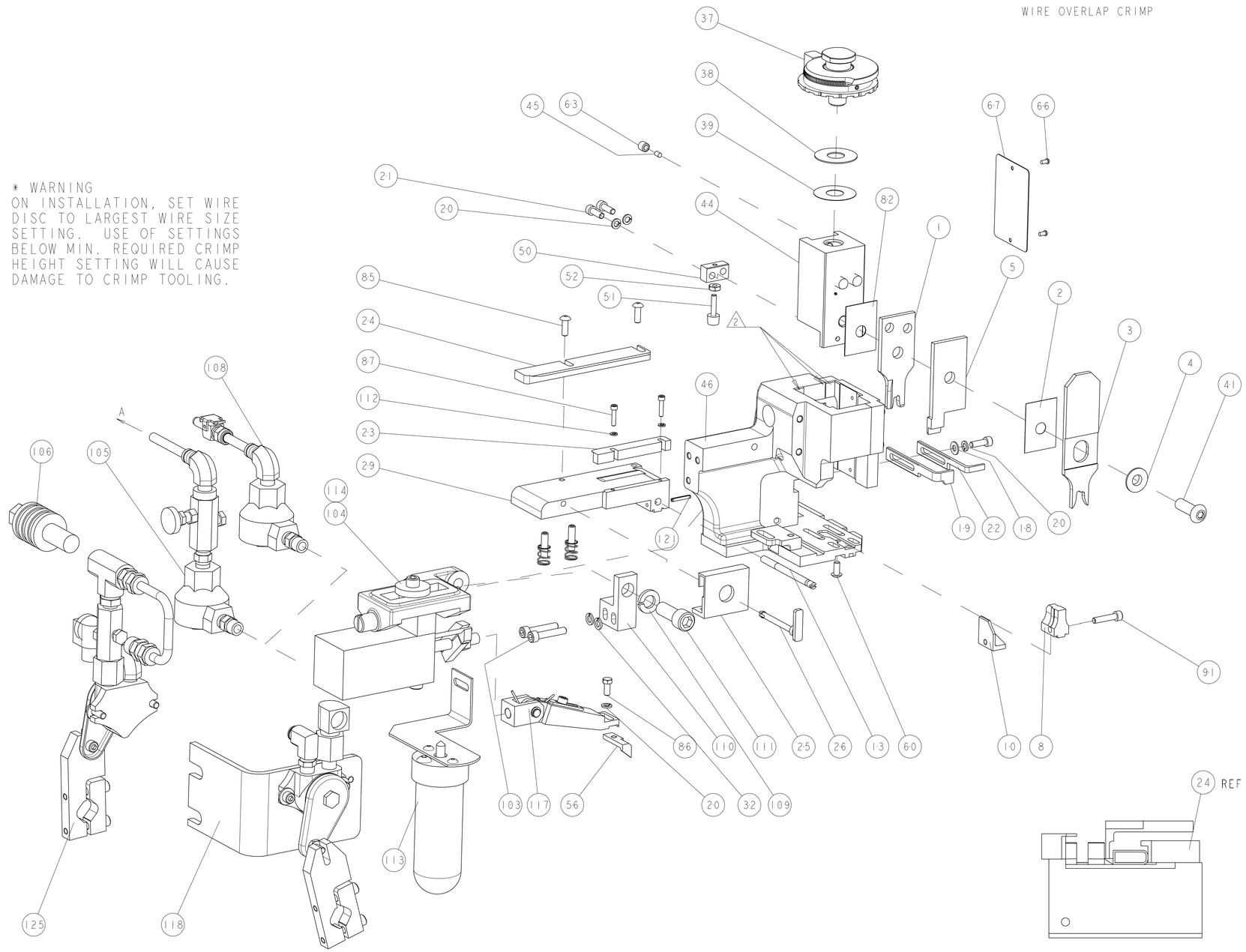

FEED TRACK POSITION
FEED BETWEEN BODY & WIRE BARREL

THIS DRAWING IS A CONTROLLED DOCUMENT FOR TYCO ELECTRONICS CORPORATION. IT IS SUBJECT TO CHANGE AND THE CONTROLLING ENGINEERING ORGANIZATION SHOULD BE CONTACTED FOR THE LATEST REVISION.

DIMENSIONS: INCHES

TOLERANCES UNLESS OTHERWISE SPECIFIED:
0 PLC ±-
1 PLC ±0.1
2 PLC ±0.01
3 PLC ±0.001
4 PLC ±0.0001
ANGLES ±-

MATERIAL - -
FINISH - -

DWN R.KNEPPER 16-Jan-14
CHK G.BAILEY 16-Jan-14
APVD M.CLIFFORD 16-Jan-14
PRODUCT SPEC -
APPLICATION SPEC -
WEIGHT -

TE Connectivity
Harrisburg, PA 17105-3608

NAME FINE ADJUST SIDE FEED HDM APPLICATOR -

SIZE A1 | CAGE CODE 00779 | DRAWING NO C-1855682 | RESTRICTED TO -

Customer Accessible Production Drawing | SCALE 3:5 | SHEET 1 OF 1 | REV B

AMP 4805 REV 31MAR2000
Pro/ENGINEER DRAWING

Общество с ограниченной ответственностью «МосЧип» ИНН 7719860671 / КПП 771901001
Адрес: 105318, г.Москва, ул.Щербаковская д.3, офис 1107

Данный компонент на территории Российской Федерации

Вы можете приобрести в компании MosChip.

Для оперативного оформления запроса Вам необходимо перейти по данной ссылке:

http://moschip.ru/get-element

Вы можете разместить у нас заказ для любого Вашего проекта, будь то серийное производство или разработка единичного прибора.

В нашем ассортименте представлены ведущие мировые производители активных и пассивных электронных компонентов.

Нашей специализацией является поставка электронной компонентной базы двойного назначения, продукции таких производителей как XILINX, Intel (ex.ALTERA), Vicor, Microchip, Texas Instruments, Analog Devices, Mini-Circuits, Amphenol, Glenair.

Сотрудничество с глобальными дистрибьюторами электронных компонентов, предоставляет возможность заказывать и получать с международных складов практически любой перечень компонентов в оптимальные для Вас сроки.

На всех этапах разработки и производства наши партнеры могут получить квалифицированную поддержку опытных инженеров.

Система менеджмента качества компании отвечает требованиям в соответствии с ГОСТ Р ИСО 9001, ГОСТ РВ 0015-002 и ЭС РД 009

Офис по работе с юридическими лицами:

105318, г.Москва, ул.Щербаковская д.3, офис 1107, 1118, ДЦ «Щербаковский»

Телефон: +7 495 668-12-70 (многоканальный)

Факс: +7 495 668-12-70 (доб.304)

E-mail: info@moschip.ru

Skype отдела продаж:
moschip.ru
moschip.ru_4
moschip.ru_6
moschip.ru_9