THIS DRAWING IS UNPUBLISHED. RELEASED FOR PUBLICATION - , - .
© COPYRIGHT - By - ALL RIGHTS RESERVED.

NOTES:
Tolerances cable lengths:
0m to 0.5m +30mm
0.5m to 1.0m +50mm
1.0m to 3.0m +100mm
< 3.0m +1.5%

REVISIONS

P	LTR	DESCRIPTION	DATE	DWN	APVD
	A	INITIAL RELEASE	07DEC2013	GSK	BvH
	A1	ECR-14-015049	13OCT2014	GSK	BvH
	A2	ECR-16-003945	16MAR2016	GSK	BvH

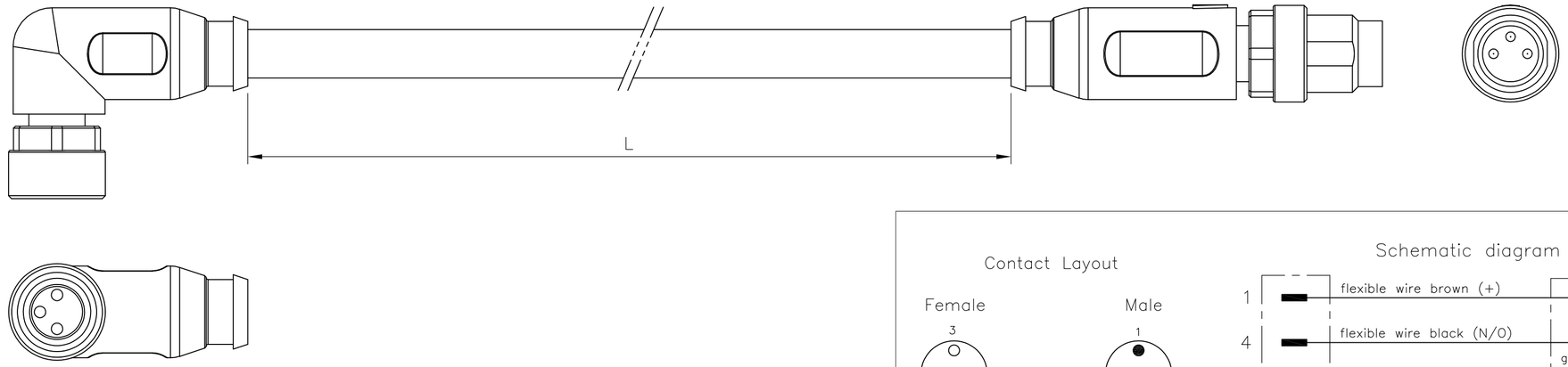

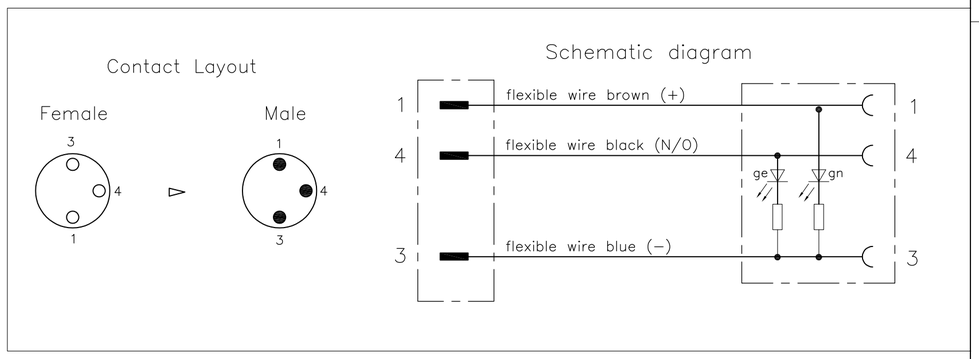

TECHNICAL DATA	
Operating voltage	24 V DC ±25 %
Operating current per contact	max. 4 A
Locking of ports	Screw thread M8 x 1 mm (recommended torque 0.4 Nm) self-securing
Protection	IP65 and IP67 when plugged and screwed down (EN 60529)

PUR/PVC CABLE	
No./diameter of wires	3 x 0.25 mm²
Wire isolation	PVC (br, bl, bk)
C-track properties	2 million
Jacket	PUR/PVC
Outer diameter	approx. 4.5 mm
Bend radius (moving)	15 x outer diameter
Temperature range (fixed)	−30...+80 °C
Temperature range (mobile)	−5...+80 °C

CABLE	
No./diameter of wires	3 x 0.25 mm²
Wire isolation	PP (br, bl, bk)
C-track properties	10 million
Jacket	PUR (UL/CSA), welding spark res.
Outer diameter	approx. 4.1 mm
Bend radius (moving)	10 x outer diameter
Temperature range (fixed)	−40...+90 °C
Temperature range (mobile)	−25...+90 °C

LENGTH"L"	MATERIAL	JACKET COLOR	TE PN	DESCRIPTION	ITEM
3 pos 2.0mtr	SPARK RESISTANT	Black	3-2273124-5	3x24AWG SPARK RES 2.0m	20
3 pos 1.5mtr	SPARK RESISTANT	Black	3-2273124-4	3x24AWG SPARK RES 1.5m	19
3 pos 1.0mtr	SPARK RESISTANT	Black	3-2273124-3	3x24AWG SPARK RES 1.0m	18
3 pos 0.6mtr	SPARK RESISTANT	Black	3-2273124-2	3x24AWG SPARK RES 0.6m	17
3 pos 0.3mtr	SPARK RESISTANT	Black	3-2273124-1	3x24AWG SPARK RES 0.3m	16
3 pos 2.0mtr	PUR/PVC	Black	2-2273124-5	3x24AWG PUR/PVC 2.0m	15
3 pos 1.5mtr	PUR/PVC	Black	2-2273124-4	3x24AWG PUR/PVC 1.5m	14
3 pos 1.0mtr	PUR/PVC	Black	2-2273124-3	3x24AWG PUR/PVC 1.0m	13
3 pos 0.6mtr	PUR/PVC	Black	2-2273124-2	3x24AWG PUR/PVC 0.6m	12
3 pos 0.3mtr	PUR/PVC	Black	2-2273124-1	3x24AWG PUR/PVC 0.3m	11

2273124

TECHNICAL DATA	
Operating voltage	24 V DC ±25 %
Operating current per contact	max. 4 A
Locking of ports	Screw thread M8 x 1 mm (recommended torque 0.4 Nm) self-securing
Protection	IP65 and IP67 when plugged and screwed down (EN 60529)

PUR CABLE	
No./diameter of wires	3 x 0.25 mm²
Wire isolation	PP (br, bl, bk)
C-track properties	5 million
Jacket	PUR (UL/CSA)
Outer diameter	approx. 4.1 mm
Bend radius (moving)	10 x outer diameter
Temperature range (fixed)	−40...+80 °C
Temperature range (mobile)	−25...+80 °C

PVC CABLE	
No./diameter of wires	3 x 0.25 mm²
Wire isolation	PVC (br, bl, bk)
C-track properties	
Jacket	PVC (UL/CSA)
Outer diameter	approx. 4.5 mm
Bend radius (moving)	10 x outer diameter
Temperature range (fixed)	−30...+80 °C
Temperature range (mobile)	−5...+80 °C

LENGTH"L"	MATERIAL	JACKET COLOR	TE PN	DESCRIPTION	ITEM
3 pos 2.0mtr	PVC	Black	1-2273124-5	3x24AWG PVC 2.0m	10
3 pos 1.5mtr	PVC	Black	1-2273124-4	3x24AWG PVC 1.5m	9
3 pos 1.0mtr	PVC	Black	1-2273124-3	3x24AWG PVC 1.0m	8
3 pos 0.6mtr	PVC	Black	1-2273124-2	3x24AWG PVC 0.6m	7
3 pos 0.3mtr	PVC	Black	1-2273124-1	3x24AWG PVC 0.3m	6
3 pos 2.0mtr	PUR	Black	2273124-5	3x24AWG PUR 2.0m	5
3 pos 1.5mtr	PUR	Black	2273124-4	3x24AWG PUR 1.5m	4
3 pos 1.0mtr	PUR	Black	2273124-3	3x24AWG PUR 1.0m	3
3 pos 0.6mtr	PUR	Black	2273124-2	3x24AWG PUR 0.6m	2
3 pos 0.3mtr	PUR	Black	2273124-1	3x24AWG PUR 0.3m	1

THIS DRAWING IS A CONTROLLED DOCUMENT.

DIMENSIONS: mm

TOLERANCES UNLESS OTHERWISE SPECIFIED:
0 PLC ± -
1 PLC ± -
2 PLC ± -
3 PLC ± -
4 PLC ± -
ANGLES ± -

MATERIAL -
FINISH -

DWN SATHISH KUMAR .G 07DEC2013
CHK B.VELDHOVEN 07DEC2013
APVD A.VAN ZANDVOORT 07DEC2013
PRODUCT SPEC 108-19483
APPLICATION SPEC 114-32127
WEIGHT

TE Connectivity

NAME M8 ANGLED SCKET TO M8 STRGHT PLUG 2 LED

SIZE A2 | CAGE CODE 00779 | DRAWING NO C-2273124 | RESTRICTED TO —

CUSTOMER DRAWING | SCALE NTS | SHEET 1 OF 1 | REV A2

1471-9 (1/15)

Общество с ограниченной ответственностью «МосЧип» ИНН 7719860671 / КПП 771901001
Адрес: 105318, г.Москва, ул.Щербаковская д.3, офис 1107

Данный компонент на территории Российской Федерации

Вы можете приобрести в компании MosChip.

Для оперативного оформления запроса Вам необходимо перейти по данной ссылке:

http://moschip.ru/get-element

Вы можете разместить у нас заказ для любого Вашего проекта, будь то серийное производство или разработка единичного прибора.

В нашем ассортименте представлены ведущие мировые производители активных и пассивных электронных компонентов.

Нашей специализацией является поставка электронной компонентной базы двойного назначения, продукции таких производителей как XILINX, Intel (ex.ALTERA), Vicor, Microchip, Texas Instruments, Analog Devices, Mini-Circuits, Amphenol, Glenair.

Сотрудничество с глобальными дистрибьюторами электронных компонентов, предоставляет возможность заказывать и получать с международных складов практически любой перечень компонентов в оптимальные для Вас сроки.

На всех этапах разработки и производства наши партнеры могут получить квалифицированную поддержку опытных инженеров.

Система менеджмента качества компании отвечает требованиям в соответствии с ГОСТ Р ИСО 9001, ГОСТ РВ 0015-002 и ЭС РД 009

Офис по работе с юридическими лицами:

105318, г.Москва, ул.Щербаковская д.3, офис 1107, 1118, ДЦ «Щербаковский»

Телефон: +7 495 668-12-70 (многоканальный)

Факс: +7 495 668-12-70 (доб.304)

E-mail: info@moschip.ru

Skype отдела продаж:
moschip.ru
moschip.ru_4
moschip.ru_6
moschip.ru_9