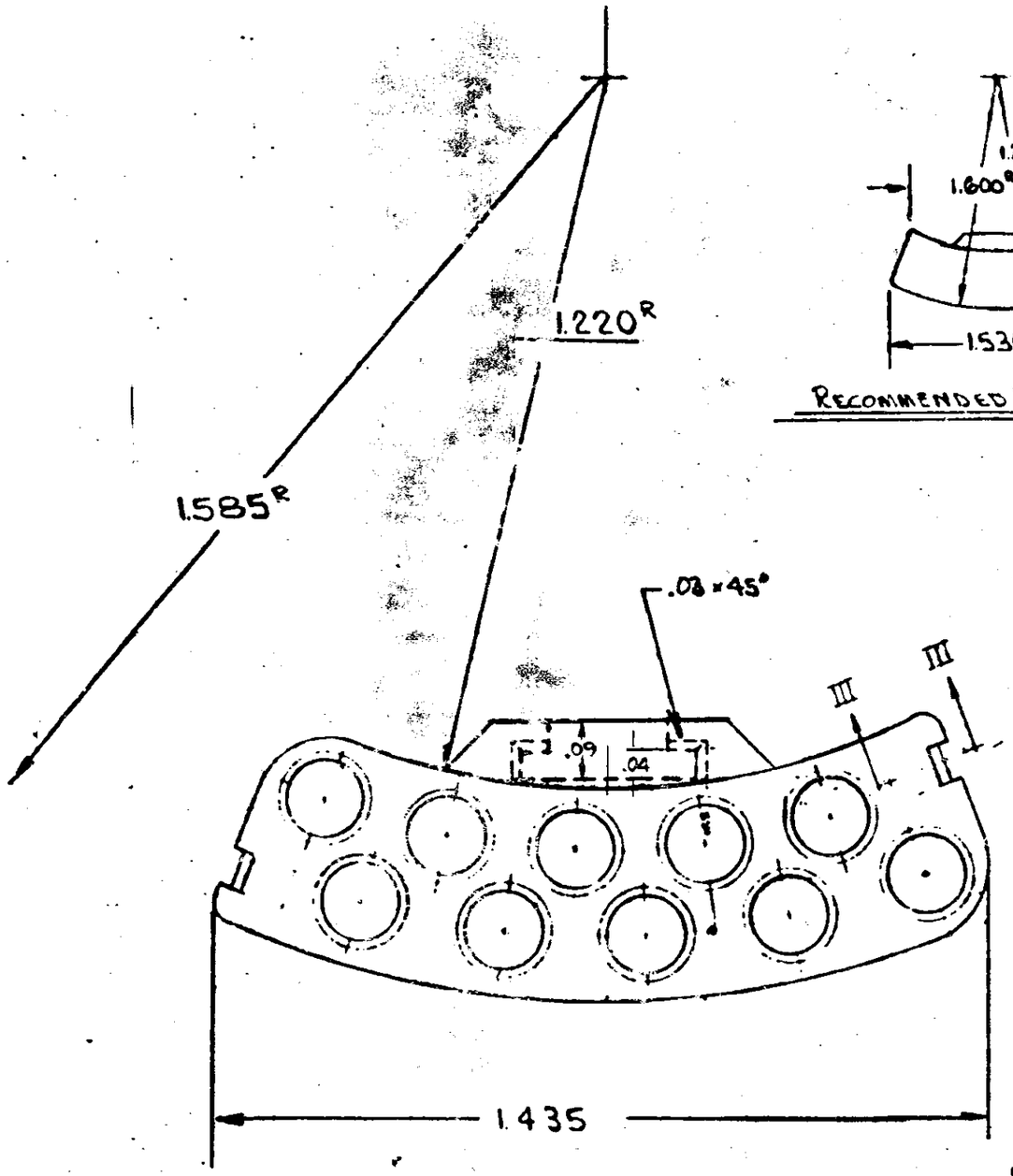


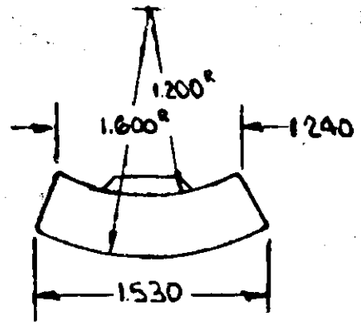


RECOMMENDED MINIMUM HOLE

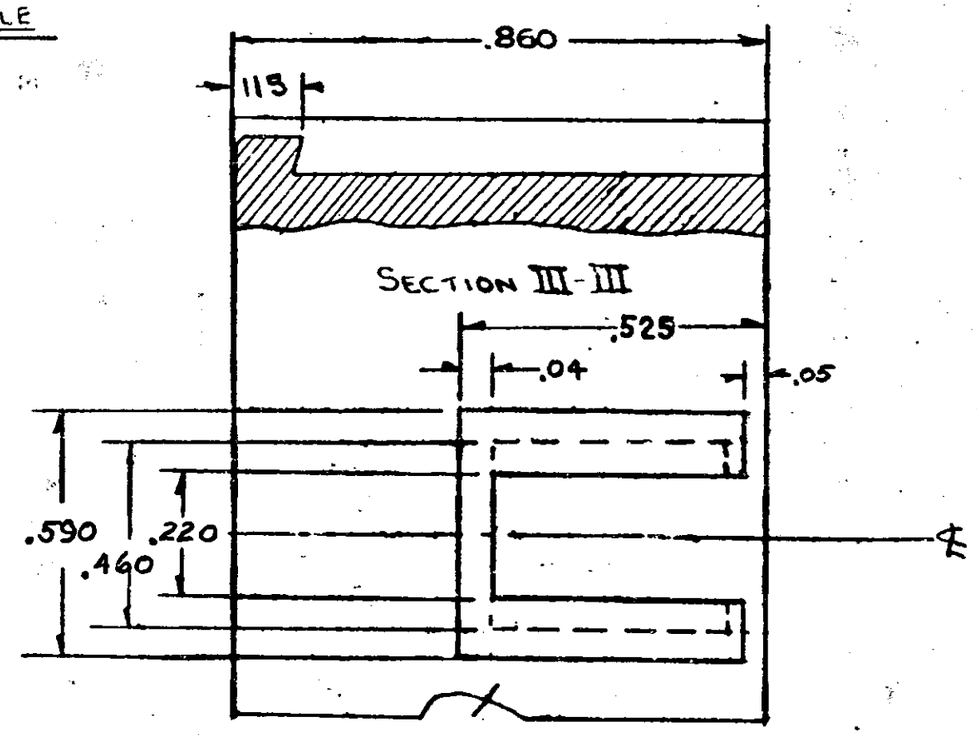


| DWG SIZE | NUMBER | NAME | REMARKS | REV |
|---|---|---|---|---|
| | 1-480516-1 | BLACK NYLON | | |
| | 1-480516-0 | NATURAL NYLON | | |

REQUIRED PER ASSEMBLY

| REV | DESCRIPTION | | | |
|---|---|---|---|---|
| C1 | RESTORATION | | NJ | 9-10-85 |
| C | ADDED 1-480516-0 NATURAL | | GLD | 7-27-71 |
| B | MATERIAL CHANGE | | | |
| A | CHG'D MATL | | | |

©1969 BY AMP INCORPORATED. ALL RIGHTS RESERVED.
AMP PRODUCTS COVERED BY PATENTS AND/OR PATENTS PENDING.

DR WC 111LL8154 6/3/69
CHK RJM
DR 6/6/69

MATERIAL AND FINISH: NYLON

AMP INCORPORATED HARRISBURG, PENNA

CLASS .086 DIA

WIRE – CABLE – INSULATION | TYPE

TOLERANCE EXCEPT AS NOTED ± 1° 0' | SCALE 4:1 | LOC CM | D | NO 480516 | REV C1

10 CIRCUIT SOCKET HOUSING

DIMENSIONS NOT INCLUDED ON THIS SCALE TRANSF

C

53

Общество с ограниченной ответственностью «МосЧип» ИНН 7719860671 / КПП 771901001
Адрес: 105318, г.Москва, ул.Щербаковская д.3, офис 1107

**Данный компонент на территории Российской Федерации**

**Вы можете приобрести в компании MosChip.**

Для оперативного оформления запроса Вам необходимо перейти по данной ссылке:

http://moschip.ru/get-element

Вы можете разместить у нас заказ для любого Вашего проекта, будь то серийное производство или разработка единичного прибора.

В нашем ассортименте представлены ведущие мировые производители активных и пассивных электронных компонентов.

Нашей специализацией является поставка электронной компонентной базы двойного назначения, продукции таких производителей как XILINX, Intel (ex.ALTERA), Vicor, Microchip, Texas Instruments, Analog Devices, Mini-Circuits, Amphenol, Glenair.

Сотрудничество с глобальными дистрибьюторами электронных компонентов, предоставляет возможность заказывать и получать с международных складов практически любой перечень компонентов в оптимальные для Вас сроки.

На всех этапах разработки и производства наши партнеры могут получить квалифицированную поддержку опытных инженеров.

Система менеджмента качества компании отвечает требованиям в соответствии с ГОСТ Р ИСО 9001, ГОСТ РВ 0015-002 и ЭС РД 009

**Офис по работе с юридическими лицами:**

105318, г.Москва, ул.Щербаковская д.3, офис 1107, 1118, ДЦ «Щербаковский»

Телефон: +7 495 668-12-70 (многоканальный)

Факс: +7 495 668-12-70 (доб.304)

E-mail: info@moschip.ru

Skype отдела продаж:
moschip.ru
moschip.ru_4
moschip.ru_6
moschip.ru_9