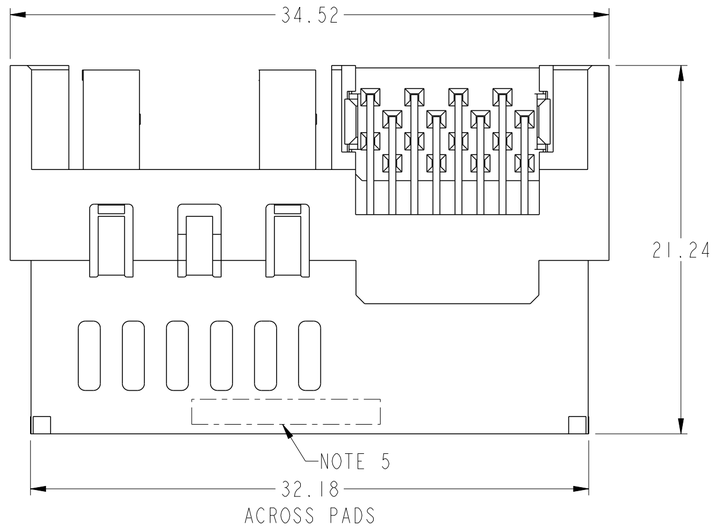


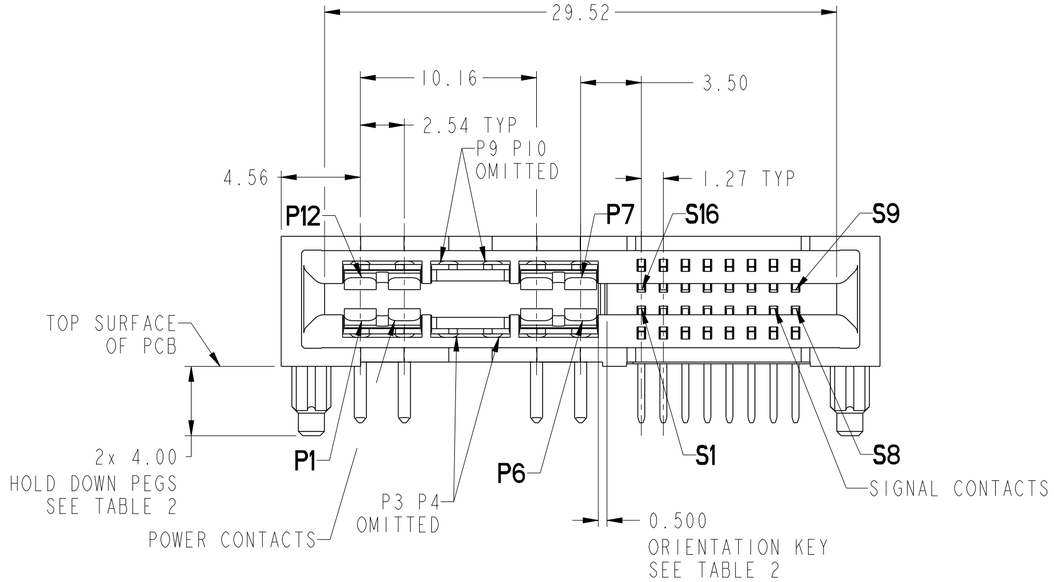


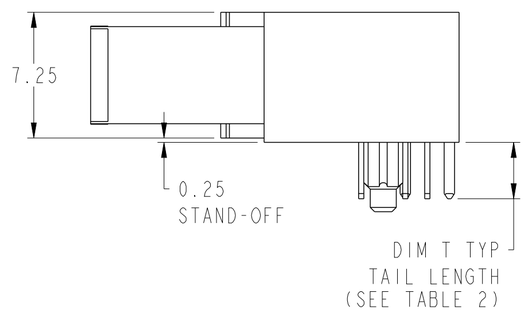


| | | | | | | | | | |
|---|---|---|---|---|---|---|---|---|---|
| spec ref - | | | | dr | Hai-Ling Liu | 2016/04/15 | projection | MM | size A2 / scale 4:1 |
| tolerance std: ISO 406, ISO 1101 | TOLERANCES UNLESS OTHERWISE SPECIFIED | | | eng | Sunny2 Liu | 2016/04/27 | | | ecn no - |
| | | | | chr | Terris Liu | 2016/04/27 | | | |
| | | | | appr | Pei-Ming Zheng | 2016/04/27 | product family - | | rel level Released |
| surface - | linear | 0.X | ±0.50 | Amphenol FCi | title: HPCE R/A REC 6LP16S OMITTED 2LP | | dwg no 10139361 | | rev A |
| | | 0.XX | ±0.25 | | | | | | |
| | | 0.XXX | ±0.10 | | | | | | |
| ISO 1302 | angular | 0° | ±2° | | cat. no. - | | Product - Customer Drw | | sheet 1 of 4 |

© 2016 AFCI

Crea File - REV E - 2016-02-12

| CONTACT TYPE | TOP LAYER DESCRIPTION | TABLE 1 (HPCE / SOLDER TAILS) PLATED THROUGH-HOLE REQUIREMENTS | | | | |
|---|---|---|---|---|---|---|
| | | DRILLED HOLE DIAMETER | COPPER THICKNESS | TIN-LEAD THICKNESS | TIN THICKNESS | FINISHED HOLE DIAMETER |
| POWER | TIN-LEAD | 1.10-1.16 (1.15 DRILL) | 0.025 - 0.050 | 0.005 - 0.015 | -- | 0.94 - 1.10 |
| | IMMERSION TIN | 1.10-1.16 (1.15 DRILL) | 0.025 - 0.050 | -- | 0.9 - 1.5um | 0.94 - 1.10 |
| | COPPER | 1.10-1.16 (1.15 DRILL) | 0.025 - 0.050 | -- | -- | 0.94 - 1.10 |

| CONTACT TYPE | TOP LAYER DESCRIPTION | TABLE 1 (HPCE / SOLDER TAILS) PLATED THROUGH-HOLE REQUIREMENTS | | | | |
|---|---|---|---|---|---|---|
| | | DRILLED HOLE DIAMETER | COPPER THICKNESS | TIN-LEAD THICKNESS | TIN THICKNESS | FINISHED HOLE DIAMETER |
| SIGNAL | TIN-LEAD | 0.93-1.02 (1.00 DRILL) | 0.025 - 0.050 | 0.005 - 0.015 | -- | 0.85 - 0.95 |
| | IMMERSION TIN | 0.93-1.02 (1.00 DRILL) | 0.025 - 0.050 | -- | 0.9 - 1.5um | 0.85 - 0.95 |
| | COPPER | 0.93-1.02 (1.00 DRILL) | 0.025 - 0.050 | -- | -- | 0.85 - 0.95 |

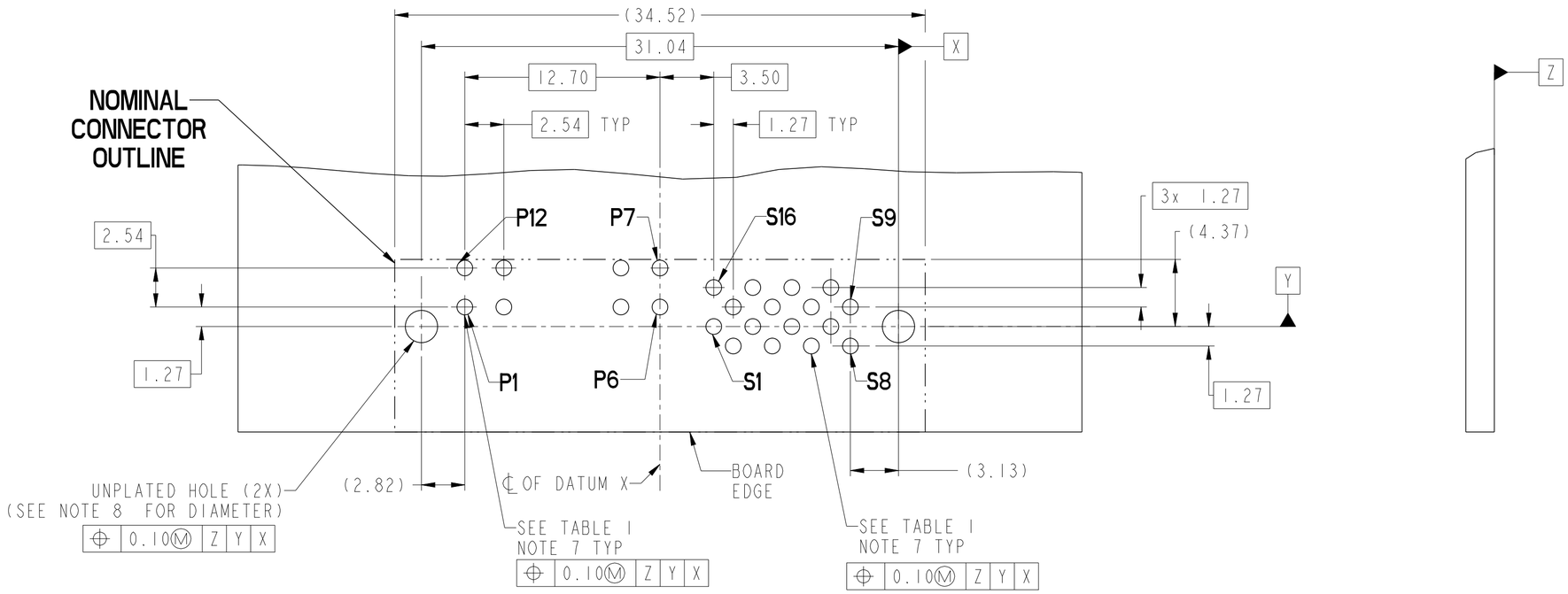


# RECOMMENDED PCB LAYOUT

| | | | | | | | | |
|---|---|---|---|---|---|---|---|---|
| spec ref - | | | dr Hai-Ling Liu 2016/04/15 | projection | MM | size A2 | scale 4:1 |
| tolerance std ISO 406 ISO 1101 | TOLERANCES UNLESS OTHERWISE SPECIFIED | | eng Sunny2 Liu 2016/04/27 | | | ecn no - | |
| | | | chr Terris Liu 2016/04/27 | | | | |
| | | | appr Pei-Ming Zheng 2016/04/27 | product family - | | rel level Released | |
| surface - | linear | 0.X ±0.50 | Amphenol FCi | title HPCE R/A REC 6LP16S OMITTED 2LP | | dwg no 10139361 | rev A |
| | | 0.XX ±0.25 | | | | | |
| | | 0.XXX ±0.10 | | | | | |
| ISO 1302 | angular | 0° ±2° | | cat. no. - | Product - Customer Drw | | sheet 2 of 4 |

© 2016 AFCI

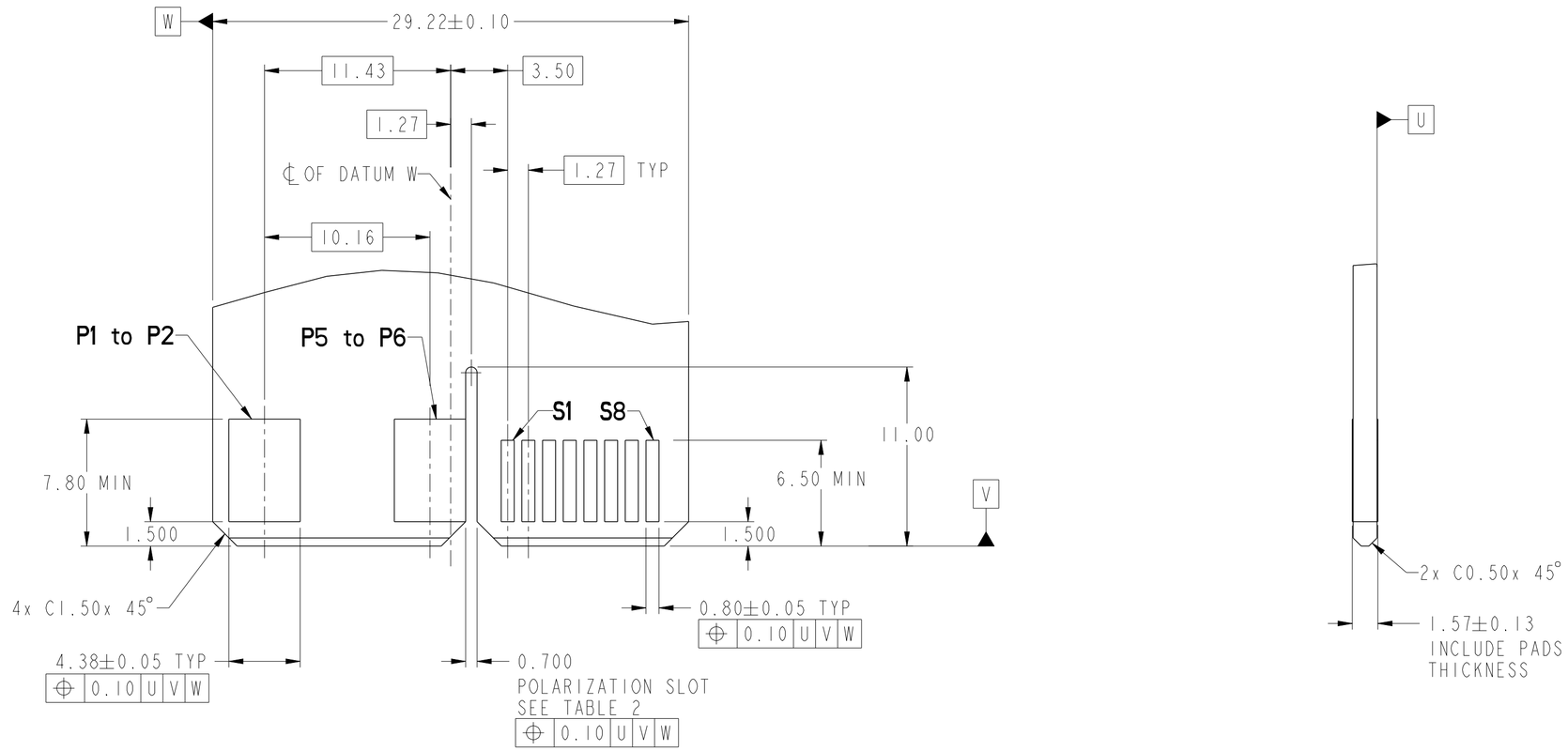


# RECOMMENDED MATING BOARD FOOTPRINT

| | | | | | | | | |
|---|---|---|---|---|---|---|---|---|
| spec ref | - | | | dr | Hai-Ling Liu | 2016/04/15 | projection | MM | size A2 | scale 4:1 |
| tolerance std ISO 406 ISO 1101 | TOLERANCES UNLESS OTHERWISE SPECIFIED | | | eng | Sunny2 Liu | 2016/04/27 | | | ecn no - |
| | | | | chr | Terris Liu | 2016/04/27 | | | |
| | | | | appr | Pei-Ming Zheng | 2016/04/27 | product family - | | rel level Released |
| surface - | linear | 0.X | ±0.50 | Amphenol FCi | title HPCE R/A REC 6LP16S OMITTED 2LP | | dwg no 10139361 | | rev A |
| | | 0.XX | ±0.25 | | | | | | |
| | | 0.XXX | ±0.10 | | | | | | |
| ISO 1302 | angular | 0° | ±2° | | cat. no. - | | Product - Customer Drw | | sheet 3 of 4 |

© 2016 AFCI

| HPCE PART NUMBER (TABLE 2) | | | | |
|---|---|---|---|---|
| 10117877 | TAIL TYPE | HOLD-DOWN OPTION | ORIENTATION KEY | DIM "T" TYPICAL TAIL LENGTH |
| 10139361-001LF | SOLDER TAIL | YES | YES | 2.60±0.50 |
| 10139361-002LF | | | NO | |
| 10139361-003LF | | NO | YES | |
| 10139361-004LF | | | NO | |

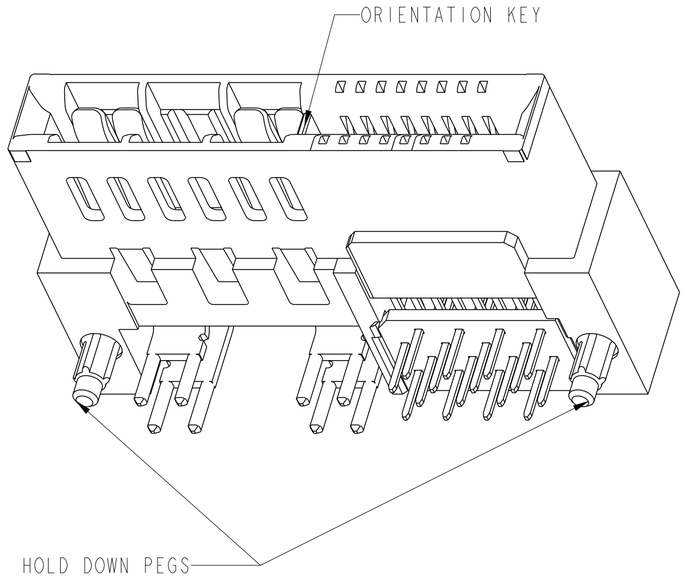


NOTES:

1. CONNECTOR MATERIALS:

   HOUSING: HIGH TEMPERATURE THERMAL PLASTIC, BLACK
   UL 94V-0 COMPLIANT
   CONTACTS: HIGH PERFORMANCE COPPER ALLOY.

2. CONTACT FINISH REF. GS-12-604 SECTION 5.2.

3. PRODUCT SPECIFICATION: GS-12-604.

4. APPLICATION SPECIFICATION: GS-20-128.

5. PRODUCT MARKING ON HOUSING IN AREA SHOWN MEET AFCI SPECIFICATION GS-24-007

6. PACKAGING MEETS FCI SPECIFICATION GS-14-937.

7. ALL HOLE SIZES ARE FINISHED HOLE SIZES.

8. MOUNTING HOLES ARE UNPLATED
   ∅ 2.18 +/- 0.03 FOR SOLDER TAILS

| | | | | | | | | |
|---|---|---|---|---|---|---|---|---|
| spec ref - | | | dr | Hai-Ling Liu | 2016/04/15 | projection | MM | size A2 / scale 4:1 |
| tolerance std: ISO 406, ISO 1101 | TOLERANCES UNLESS OTHERWISE SPECIFIED | | eng | Sunny2 Liu | 2016/04/27 | | | ecn no - |
| | | | chr | Terris Liu | 2016/04/27 | | | |
| | | | appr | Pei-Ming Zheng | 2016/04/27 | product family - | | rel level Released |
| surface - | linear | 0.X | ±0.50 | Amphenol FCi | title: HPCE R/A REC 6LP16S OMITTED 2LP | | dwg no 10139361 | rev A |
| | | 0.XX | ±0.25 | | | | | |
| | | 0.XXX | ±0.10 | | | | | |
| ISO 1302 | angular | 0° | ±2° | | cat. no. - | Product - Customer Drw | | sheet 4 of 4 |

Amphenol FCi
© 2016 AFCI
Creo File - REV E - 2016-02-12

Общество с ограниченной ответственностью «МосЧип» ИНН 7719860671 / КПП 771901001
Адрес: 105318, г.Москва, ул.Щербаковская д.3, офис 1107

**Данный компонент на территории Российской Федерации**

**Вы можете приобрести в компании MosChip.**

Для оперативного оформления запроса Вам необходимо перейти по данной ссылке:

http://moschip.ru/get-element

Вы можете разместить у нас заказ для любого Вашего проекта, будь то серийное производство или разработка единичного прибора.

В нашем ассортименте представлены ведущие мировые производители активных и пассивных электронных компонентов.

Нашей специализацией является поставка электронной компонентной базы двойного назначения, продукции таких производителей как XILINX, Intel (ex.ALTERA), Vicor, Microchip, Texas Instruments, Analog Devices, Mini-Circuits, Amphenol, Glenair.

Сотрудничество с глобальными дистрибьюторами электронных компонентов, предоставляет возможность заказывать и получать с международных складов практически любой перечень компонентов в оптимальные для Вас сроки.

На всех этапах разработки и производства наши партнеры могут получить квалифицированную поддержку опытных инженеров.

Система менеджмента качества компании отвечает требованиям в соответствии с ГОСТ Р ИСО 9001, ГОСТ РВ 0015-002 и ЭС РД 009

**Офис по работе с юридическими лицами:**

105318, г.Москва, ул.Щербаковская д.3, офис 1107, 1118, ДЦ «Щербаковский»

Телефон: +7 495 668-12-70 (многоканальный)

Факс: +7 495 668-12-70 (доб.304)

E-mail: info@moschip.ru

Skype отдела продаж:
moschip.ru
moschip.ru_4
moschip.ru_6
moschip.ru_9