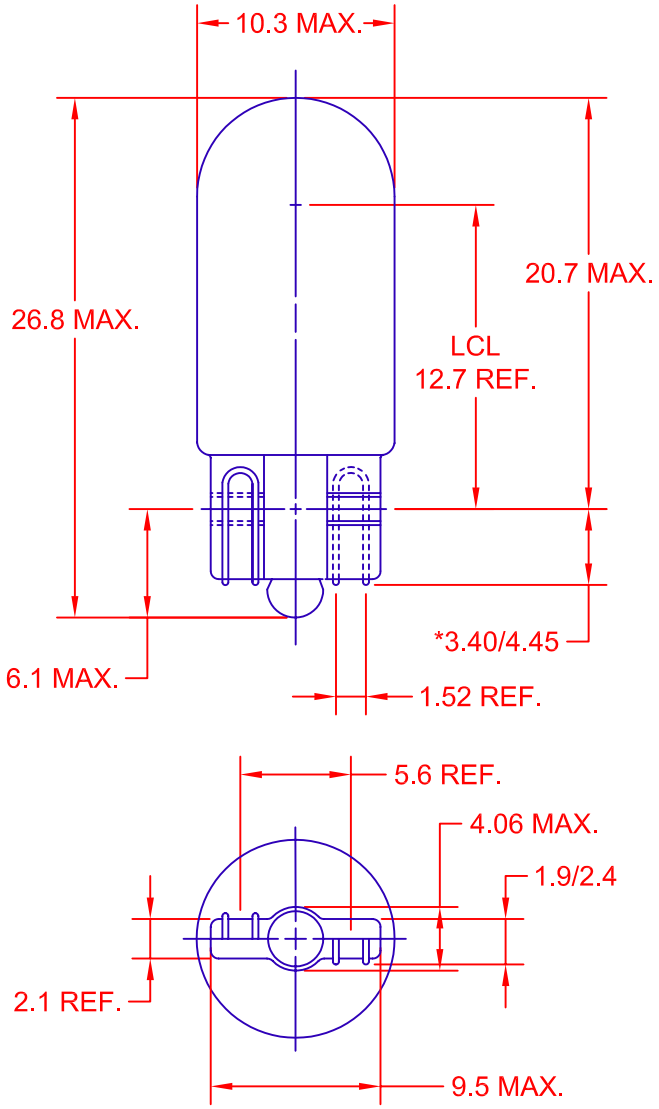

*TO BE MEASURED ON LONGEST SIDE ONLY WITH THE WIRE IN INTIMATE CONTACT WITH THE BOTTOM OF THE GLASS WEDGE.

JKL PART NUMBER: Xe135B

VOLTS RATED	AMPS ±10%	MSCP ±25%	LUMENS ±25%	AVERAGE LIFE HRS.	FILAMENT TYPE	GAS TYPE	COLOR TEMPERATURE	GLASS COLOR
12.0	.365	1.47	18.5	3,000 DC	C-2V	Xe	3800 KELVIN	BLUE

LAMP MARKINGS: 12V5W-X

REV. NO.	DESCRIPTION/ECO NUMBER	APPV'D DATE
A	CORRECT ELECTRICAL RATINGS	2/10/06
	RELEASE AND CANCEL P-0202-07	9/5/02

METRIC
THIRD ANGLE PROJECTION

DIMENSIONS ARE IN MILLIMETERS
TOLERANCE UNLESS OTHERWISE SPECIFIED
1 PL +/- 0.2
2 PL +/- 0.20
ANGLE +/- 0

JKL COMPONENTS CORPORATION

TITLE: T-3 1/4 GAS FILLED BLUE GLASS WEDGE BASE LAMP

DRAWN BY: L. WENGSTROM
APPV'D BY: S.C. DATE: 2/10/06
SIZE: A
FSCM NO.: 55335
DRAWING NO.: Xe135B
- CAD DRAWING -
MANUAL REVISIONS NOT PERMITTED
SCALE: NONE
RELEASED DATE: 9/5/02
REVISION DATE: 2/10/06
REV. NO.: A
SHEET 1 OF 1

Общество с ограниченной ответственностью «МосЧип» ИНН 7719860671 / КПП 771901001
Адрес: 105318, г.Москва, ул.Щербаковская д.3, офис 1107

Данный компонент на территории Российской Федерации

Вы можете приобрести в компании MosChip.

Для оперативного оформления запроса Вам необходимо перейти по данной ссылке:

http://moschip.ru/get-element

Вы можете разместить у нас заказ для любого Вашего проекта, будь то серийное производство или разработка единичного прибора.

В нашем ассортименте представлены ведущие мировые производители активных и пассивных электронных компонентов.

Нашей специализацией является поставка электронной компонентной базы двойного назначения, продукции таких производителей как XILINX, Intel (ex.ALTERA), Vicor, Microchip, Texas Instruments, Analog Devices, Mini-Circuits, Amphenol, Glenair.

Сотрудничество с глобальными дистрибьюторами электронных компонентов, предоставляет возможность заказывать и получать с международных складов практически любой перечень компонентов в оптимальные для Вас сроки.

На всех этапах разработки и производства наши партнеры могут получить квалифицированную поддержку опытных инженеров.

Система менеджмента качества компании отвечает требованиям в соответствии с ГОСТ Р ИСО 9001, ГОСТ РВ 0015-002 и ЭС РД 009

Офис по работе с юридическими лицами:

105318, г.Москва, ул.Щербаковская д.3, офис 1107, 1118, ДЦ «Щербаковский»

Телефон: +7 495 668-12-70 (многоканальный)

Факс: +7 495 668-12-70 (доб.304)

E-mail: info@moschip.ru

Skype отдела продаж:
moschip.ru
moschip.ru_4
moschip.ru_6
moschip.ru_9