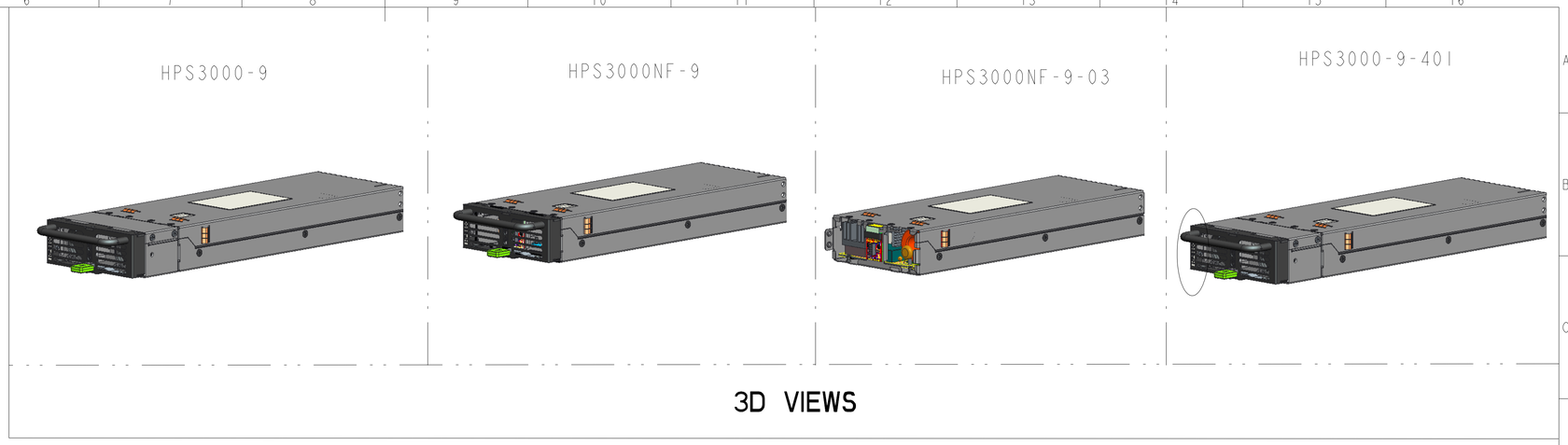


## 3D VIEWS

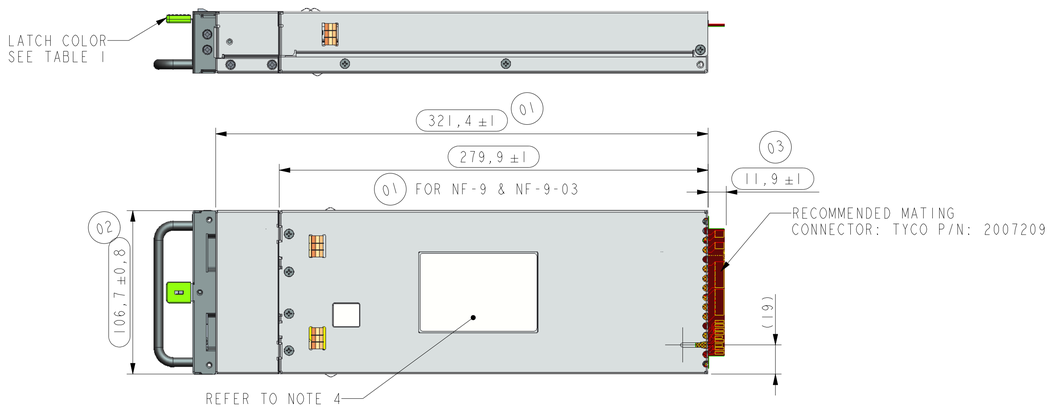


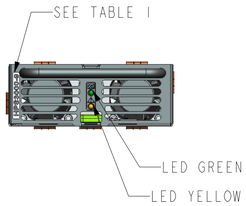


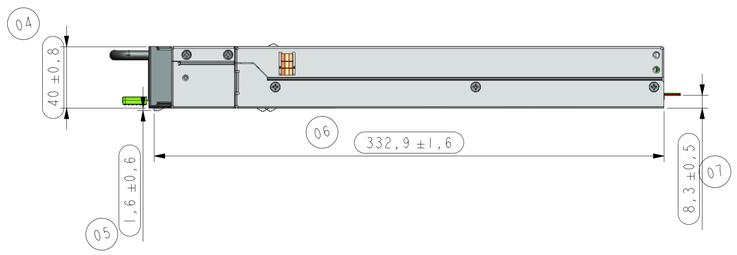

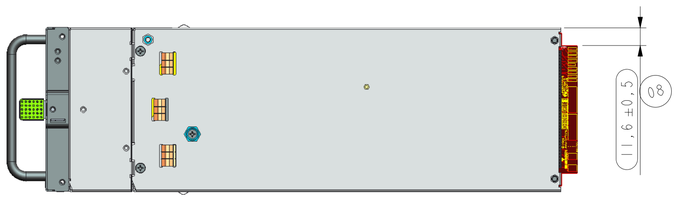


| TABLE 1 | | | | |
|---|---|---|---|---|
| DIMENSION | MODEL | | | |
| | HPS3000-9 | HPS3000NF-9 | HPS3000NF-9-03 | HPS3000-9-401 |
| 1 | 321,4±1 | 279,9±1 | 279,9±1 | 321,4±1 |
| 2 | 106,7±0,8 | 106,7±0,8 | 106,7±0,8 | 106,7±0,8 |
| 3 | 11,9±1 | 11,9±1 | 11,9±1 | 11,9±1 |
| 4 | 40±0,8 | 40±0,8 | 40±0,8 | 40±0,8 |
| 5 | 1,6±0,6 | 1,6±0,6 | N/A | 1,6±0,6 |
| 6 | 332,9±1,6 | 291,3±1,6 | N/A | 332,9±1.6 |
| 7 | 8,3±0,5 | 8,3±0,5 | 8,3±0,5 | 8,3±0,5 |
| 8 | 11,6±0,5 | 11,6±0,5 | 11,6±0,5 | 11,6±0,5 |
| LATCH COLOR | HF GREEN | HF GREEN | HF GREEN | BLACK |
| HPS3000 LOGO | YES | YES | YES | NO |

NOTES:
1. PARTS MUST BE COMPLETELY ASSEMBLED.
2. LISTED PART NUMBERS ARE GIVEN FOR REFERENCE ONLY. REFER TO BOM FOR UPDATED PART NUMBERS.
3. LETTER 'I' IS NOT USED BECAUSE OF SIMILARITY TO NUMBER '1'. LETTERS 'O' AND 'Q' ARE NOT USED BECAUSE OF SIMILARITY WITH NUMBER '0'.
4. FOR LABEL PRINTING DETAILS, REFER TO P/N: 531-000102-00XX.
5. QUALITY CONTROLLED DIMENSIONS. THESE DIMENSIONS TO BE INCLUDED IN THE MECHANICAL CPK OF 1.33.
6. CASING PARTS USED MUST HAVE MATCHING COLOR. IN ORDER TO ENSURE COLOR MATCHING OF PARTS, IT IS REQUIRED THAT THE RAW MATERIAL THAT WILL BE PROCESSED BY THE FABRICATOR WILL COME FROM THE SAME SUPPLIER AND THE SHEETMETAL FABRICATOR FOR ALL MATCHING PARTS MUST BE THE SAME. TO AVOID COLOR VARIATIONS ON THE SAME LOT DELIVERED, ALL PARTS WITH MATCHING COLOR REQUIREMENT SHOULD BE DELIVERED AS A SET BY THE FABRICATOR.
7. SHEARED EDGES VISIBLE TO THE CUSTOMER SHOULD HAVE NO RUST FORMATION. IF RUST FORMATION IS PRESENT THEN A CONCEALING LAYER OF SILVER INK OR SOME OTHER SUBSTITUTE SHOULD BE APPLIED ON THE RUSTED AREA.

| LAST USED | 08 |
|---|---|
| --- | |
| NOT USED | |
| DIMENSION DESIGNATOR | |

SHEET REVISION HISTORY

| P/N SUFFIX | REVISION | DESCRIPTION | DATE | DRAWN BY | CHECKED BY | APPROVED BY |
|---|---|---|---|---|---|---|
| 0000 | AA | RELEASE FOR PRODUCTION<br>REPLACES MECH OL P/N:417661069 70-03.<br>CORRECTED DIM. REQUIREMENT FOR HPS3000NF-9 & HPS3000NF-9-03.<br>>ITEM 1 WAS 321.4±1.0<br>CORRECTED DIM. & TOL. REQUIREMENT FOR HPS3000-9, HPS3000NF-9 & HPS3000-9-401.<br>>ITEM 5 WAS 2.1±0.1 FOR ALL VALUES.<br>>ITEM 6 WAS 332.85±0.1, 291.35±0.1 & 332.85±0.1. | 2011-12-21 | D.SAYAM | L.OROCEO | A.HATOL |

SHEET REVISION HISTORY

| P/N SUFFIX | REVISION | DESCRIPTION | DATE | DRAWN BY | CHECKED BY | APPROVED BY |
|---|---|---|---|---|---|---|
| 0000 | AB | ADJUSTED TOLERANCE FOR ITEM 6. WAS ± 1.0. | 2012-07-04 | Digitally signed by: Dan Bryan Sayam Date: 2012.07.06 11:36:28 +08'00' D.SAYAM | Digitally signed by: Nandingcroceo DN: CN = Nandingcroceo C = PH O = emerson OU = kadt1 Reason: 2012.07.06 13:52:36 + 08'00' | Angelito Hatol 2012.07.06 16:18:36 + 08'00' |

DRAWN TO: ISO STANDARDS
TOLERANCING: ISO 8015
MATERIAL: ---
TREATMENT: ---

UNLESS STATED OTHERWISE
GENERAL TOLERANCES: ISO 2768-mK
UNITS: LIN: mm ANG: DEG
SCALE: NTS
FIRST RELEASE: 2008-09-05
DRAWN BY: DAN BRYAN SAYAM
PROJECT: HPS3000-9
TITLE: MECH OUTLINE HPS3000-9
DOCUMENT NUMBER: 705-002249-0000
COMPUTER GENERATED
SHEET NO 1 OF 1

EMERSON. Network Power
Embedded Computing & Power

CONFIDENTIAL PROPERTY OF EMERSON NETWORK POWER. ALL RIGHTS RESERVED. THIS DOCUMENT, AND THE INFORMATION IT CONTAINS, ARE THE PROPERTY OF AN EMERSON NETWORK POWER COMPANY AND ARE PROTECTED BY LAW. BOTH MUST BE HELD IN STRICTEST CONFIDENCE AT ALL TIMES. NO LICENSE OR RIGHT TO COPY, USE OR DISCLOSE EITHER, EXPRESSLY OR BY IMPLICATION IS GRANTED. GASTEC INTERNATIONAL LIMITED. ALL RIGHTS RESERVED.

CS:Root Folder/Projects/HPS3000-9/Prof Files/Mech-ol_hps3000-9.drw

Общество с ограниченной ответственностью «МосЧип» ИНН 7719860671 / КПП 771901001
Адрес: 105318, г.Москва, ул.Щербаковская д.3, офис 1107

**Данный компонент на территории Российской Федерации**

**Вы можете приобрести в компании MosChip.**

Для оперативного оформления запроса Вам необходимо перейти по данной ссылке:

http://moschip.ru/get-element

Вы можете разместить у нас заказ для любого Вашего проекта, будь то серийное производство или разработка единичного прибора.

В нашем ассортименте представлены ведущие мировые производители активных и пассивных электронных компонентов.

Нашей специализацией является поставка электронной компонентной базы двойного назначения, продукции таких производителей как XILINX, Intel (ex.ALTERA), Vicor, Microchip, Texas Instruments, Analog Devices, Mini-Circuits, Amphenol, Glenair.

Сотрудничество с глобальными дистрибьюторами электронных компонентов, предоставляет возможность заказывать и получать с международных складов практически любой перечень компонентов в оптимальные для Вас сроки.

На всех этапах разработки и производства наши партнеры могут получить квалифицированную поддержку опытных инженеров.

Система менеджмента качества компании отвечает требованиям в соответствии с ГОСТ Р ИСО 9001, ГОСТ РВ 0015-002 и ЭС РД 009

**Офис по работе с юридическими лицами:**

105318, г.Москва, ул.Щербаковская д.3, офис 1107, 1118, ДЦ «Щербаковский»

Телефон: +7 495 668-12-70 (многоканальный)

Факс: +7 495 668-12-70 (доб.304)

E-mail: info@moschip.ru

Skype отдела продаж:
moschip.ru
moschip.ru_4
moschip.ru_6
moschip.ru_9