➜ Expandable version

- **"High-performance" expandable solution with display**
- **Extended memory: 120 lines in LADDER language and up to 700 "typical" blocks in FBD language**
- **LCD with 4 lines of 18 characters and configurable backlighting**
- **Selective parameter setting: You can choose the parameters that can be adjusted on the front panel**
- **Analogue inputs 0-10 V ⎓ or 0-20 mA/Pt 100 with converters see page 46**
- **Open to XN network communication extensions and digital I/O or analogue extensions**

XD10

XD26

Part numbers

Type	Input	Output	Supply	Code
XD10	6 digital of which 4 are analogue	4 relay	24 V ⎓	**88970141**
	6 digital of which 4 are analogue	4 solid state of which 1 is PWM	24 V ⎓	**88970142**
	6 digital	4 relay	100 → 240 V ∼	**88970143**
	6 digital	4 relay	24 V ∼	**88970144**
XD26	16 digital of which 6 are analogue	10 relay	24 V ⎓	**88970161**
	16 digital of which 6 are analogue	10 solid state of which 4 is PWM	24 V ⎓	**88970162**
	16 digital	10 relay	100 → 240 V ∼	**88970163**
	16 digital	10 relay	24 V ∼	**88970164**
	16 digital of which 6 are analogue	10 relay	12 V ⎓	**88970165**

Accessories

Type	Description	Code
M3 SOFT	Multilingual programming software (CD-ROM)	**88970100**
M3 SPECIFIC FUNCTIONS	Library of specific functions (CD-ROM)	**88970103**
PA	EEPROM memory cartridge	**88970108**
	3 m serial link cable: PC → Millenium 3	**88970102**
	3 m USB link cable: PC → Millenium 3	**88970109**
	Millenium 3 → Bluetooth interface (class A 10 m)	**88970104**

Dimensions (mm)

XD10

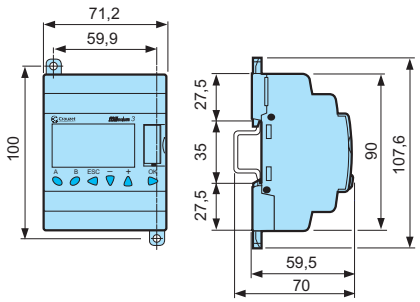

XD26

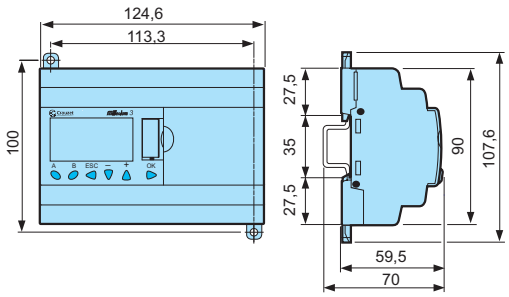

For adapted products, see page 49

Общество с ограниченной ответственностью «МосЧип» ИНН 7719860671 / КПП 771901001
Адрес: 105318, г.Москва, ул.Щербаковская д.3, офис 1107

Данный компонент на территории Российской Федерации

Вы можете приобрести в компании MosChip.

Для оперативного оформления запроса Вам необходимо перейти по данной ссылке:

http://moschip.ru/get-element

Вы можете разместить у нас заказ для любого Вашего проекта, будь то серийное производство или разработка единичного прибора.

В нашем ассортименте представлены ведущие мировые производители активных и пассивных электронных компонентов.

Нашей специализацией является поставка электронной компонентной базы двойного назначения, продукции таких производителей как XILINX, Intel (ex.ALTERA), Vicor, Microchip, Texas Instruments, Analog Devices, Mini-Circuits, Amphenol, Glenair.

Сотрудничество с глобальными дистрибьюторами электронных компонентов, предоставляет возможность заказывать и получать с международных складов практически любой перечень компонентов в оптимальные для Вас сроки.

На всех этапах разработки и производства наши партнеры могут получить квалифицированную поддержку опытных инженеров.

Система менеджмента качества компании отвечает требованиям в соответствии с ГОСТ Р ИСО 9001, ГОСТ РВ 0015-002 и ЭС РД 009

Офис по работе с юридическими лицами:

105318, г.Москва, ул.Щербаковская д.3, офис 1107, 1118, ДЦ «Щербаковский»

Телефон: +7 495 668-12-70 (многоканальный)

Факс: +7 495 668-12-70 (доб.304)

E-mail: info@moschip.ru

Skype отдела продаж:
moschip.ru
moschip.ru_4
moschip.ru_6
moschip.ru_9