図面番号(DRAWING NO.) SJ111264

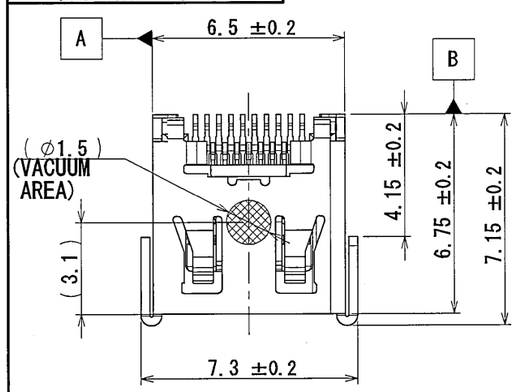

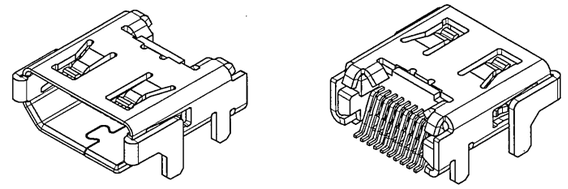

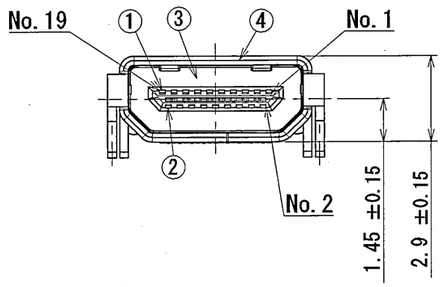

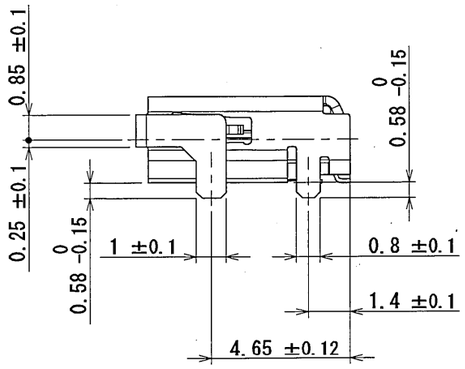

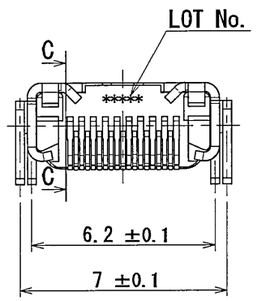

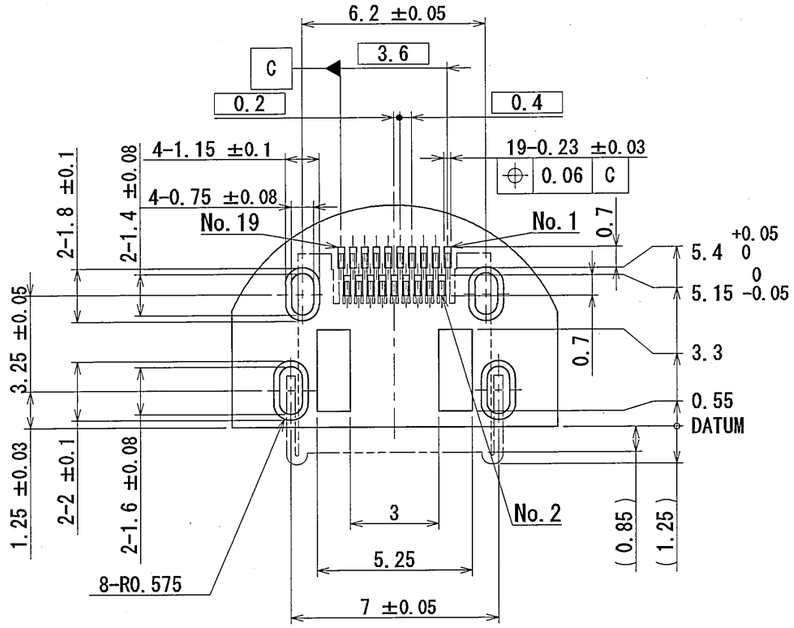

APPLICABLE P.C.B. DIMENSION (REF.)
適合基板寸法(参考)

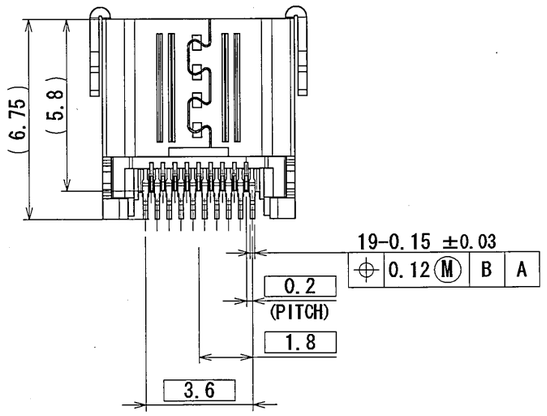

DETAIL OF SMT TERMINAL SHAPE
SMT端子形状詳細

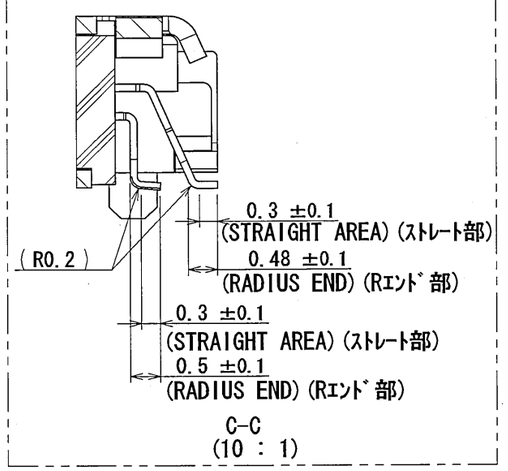

DETAIL OF LOT No.
ロットNo. 詳細
0 7 23 X
- SYMBOL IN PRODUCT TITLE : X (DC3RX19JA3)
  製品名称中の記号 : X (DC3RX19JA3)
- DAY: 1 TO 31 日 : 1～31
- MONTH: 1 TO 9, OCT.: O NOV.: X, DEC.: Y
  月 : 1～9, 10月 : O, 11月 : X, 12月 : Y
- YEAR: LAST 1-DIGIT OF A.D.
  年 : 西暦年数の下1桁

符号 No.	名称 DESCRIPTION	個数 QTY.	材料 MATERIAL	仕上 FINISH	備考 REMARKS
4	SHELL	1	STAINLESS STEEL	TIN OVER NI	-
3	INSULATOR	1	LCP	COLOR: BLACK	UL94 V-0
2	CONTACT2	9	COPPER ALLOY	CONTACT AREA: GOLD OVER NI TERMINAL AREA: GOLD FLASH OVER NI	GOLD PLATING: 0.1μmMIN GOLD FLASH PLATING: 0.05～0.1μm
1	CONTACT1	10	COPPER ALLOY	CONTACT AREA: GOLD OVER NI TERMINAL AREA: GOLD FLASH OVER NI	GOLD PLATING: 0.1μmMIN GOLD FLASH PLATING: 0.05～0.1μm

NOTE1. COPLANARITY OF SMT TERMINAL IS 0.08MAX.
NOTE2. MATING DIMENSION CONSISTS OF
"High-Definition Multimedia Interface Specification Version 1.4"

注1.本コネクタのSMT端子のバラツキ(1コネクタ内のMax.値とMin.値の差)は0.08以下とする。
注2.本コネクタの開口部寸法は、
"High-Definition Multimedia Interface Specification Version 1.4"
による。

仕様書(SPECIFICATION) JACS-30164	第1版(ORIGINAL DATE) Nov/2/2010	尺度(SCALE) 5 : 1	シリーズ(SERIES) DC3
一般公差(GENERAL TOLERANCE) 寸法(DIMENSION): . ±0.8, .× ±0.4, .×× ±0.1, .××× ± 角度(ANGLES): ×° ±, ×°×' ±	製図 DR.	名称(TITLE) DC3RX19JA3 (THROUGH HOLE LENGTH: 0.58MAX. WITHOUT VACUUM PART)	日本航空電子工業株式会社 JAPAN AVIATION ELECTRONICS INDUSTRY, LTD.
	担当 CHK. T. EHARA		
	査閲 APPD. —		図面番号(DRAWING NO.) SJ111264
	承認 APPD. A-Natori	質量(MASS)	版数(REV.) 1

SIZE A3

JAE-CONNECTOR.COM Reference Only

JAE Connector DIV. Proprietary.
Copyright(C) 2010, Japan Aviation Electronics Industry, LTD.

DCF-C-212F (05.08)

S/W

Общество с ограниченной ответственностью «МосЧип» ИНН 7719860671 / КПП 771901001
Адрес: 105318, г.Москва, ул.Щербаковская д.3, офис 1107

Данный компонент на территории Российской Федерации

Вы можете приобрести в компании MosChip.

Для оперативного оформления запроса Вам необходимо перейти по данной ссылке:

http://moschip.ru/get-element

Вы можете разместить у нас заказ для любого Вашего проекта, будь то серийное производство или разработка единичного прибора.

В нашем ассортименте представлены ведущие мировые производители активных и пассивных электронных компонентов.

Нашей специализацией является поставка электронной компонентной базы двойного назначения, продукции таких производителей как XILINX, Intel (ex.ALTERA), Vicor, Microchip, Texas Instruments, Analog Devices, Mini-Circuits, Amphenol, Glenair.

Сотрудничество с глобальными дистрибьюторами электронных компонентов, предоставляет возможность заказывать и получать с международных складов практически любой перечень компонентов в оптимальные для Вас сроки.

На всех этапах разработки и производства наши партнеры могут получить квалифицированную поддержку опытных инженеров.

Система менеджмента качества компании отвечает требованиям в соответствии с ГОСТ Р ИСО 9001, ГОСТ РВ 0015-002 и ЭС РД 009

Офис по работе с юридическими лицами:

105318, г.Москва, ул.Щербаковская д.3, офис 1107, 1118, ДЦ «Щербаковский»

Телефон: +7 495 668-12-70 (многоканальный)

Факс: +7 495 668-12-70 (доб.304)

E-mail: info@moschip.ru

Skype отдела продаж:
moschip.ru
moschip.ru_4
moschip.ru_6
moschip.ru_9