THIS DRAWING IS UNPUBLISHED. RELEASED FOR PUBLICATION 20
© COPYRIGHT 20 BY - ALL RIGHTS RESERVED.

REVISIONS

P	LTR	DESCRIPTION	DATE	DWN	APVD
	A	INITIAL RELEASE	25JUL2016	DW	CW

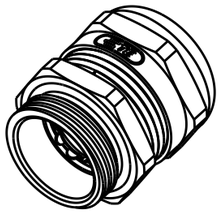

SCALE 1:1

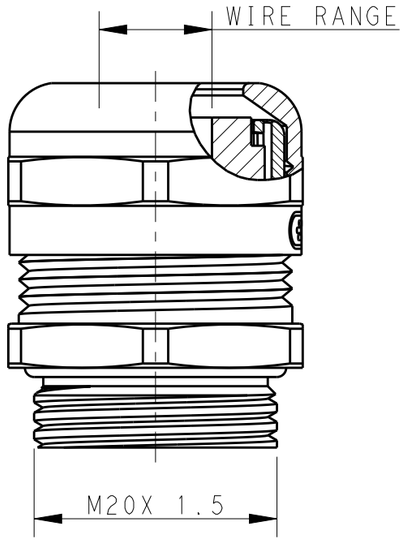

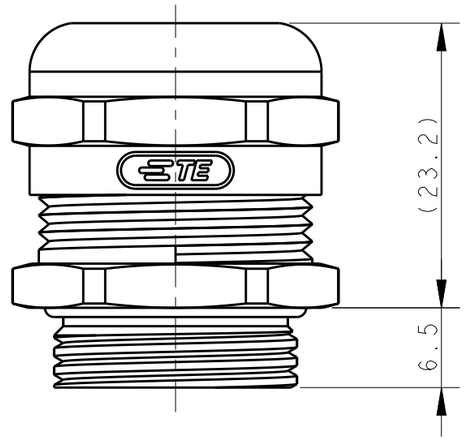

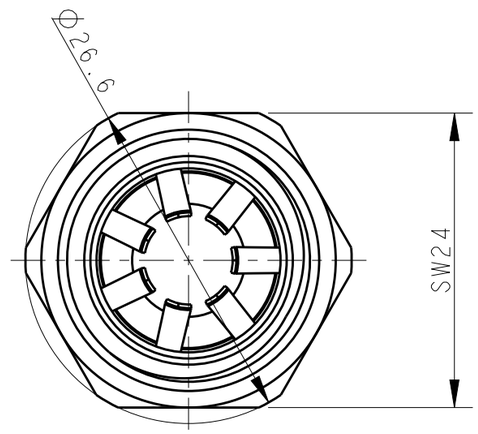

NOTES/技术指标:

1.TECHNICAL CHARACTERISTICS/技术参数:
- SHELL MATERIAL/主体材料 : NICKEL PLATED BRASS/铜镀镍
- SEAL MATERIAL/密封材料: NBR/丁腈橡胶
- PINCH RING MATERIAL/夹紧件材料:PA/尼龙塑料
- OPERATION TEMPERATURE/工作温度: -40°C-+100°C
- PROTECTION DEGREE/防护等级: IP68
- WIRE RANGE/夹线范围: 5-9 mm

PART NUMBER 料号	PART DESCRIPTION 描述
T3707200113-000	DLX-20-MTC (5-9) 电磁屏蔽金属接头(M20)(5-9)

THIS DRAWING IS A CONTROLLED DOCUMENT.

DIMENSIONS: mm

TOLERANCES UNLESS OTHERWISE SPECIFIED:
0 PLC ±-
1 PLC ±-
2 PLC ±-
3 PLC ±-
4 PLC ±-
ANGLES ±-

MATERIAL - -

FINISH - -

DWN DAVID WANG 25JUL2016
CHK CHRIS WANG 25JUL2016
APVD XIANG XU 25JUL2016

PRODUCT SPEC -

APPLICATION SPEC -

WEIGHT -

TE Connectivity

NAME DLX-20-MTC (5-9)

SIZE	CAGE CODE	DRAWING NO	RESTRICTED TO
A3	00779	C-T3707200113000	-

CUSTOMER DRAWING

SCALE 2:1 SHEET 1 OF 1 REV A

Общество с ограниченной ответственностью «МосЧип» ИНН 7719860671 / КПП 771901001
Адрес: 105318, г.Москва, ул.Щербаковская д.3, офис 1107

Данный компонент на территории Российской Федерации

Вы можете приобрести в компании MosChip.

Для оперативного оформления запроса Вам необходимо перейти по данной ссылке:

http://moschip.ru/get-element

Вы можете разместить у нас заказ для любого Вашего проекта, будь то серийное производство или разработка единичного прибора.

В нашем ассортименте представлены ведущие мировые производители активных и пассивных электронных компонентов.

Нашей специализацией является поставка электронной компонентной базы двойного назначения, продукции таких производителей как XILINX, Intel (ex.ALTERA), Vicor, Microchip, Texas Instruments, Analog Devices, Mini-Circuits, Amphenol, Glenair.

Сотрудничество с глобальными дистрибьюторами электронных компонентов, предоставляет возможность заказывать и получать с международных складов практически любой перечень компонентов в оптимальные для Вас сроки.

На всех этапах разработки и производства наши партнеры могут получить квалифицированную поддержку опытных инженеров.

Система менеджмента качества компании отвечает требованиям в соответствии с ГОСТ Р ИСО 9001, ГОСТ РВ 0015-002 и ЭС РД 009

Офис по работе с юридическими лицами:

105318, г.Москва, ул.Щербаковская д.3, офис 1107, 1118, ДЦ «Щербаковский»

Телефон: +7 495 668-12-70 (многоканальный)

Факс: +7 495 668-12-70 (доб.304)

E-mail: info@moschip.ru

Skype отдела продаж:
moschip.ru
moschip.ru_4
moschip.ru_6
moschip.ru_9