1/4 HEX FEMALE STANDOFFS

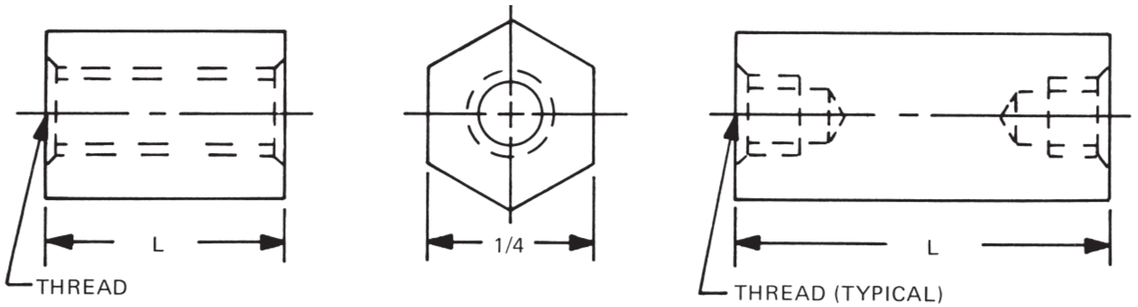

ORDERING CODE

XXXX or XXXXX — LENGTH
XXXX — THREAD
X — MATERIAL
X — FINISH

See page 10 for thread depth chart
See page 9 for finish codes
For non-standard parts contact Sales Office

LENGTH	PART NO.
3/32	**2098A**
1/8	**2098**
5/32	**2098T**
3/16	**2099**
7/32	**2099T**
1/4	**2100**
9/32	**2100T**
5/16	**2101**
11/32	**2101T**
3/8	**2102**
13/32	**2102T**
7/16	**2103**
15/32	**2103T**
1/2	**2104**
17/32	**2104T**
9/16	**2105**
19/32	**2105T**
5/8	**2106**
21/32	**2106T**
11/16	**2107**
23/32	**2107T**
3/4	**2108**
25/32	**2108T**
13/16	**2109**
27/32	**2109T**
7/8	**2110**
29/32	**2110T**

LENGTH	PART NO.
15/16	**2111**
31/32	**2111T**
1”	**2112**
1-1/16	**2113**
1-1/8	**2114**
1-3/16	**2115**
1-1/4	**2116**
1-5/16	**2117**
1-3/8	**2118**
1-7/16	**2119**
1-1/2	**2120**
1-9/16	**2121**
1-5/8	**2122**
1-11/16	**2123**
1-3/4	**2124**
1-13/16	**2125**
1-7/8	**2126**
1-15/16	**2127**
2”	**2128**
2-1/8	**2129**
2-1/4	**2130**
2-3/8	**2131**
2-1/2	**2132**
2-5/8	**2133**
2-3/4	**2134**
2-7/8	**2135**
3”	**2136**

LENGTH	PART NO.
3-1/4	**2137**
3-1/2	**2138**
3-3/4	**2139**
4”	**2140**
4-1/4	**2141**
4-1/2	**2142**
4-3/4	**2143**
5”	**2144**
5-1/4	**2145**
5-1/2	**2146**
5-3/4	**2147**
6”	**2148**
6-1/4	**2149**
6-1/2	**2150**
6-3/4	**2151**
7”	**2152**
7-1/4	**2153**
7-1/2	**2154**
7-3/4	**2155**
8”	**2156**
8-1/4	**2157**
8-1/2	**2158**
8-3/4	**2159**
9”	**2160**
9-1/4	**2161**
9-1/2	**2162**
9-3/4	**2163**
10”	**2164**

THREAD	CODE
4-40	440
6-32	632
8-32	832
10-32	1032

MATERIAL	CODE	RoHS
Aluminum	AL	YES
Brass	B	YES
Stainless Steel	SS	YES
Steel	S	YES
Nylon	N	YES

RAF ELECTRONIC HARDWARE
95 Silvermine Road, Seymour, Ct. 06483 Phone: 203-888-2133 Fax: 203-888-9860
e-mail : info@rafhdwe.com Web: www.rafhdwe.com

Общество с ограниченной ответственностью «МосЧип» ИНН 7719860671 / КПП 771901001
Адрес: 105318, г.Москва, ул.Щербаковская д.3, офис 1107

Данный компонент на территории Российской Федерации

Вы можете приобрести в компании MosChip.

Для оперативного оформления запроса Вам необходимо перейти по данной ссылке:

http://moschip.ru/get-element

Вы можете разместить у нас заказ для любого Вашего проекта, будь то серийное производство или разработка единичного прибора.

В нашем ассортименте представлены ведущие мировые производители активных и пассивных электронных компонентов.

Нашей специализацией является поставка электронной компонентной базы двойного назначения, продукции таких производителей как XILINX, Intel (ex.ALTERA), Vicor, Microchip, Texas Instruments, Analog Devices, Mini-Circuits, Amphenol, Glenair.

Сотрудничество с глобальными дистрибьюторами электронных компонентов, предоставляет возможность заказывать и получать с международных складов практически любой перечень компонентов в оптимальные для Вас сроки.

На всех этапах разработки и производства наши партнеры могут получить квалифицированную поддержку опытных инженеров.

Система менеджмента качества компании отвечает требованиям в соответствии с ГОСТ Р ИСО 9001, ГОСТ РВ 0015-002 и ЭС РД 009

Офис по работе с юридическими лицами:

105318, г.Москва, ул.Щербаковская д.3, офис 1107, 1118, ДЦ «Щербаковский»

Телефон: +7 495 668-12-70 (многоканальный)

Факс: +7 495 668-12-70 (доб.304)

E-mail: info@moschip.ru

Skype отдела продаж:
moschip.ru
moschip.ru_4
moschip.ru_6
moschip.ru_9