AMPHENOL PART NUMBER	ATTENUATION (NOTE 2)
944–130–5101	1.0 ± 0.5 dB
944–130–5102	2.0 ± 0.5 dB
944–130–5103	3.0 ± 0.5 dB
944–130–5104	4.0 ± 0.5 dB
944–130–5105	5.0 ± 0.5 dB
944–130–5106	6.0 ± 0.6 dB
944–130–5107	7.0 ± 0.7 dB
944–130–5108	8.0 ± 0.8 dB
944–130–5109	9.0 ± 0.9 dB
944–130–5110	10.0 ± 1.0 dB
944–130–5111	11.0 ± 1.1 dB
944–130–5112	12.0 ± 1.2 dB
944–130–5113	13.0 ± 1.3 dB
944–130–5114	14.0 ± 1.4 dB
944–130–5115	15.0 ± 1.5 dB
944–130–5116	16.0 ± 1.6 dB
944–130–5117	17.0 ± 1.7 dB
944–130–5118	18.0 ± 1.8 dB
944–130–5119	19.0 ± 1.9 dB
944–130–5120	20.0 ± 2.0 dB

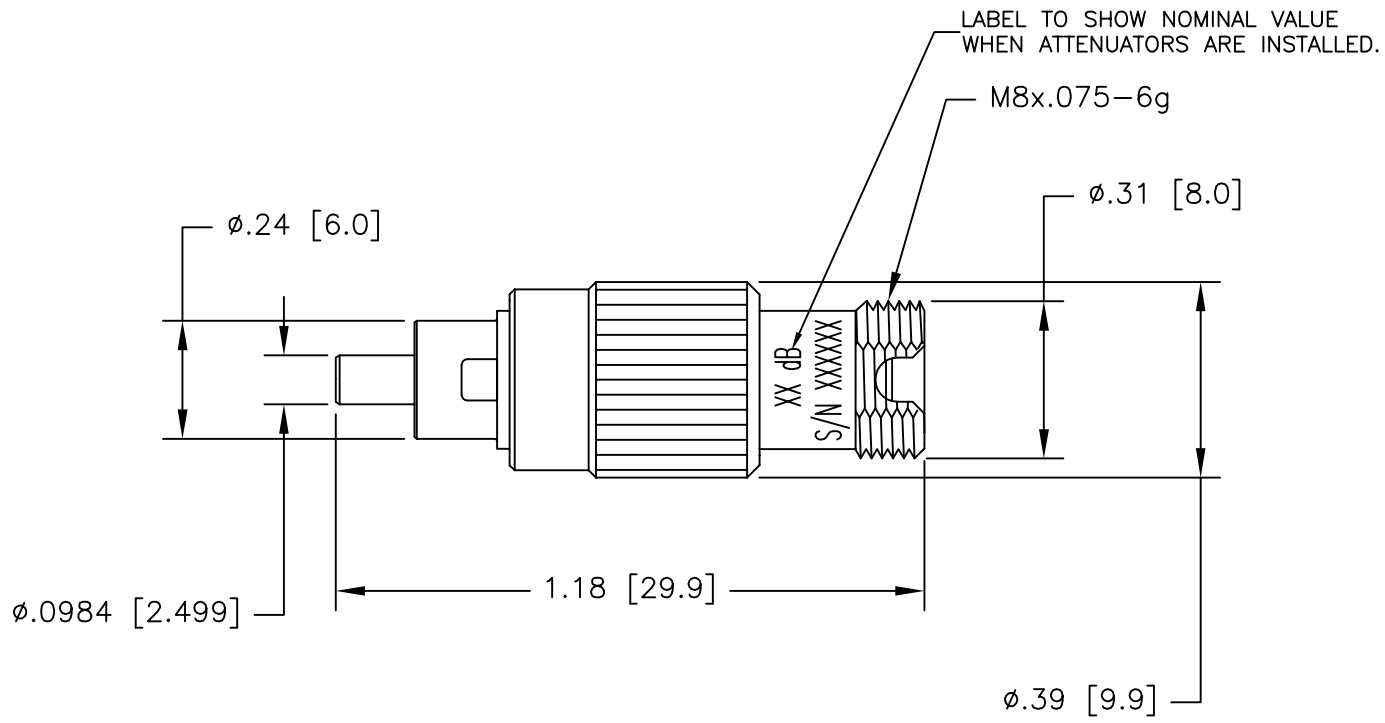

NOTES:

1. ALL DIMENSIONS ARE SHOWN IN INCHES[MILLIMETERS].
2. OPERATING WAVELENGTH: 1260–1360 AND 1430–1580 nm. ATTENUATION VALUES FOR DEVICES WHEN USED BETWEEN PATCH CORDS.
3. BACKREFLECTION = <–55dB

REV.	DESCRIPTION	APVD	DATE	ECO No
B	CHANGE OPERATING WAVELENGTH. UPDATE DRAWING FORMAT.	TLW	07/09/07	E07–0219
A	FIRST ISSUE	DSR	8/14/01	------

UNLESS OTHERWISE SPECIFIED TOLERANCE TO BE
LINEAR: X.X ± .1; X.XX ± 0.01; X.XXX ± 0.003
ANGULAR: X° ± 1°; X°X' ± 30'; X°X'X" ± 15'

BREAK ALL SHARP EDGES AND REMOVE ALL BURRS

DO NOT SCALE

DIMENSIONS IN INCHES — THIRD ANGLE PROJECTION

NOTICE – These drawings, specifications, or other data (1) are remain the property of Amphenol Corporation. (2) must be returned upon request; and (3) are confidential and are not to be disclosed to any person other than those to whom they are given by Amphenol Corporation, or by any other person to anyone for any purpose is not to be regarded by implication or otherwise as in any manner licensing, granting rights or permitting such holder or any other person to manufacture, use or sell any products, process or design, patented or otherwise, that may in any way be related to or disclosed by said drawings, specifications or other data.

MATL:	DRN: B. MENIETTI	DATE: 8/14/01	TITLE: ATTENUATOR, FC/UPC PLUG STYLE
FINISH:	CKD:	DATE:	
REF.:	APVD:	DATE:	
	SCALE: NTS	PART No: 944-130-51XX	SIZE: B

Amphenol
FIBER OPTIC PRODUCTS
1925A Ohio Street, Lisle, IL60532, USA

DRAWING NO. 944-130-51XX
SHEET 1 OF 1

Общество с ограниченной ответственностью «МосЧип» ИНН 7719860671 / КПП 771901001
Адрес: 105318, г.Москва, ул.Щербаковская д.3, офис 1107

Данный компонент на территории Российской Федерации

Вы можете приобрести в компании MosChip.

Для оперативного оформления запроса Вам необходимо перейти по данной ссылке:

http://moschip.ru/get-element

Вы можете разместить у нас заказ для любого Вашего проекта, будь то серийное производство или разработка единичного прибора.

В нашем ассортименте представлены ведущие мировые производители активных и пассивных электронных компонентов.

Нашей специализацией является поставка электронной компонентной базы двойного назначения, продукции таких производителей как XILINX, Intel (ex.ALTERA), Vicor, Microchip, Texas Instruments, Analog Devices, Mini-Circuits, Amphenol, Glenair.

Сотрудничество с глобальными дистрибьюторами электронных компонентов, предоставляет возможность заказывать и получать с международных складов практически любой перечень компонентов в оптимальные для Вас сроки.

На всех этапах разработки и производства наши партнеры могут получить квалифицированную поддержку опытных инженеров.

Система менеджмента качества компании отвечает требованиям в соответствии с ГОСТ Р ИСО 9001, ГОСТ РВ 0015-002 и ЭС РД 009

Офис по работе с юридическими лицами:

105318, г.Москва, ул.Щербаковская д.3, офис 1107, 1118, ДЦ «Щербаковский»

Телефон: +7 495 668-12-70 (многоканальный)

Факс: +7 495 668-12-70 (доб.304)

E-mail: info@moschip.ru

Skype отдела продаж:
moschip.ru
moschip.ru_4
moschip.ru_6
moschip.ru_9