Notes:

1. Electrical Specifications:
   Center Frequency = 1615 ±5 MHz.
   Left Hand Circular Polarization.
   2:1 VSWR B.W. = 25 MHz Min.
   Gain shall be 3dBic Min @ Zenith.
   A/R Shall be 3dB Max. @ Zenith.
   Directivity in azimuth shall not vary by more than 3dB from Max. when measured at 25 ° elevation.
   Directivity in elevation shall not vary by more than 5dB from zenith to 25° elevation.
   Zin=50 Ohms.
2. 100% Electrical test prior to delivery.
3. Footprint and electrical specifications are subject to change.

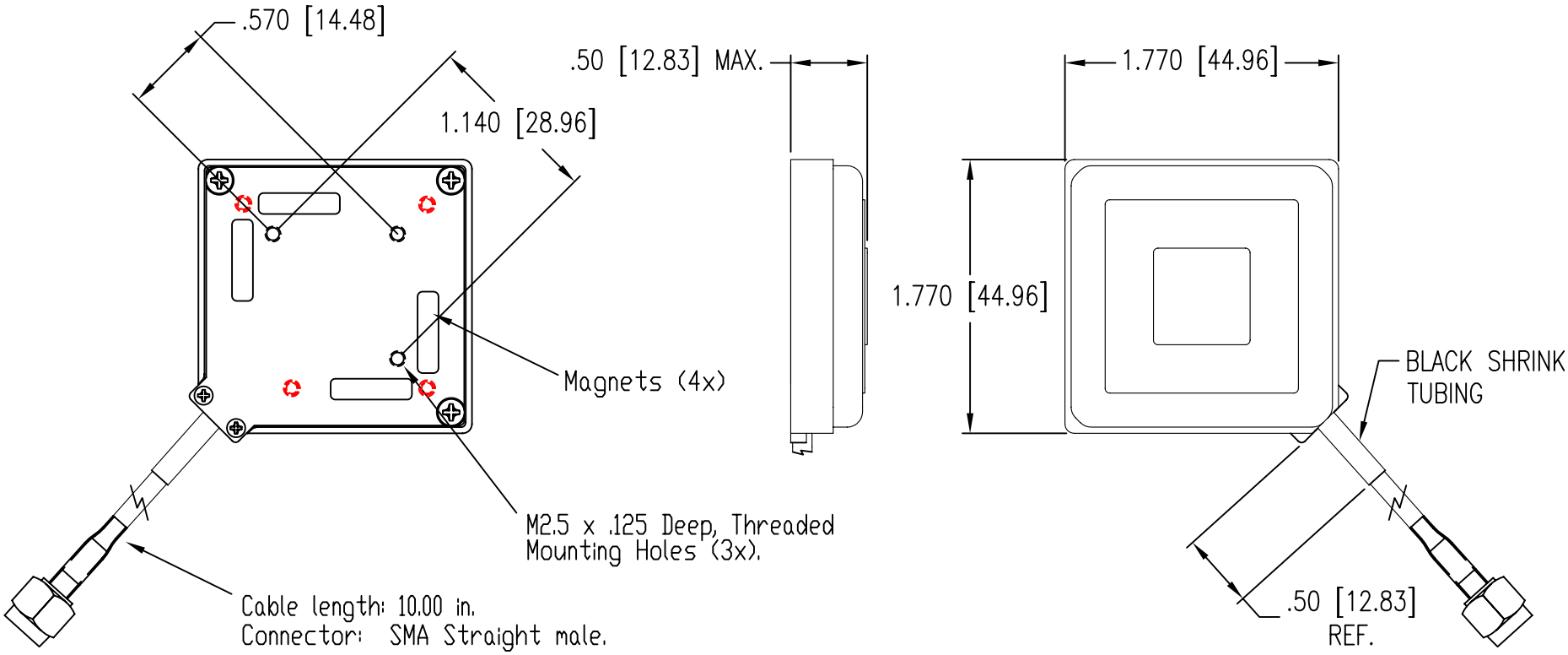


| | | | |
|---|---|---|---|
| REV NO 00 | UNLESS OTHERWISE SPECIFIED DIMENSIONS ARE IN INCHES | TOLERANCES UNLESS OTHERWISE SPECIFIED | SPECTRUM CONTROL INC. FAIRVIEW PENNSYLVANIA |
| | | DECIMAL .X ± xxx | |
| | | DECIMAL .XX ± .02 | DWN. KAUFFMAN |
| | | DECIMAL .XXX ± .010 | DATE 5-24-10 |
| CN 54542-ENG | DO NOT SCALE | ANGLES ± 0° 30' | ENGR. J. KRAUS |
| CHANGE NOTICE | THIRD ANGLE PROJECTION | CODE IDENT. NUMBER 0LSP2 | SHEET 1 OF 1 |

DESCRIPTION: ANTENNA w/ MAGNETS

AR251615025CCLF

**Quality Products From The Specialists In Electro-Magnetic Compatibility**

Общество с ограниченной ответственностью «МосЧип» ИНН 7719860671 / КПП 771901001
Адрес: 105318, г.Москва, ул.Щербаковская д.3, офис 1107

**Данный компонент на территории Российской Федерации**

**Вы можете приобрести в компании MosChip.**

Для оперативного оформления запроса Вам необходимо перейти по данной ссылке:

http://moschip.ru/get-element

Вы можете разместить у нас заказ для любого Вашего проекта, будь то серийное производство или разработка единичного прибора.

В нашем ассортименте представлены ведущие мировые производители активных и пассивных электронных компонентов.

Нашей специализацией является поставка электронной компонентной базы двойного назначения, продукции таких производителей как XILINX, Intel (ex.ALTERA), Vicor, Microchip, Texas Instruments, Analog Devices, Mini-Circuits, Amphenol, Glenair.

Сотрудничество с глобальными дистрибьюторами электронных компонентов, предоставляет возможность заказывать и получать с международных складов практически любой перечень компонентов в оптимальные для Вас сроки.

На всех этапах разработки и производства наши партнеры могут получить квалифицированную поддержку опытных инженеров.

Система менеджмента качества компании отвечает требованиям в соответствии с ГОСТ Р ИСО 9001, ГОСТ РВ 0015-002 и ЭС РД 009

**Офис по работе с юридическими лицами:**

105318, г.Москва, ул.Щербаковская д.3, офис 1107, 1118, ДЦ «Щербаковский»

Телефон: +7 495 668-12-70 (многоканальный)

Факс: +7 495 668-12-70 (доб.304)

E-mail: info@moschip.ru

Skype отдела продаж:
moschip.ru
moschip.ru_4
moschip.ru_6
moschip.ru_9