THIS DRAWING IS UNPUBLISHED. RELEASED FOR PUBLICATION -,- .
© COPYRIGHT - By - ALL RIGHTS RESERVED.

LOC	DIST
AJ	16

REVISIONS

P	LTR	DESCRIPTION	DATE	DWN	APVD
	M1	REVISED PER ECO-11-005030	11MAR11	RK	HMR

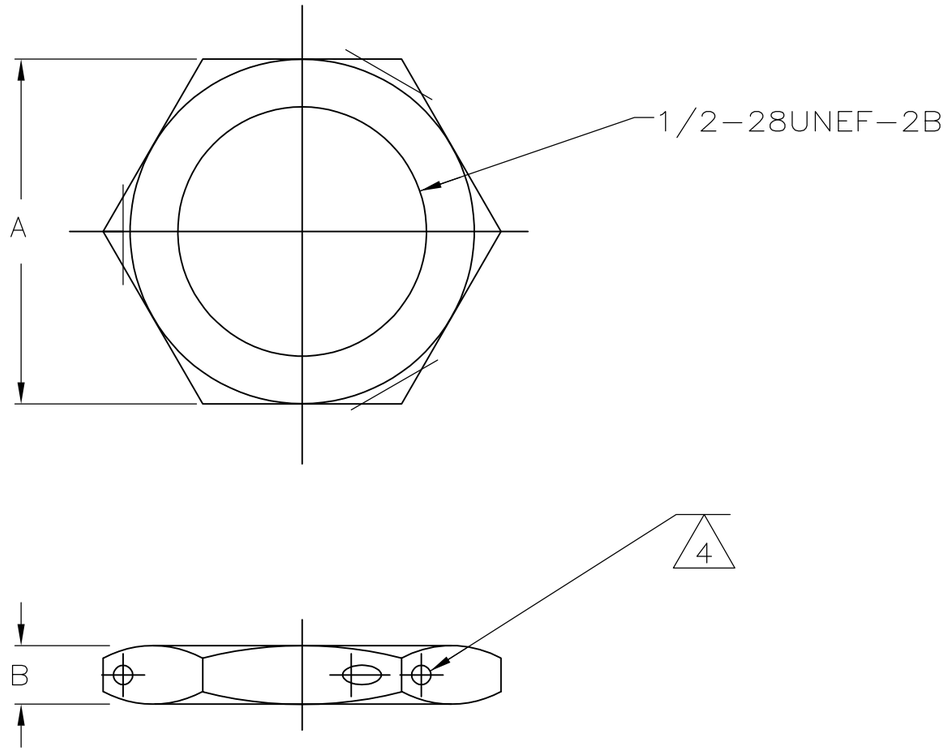

1. BRASS PER QQ-B-627.
2. SILVER PLATE PER QQ-S-365, 5.08μm[.000200] MINIMUM THICK.
3. NICKEL PLATE PER QQ-N-290, 2.54μm[.000100] MINIMUM THICK.
4. ∅0.79±0.08[.031±.003] (3 HOLES) 120° APART.
5. GOLD PLATE PER MIL-G-45204, 0.51μm[.000020] MINIMUM THICK.

B	A	HOLES	FINISH	MATERIAL	PART NUMBER
2.77[.109]	15.82[.623]	-	5	1	2-329631-2
2.77[.109]	15.82[.623]	-	3	1	2-329631-0
2.77[.109]	15.82[.623]	-	2	1	1-329631-9
2.39±0.15[.094±.006]	14.10±0.25[.555±.010]	4	2	1	1-329631-7
2.39±0.15[.094±.006]	14.10±0.25[.555±.010]	-	3	1	1-329631-2
2.39±0.15[.094±.006]	14.10±0.25[.555±.010]	-	2	1	329631

THIS DRAWING IS A CONTROLLED DOCUMENT.

DIMENSIONS: mm [INCHES]

TOLERANCES UNLESS OTHERWISE SPECIFIED:

0 PLC	± -
1 PLC	± -
2 PLC	± 0.13[.005]
3 PLC	± -
4 PLC	± -
ANGLES	± -

MATERIAL 1

FINISH 2 & 3

DWN	P. ALSEDEK 16MAY90
CHK	R.E. RUTH 06SEP90
APVD	M. PHILLIPS 20SEP90
PRODUCT SPEC	—
APPLICATION SPEC	—
WEIGHT	[.030 oz]

TE Connectivity

NAME: JAM NUT —

SIZE	CAGE CODE	DRAWING NO	RESTRICTED TO
A3	00779	C-329631	—

CUSTOMER DRAWING

SCALE 4:1 SHEET 1 OF 1 REV M1

Общество с ограниченной ответственностью «МосЧип» ИНН 7719860671 / КПП 771901001
Адрес: 105318, г.Москва, ул.Щербаковская д.3, офис 1107

Данный компонент на территории Российской Федерации

Вы можете приобрести в компании MosChip.

Для оперативного оформления запроса Вам необходимо перейти по данной ссылке:

http://moschip.ru/get-element

Вы можете разместить у нас заказ для любого Вашего проекта, будь то серийное производство или разработка единичного прибора.

В нашем ассортименте представлены ведущие мировые производители активных и пассивных электронных компонентов.

Нашей специализацией является поставка электронной компонентной базы двойного назначения, продукции таких производителей как XILINX, Intel (ex.ALTERA), Vicor, Microchip, Texas Instruments, Analog Devices, Mini-Circuits, Amphenol, Glenair.

Сотрудничество с глобальными дистрибьюторами электронных компонентов, предоставляет возможность заказывать и получать с международных складов практически любой перечень компонентов в оптимальные для Вас сроки.

На всех этапах разработки и производства наши партнеры могут получить квалифицированную поддержку опытных инженеров.

Система менеджмента качества компании отвечает требованиям в соответствии с ГОСТ Р ИСО 9001, ГОСТ РВ 0015-002 и ЭС РД 009

Офис по работе с юридическими лицами:

105318, г.Москва, ул.Щербаковская д.3, офис 1107, 1118, ДЦ «Щербаковский»

Телефон: +7 495 668-12-70 (многоканальный)

Факс: +7 495 668-12-70 (доб.304)

E-mail: info@moschip.ru

Skype отдела продаж:
moschip.ru
moschip.ru_4
moschip.ru_6
moschip.ru_9