Tangential blowers

QLZ 06

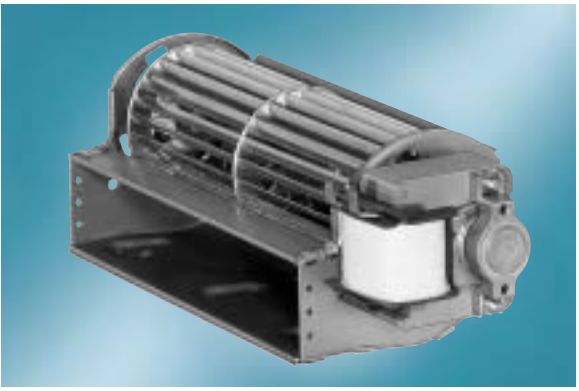

- impeller diameter 60 mm
- horizontal or vertical mounting position with motor at the bottom
- permissible ambient temperature 0 - 60°C
- insulation class B, class F or H on request

ebm-papst · Landshut

Nominal data		characteristic curve	rated voltage	frequency	air flow	max. pressure increase	power input	rated current	speed	mass	Dimensions mm					
motor right*	**motor left**		**V**	**Hz**	**m³/h**	**Pa**	**W**	**mA**	**min⁻¹**	**kg**	**a**	**b**	**c**	**d**	**e**	**f**
QLZ06/0600-2513	**QLZ06/0006-2513**	1	230	50	40	42	15	160	2500	0,60	124	42	63	73	32	-
QLZ06/1200-2513	**QLZ06/0012-2513**	2	230	50	70	48	20	180	1550	0,70	186	42	125	135	94	-
QLZ06/1800-2513	**QLZ06/0018-2513**	3	230	50	90	40	20	160	1200	0,80	246	42	183	196	154	64
QLZ06/1800-2518	**QLZ06/0018-2518**	4	230	50	130	58	30	220	1350	0,90	251	47	183	196	154	64
QLZ06/1800-2524	**QLZ06/0018-2524**	5	230	50	150	60	33	240	1800	1,00	257	53	183	196	154	64
QLZ06/2400-3030	**QLZ06/0024-3030**	6	230	50	170	63	33	290	1700	1,40	324	62	243	253	212	93
QLZ06/3000-3038	**QLZ06/0030-3038**	7	230	50	230	60	45	350	1600	1,70	395	72	303	313	272	123

*) Corresponding to dimensional drawing; Technical data valid at free air flow and rated voltage; bold print = standard type; subject to alterations

Characteristic curves

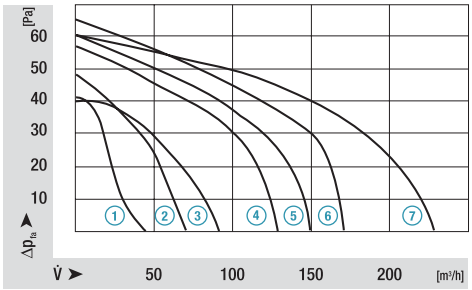

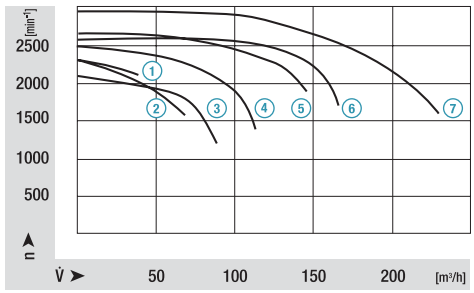

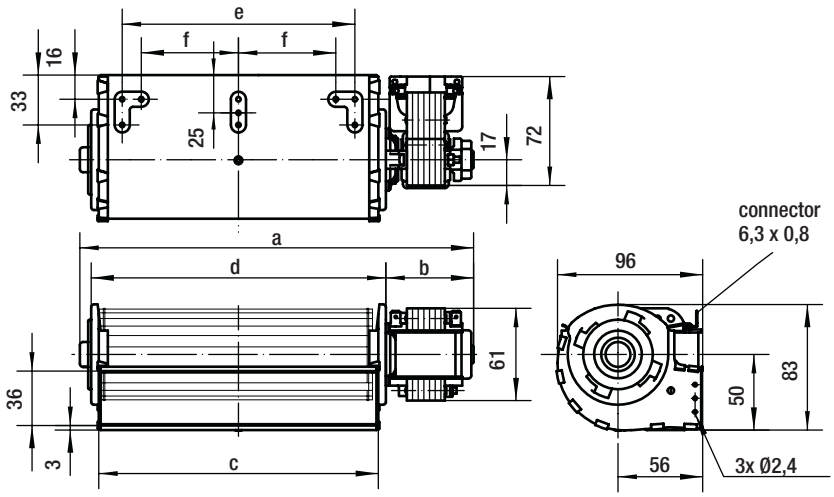

Общество с ограниченной ответственностью «МосЧип» ИНН 7719860671 / КПП 771901001
Адрес: 105318, г.Москва, ул.Щербаковская д.3, офис 1107

Данный компонент на территории Российской Федерации

Вы можете приобрести в компании MosChip.

Для оперативного оформления запроса Вам необходимо перейти по данной ссылке:

http://moschip.ru/get-element

Вы можете разместить у нас заказ для любого Вашего проекта, будь то серийное производство или разработка единичного прибора.

В нашем ассортименте представлены ведущие мировые производители активных и пассивных электронных компонентов.

Нашей специализацией является поставка электронной компонентной базы двойного назначения, продукции таких производителей как XILINX, Intel (ex.ALTERA), Vicor, Microchip, Texas Instruments, Analog Devices, Mini-Circuits, Amphenol, Glenair.

Сотрудничество с глобальными дистрибьюторами электронных компонентов, предоставляет возможность заказывать и получать с международных складов практически любой перечень компонентов в оптимальные для Вас сроки.

На всех этапах разработки и производства наши партнеры могут получить квалифицированную поддержку опытных инженеров.

Система менеджмента качества компании отвечает требованиям в соответствии с ГОСТ Р ИСО 9001, ГОСТ РВ 0015-002 и ЭС РД 009

Офис по работе с юридическими лицами:

105318, г.Москва, ул.Щербаковская д.3, офис 1107, 1118, ДЦ «Щербаковский»

Телефон: +7 495 668-12-70 (многоканальный)

Факс: +7 495 668-12-70 (доб.304)

E-mail: info@moschip.ru

Skype отдела продаж:
moschip.ru
moschip.ru_4
moschip.ru_6
moschip.ru_9