THIS DRAWING IS UNPUBLISHED.
VERTRAULICHE UNVEROEFFENTLICHTE ZEICHNUNG
© COPYRIGHT – By –
RELEASED FOR PUBLICATION
FREI FUER VEROEFFENTLICHUNG
ALL RIGHTS RESERVED.
ALLE RECHTE VORBEHALTEN

MATED WITH:
PASSEND ZU: Bg3

PROJEKT NR.: –

REVISIONS
AENDERUNGEN

P	LTR	DESCRIPTION BESCHREIBUNG	DATE	DWN	APVD
	A8	ECR-15-008304	08JUN2015	GSK	MKO
	A9	ECR-16-016696	19SEP2017	NG	MKO
	A10	ECR-16-016780	19SEP2017	NG	MKO

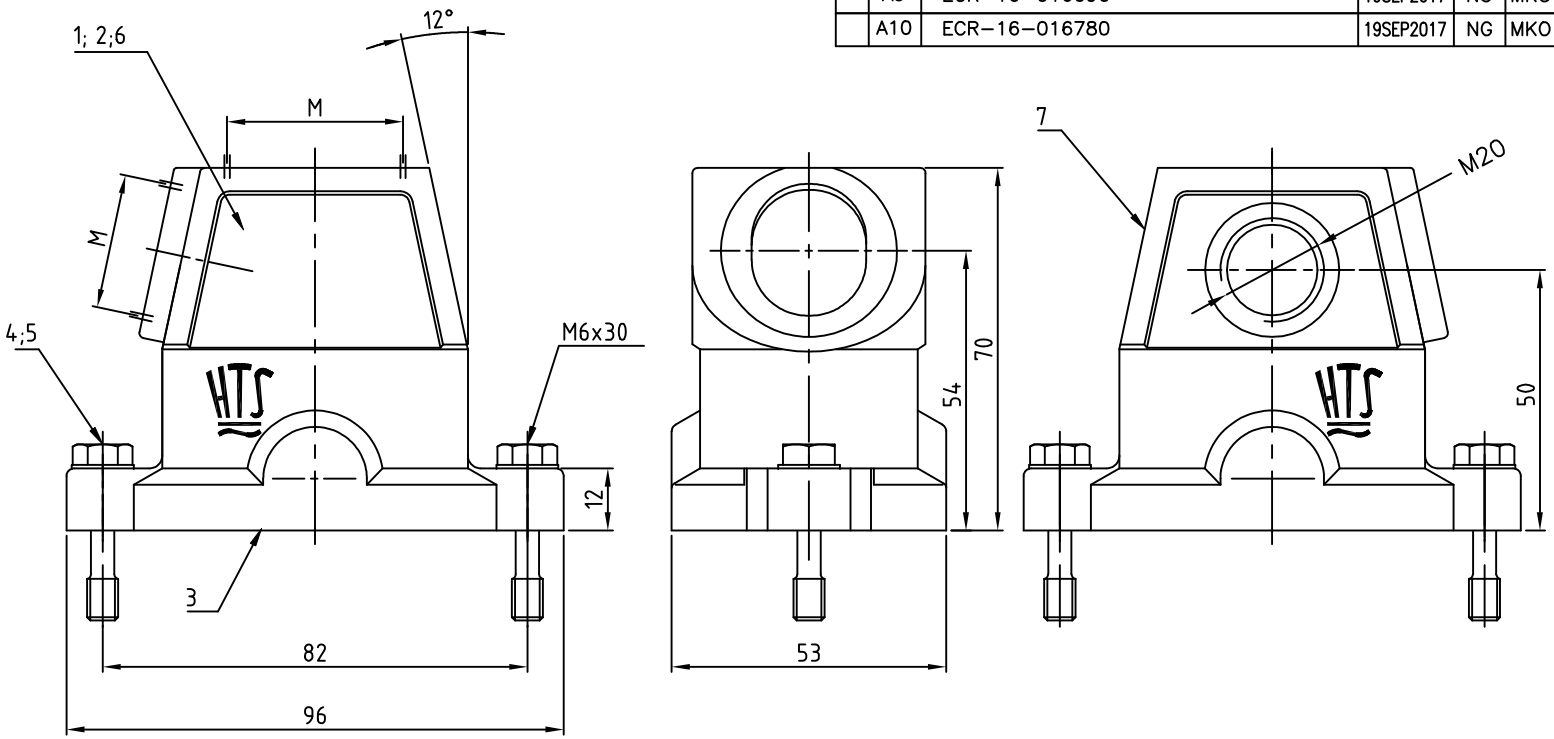

Notes:

1. Material: Housing: aluminium diecasting alloy
   Seals: conductiv Neoprene
2. Surface: chromitAL TCP passivation +
   Powder coated black
3. Varnish on the inside not necessary
4. Packaging quantity 5 pieces
5. OBSOLETE

Bemerkungen:

1. Material: Gehäuse: Alu-Druckguß-Legierung
   Dichtung: Neoprene leitfähig
2. Oberfläche: chromitAL TCP passivation +
   Pulverbeschichtet - schwarz
3. Lackierung im Gehäuseinnere ist nicht notwendig
4. Verpackungsmenge 5 Stück

1-2	1-1	1-0	0-6	0-5	0-4	0-2	0-3	0-1	DESCRIPTION / BENENNUNG	MATERIAL	SURFACE / OBERFLÄCHE	COLOR / FARBE	ITEM NO. POS.	REMARKS / BEMERKUNGEN
1				5				5	Steckergehäuse EMV-K.6/16	aluminium/ALU	SEE NOTE 2	black/schwarz	7	front entry / Kabeleingang vorderseite
			1						Steckergehäuse EMV-K.6/16	aluminium/ALU	SEE NOTE 2	black/schwarz	6	without logo / ohne Logo
2	2	2	2	2	2	2	2	2	Scheibe	V2A	blank	-	5	
2	2	2	2	2	2	2	2	2	Befestigungsschraube	V2A	blank	-	4	
1	1	1	1	1	1	1	1	1	Dichtung Bg3	Neoprene	-	black/schwarz	3	conductive / leitfähig
	1	1		1	1		1		Steckergehäuse EMV-K.6/16	aluminium/ALU	SEE NOTE 2	black/schwarz	2	
						1		1	Steckergehäuse EMV.6/16	aluminium/ALU		grey/grau	1	
EMV-K.6/16.STF.1.M20.G	EMV-K.6/16.STS.1.M20.G	EMV-K.6/16.STO.1.M20.G	EMV-K.6/16.ST	EMV-K.6/16.STO.1.M12.G	EMV-K.6/16.STS.1.M25.G	EMV.6/16.STS.1.M25.G	EMV-K.6/16.STO.1.M32.G	EMV.6/16.STO.1.M32.G	ORDERING TEXT / BESTELLTEXT					

THIS DRAWING IS A CONTROLLED DOCUMENT.
DIESE ZEICHNUNG IST EIN KONTROLLIERTES DOKUMENT.

DIMENSIONS: MASSE\NHEITEN: mm

TOLERANCES UNLESS OTHERWISE SPECIFIED:
n. ISO 8015
n. ISO 2768 - mH -E
n. DIN 16901 - 140
0 PLC ± –
1 PLC ± –
2 PLC ± –
3 PLC ± –
4 PLC ± –
ANGLES / WINKEL ± –

MATERIAL –

FINISH/OBERFLAECHE/FARBE –

DWN Schneider 02.05.2002
CHK Schweiger 02.05.2002
APVD –
PRODUCT SPEC PRODUKTSPEZ. –
APPLICATION SPEC VERARBEITUNGSSPEZ. –
WEIGHT GEWICHT

TE Connectivity

NAME
Hood
Steckergehaeuse EMV.6/16.STO/STS.M-Gewinde
–

SIZE A3 | CAGE CODE 00779 | DRAWING NO ZEICHNUNGS-NR. C-1106416 | RESTRICTED TO NUR FUER –

CUSTOMER DRAWING/KUNDENZEICHNUNG | SCALE MASSSTAB 1:1 | SHEET BLATT 1 OF 1 | REV A10

1470-19 (1/15)

Общество с ограниченной ответственностью «МосЧип» ИНН 7719860671 / КПП 771901001
Адрес: 105318, г.Москва, ул.Щербаковская д.3, офис 1107

Данный компонент на территории Российской Федерации

Вы можете приобрести в компании MosChip.

Для оперативного оформления запроса Вам необходимо перейти по данной ссылке:

http://moschip.ru/get-element

Вы можете разместить у нас заказ для любого Вашего проекта, будь то серийное производство или разработка единичного прибора.

В нашем ассортименте представлены ведущие мировые производители активных и пассивных электронных компонентов.

Нашей специализацией является поставка электронной компонентной базы двойного назначения, продукции таких производителей как XILINX, Intel (ex.ALTERA), Vicor, Microchip, Texas Instruments, Analog Devices, Mini-Circuits, Amphenol, Glenair.

Сотрудничество с глобальными дистрибьюторами электронных компонентов, предоставляет возможность заказывать и получать с международных складов практически любой перечень компонентов в оптимальные для Вас сроки.

На всех этапах разработки и производства наши партнеры могут получить квалифицированную поддержку опытных инженеров.

Система менеджмента качества компании отвечает требованиям в соответствии с ГОСТ Р ИСО 9001, ГОСТ РВ 0015-002 и ЭС РД 009

Офис по работе с юридическими лицами:

105318, г.Москва, ул.Щербаковская д.3, офис 1107, 1118, ДЦ «Щербаковский»

Телефон: +7 495 668-12-70 (многоканальный)

Факс: +7 495 668-12-70 (доб.304)

E-mail: info@moschip.ru

Skype отдела продаж:
moschip.ru
moschip.ru_4
moschip.ru_6
moschip.ru_9