Alle Rechte vorbehalten/ All rights reserved

Montageausschnitt
panel cut out

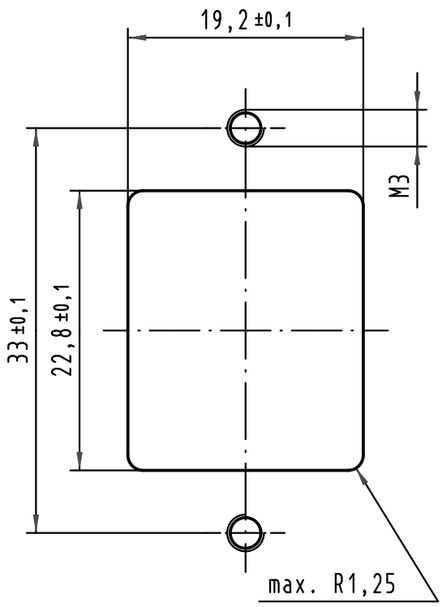

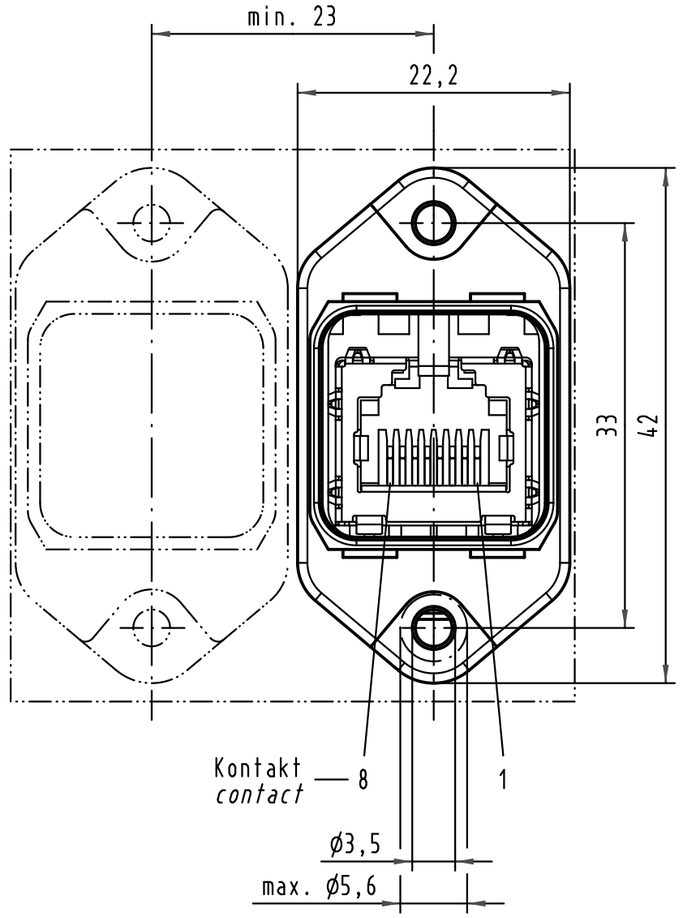

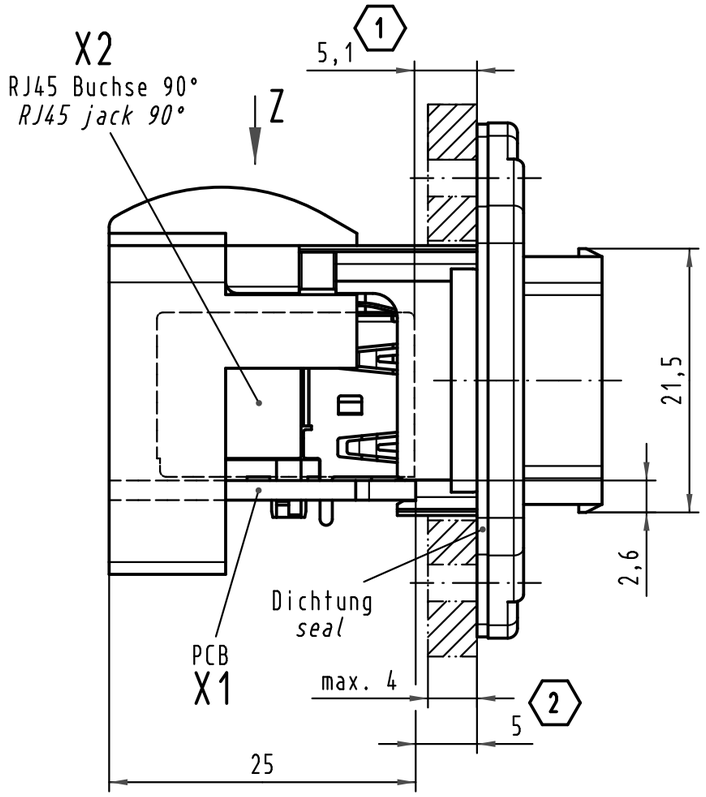

Kontaktbelegung
pin assignment

X1	X2
1	1
2	2
4	3
	4
	5
5	6
	7
	8
3	shield a shield b

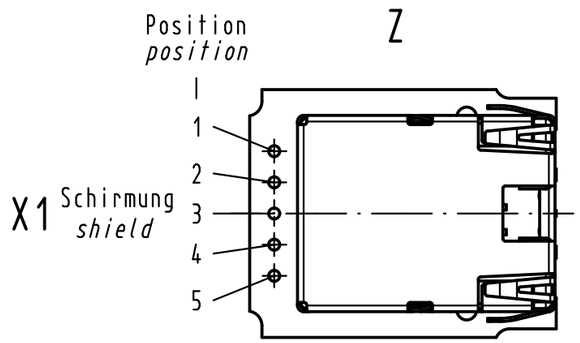

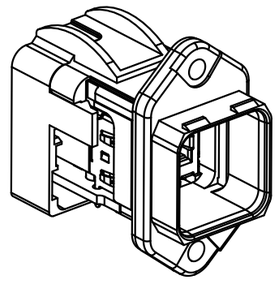

(1) bezogen auf die RJ45 Buchse
related to RJ45 jack

(2) bezogen auf PCB
related to PCB

All Dimensions in mm
Original Size DIN A 4

Mod.	Dat.	Name
35982	27.04.10	Bus.
35944	11.12.09	Bus.
413999	09.07.08	Bor
413987	03.07.08	Bor
413947		

Techn. Character.

	Dat.	Name
Detail.	23.06.08	Rull
Insp.		drie
Stand.		

Maßstab/*Scale* 2:1

Nicht tolerierte Maße/ *Free size tolerances*

HARTING Electronics GmbH & Co. KG
D-32339 ESPELKAMP

Han PushPull RJ45

Kunststoff WDF PCB RJ45 90° CAT 5
plastic PFT PCB RJ45 90° CAT 5

TB 09 35 226 0331

Blatt/ *page*

Sub.

Общество с ограниченной ответственностью «МосЧип» ИНН 7719860671 / КПП 771901001
Адрес: 105318, г.Москва, ул.Щербаковская д.3, офис 1107

Данный компонент на территории Российской Федерации

Вы можете приобрести в компании MosChip.

Для оперативного оформления запроса Вам необходимо перейти по данной ссылке:

http://moschip.ru/get-element

Вы можете разместить у нас заказ для любого Вашего проекта, будь то серийное производство или разработка единичного прибора.

В нашем ассортименте представлены ведущие мировые производители активных и пассивных электронных компонентов.

Нашей специализацией является поставка электронной компонентной базы двойного назначения, продукции таких производителей как XILINX, Intel (ex.ALTERA), Vicor, Microchip, Texas Instruments, Analog Devices, Mini-Circuits, Amphenol, Glenair.

Сотрудничество с глобальными дистрибьюторами электронных компонентов, предоставляет возможность заказывать и получать с международных складов практически любой перечень компонентов в оптимальные для Вас сроки.

На всех этапах разработки и производства наши партнеры могут получить квалифицированную поддержку опытных инженеров.

Система менеджмента качества компании отвечает требованиям в соответствии с ГОСТ Р ИСО 9001, ГОСТ РВ 0015-002 и ЭС РД 009

Офис по работе с юридическими лицами:

105318, г.Москва, ул.Щербаковская д.3, офис 1107, 1118, ДЦ «Щербаковский»

Телефон: +7 495 668-12-70 (многоканальный)

Факс: +7 495 668-12-70 (доб.304)

E-mail: info@moschip.ru

Skype отдела продаж:
moschip.ru
moschip.ru_4
moschip.ru_6
moschip.ru_9