SIGN	DATE	DESCRIPTION	APPROVER
1	3/24'06	Add Cutout dimensions	Marvin
2	12/14'06	Removed soldering temperature standard.	Marvin
3	2009.7.3	Add the tolerance table	Jacke
4	2009.7.3	The temperature changed from -30°C +105°C to -40°C +115°C	Jacke
5	2013.10.17	Update the drawing	Chen Bo
THIS IS CAD DRAWING, DO NOT REVISE MANUALLY!!!			

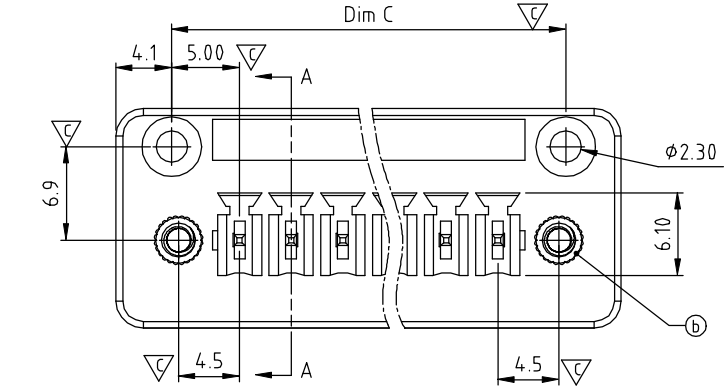

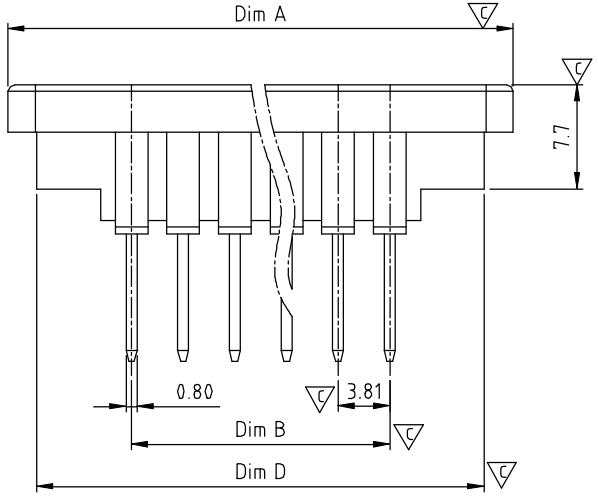

N=Number of contacts

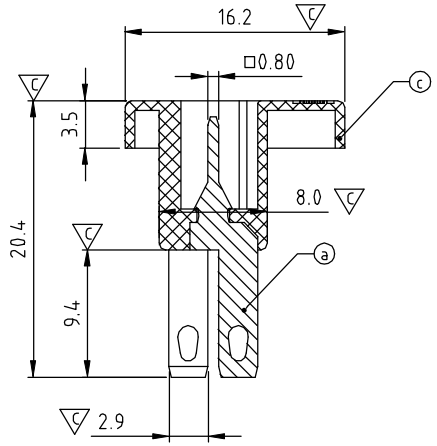

SECTION A-A

Material:
- Item ⓐ Solder Pin: Brass , Tin plated.
- Item ⓑ Flange screw nut: brass M2.5.
- Item ⓒ Terminal (housing): Thermoplastic(UL94V-0)

2 Electrical cULus
- Voltage rating: 300VAC
- Current rating: 10A.
- Withstanding Voltage: 1.6kv

4
- Operating temperature: -40°C to +115°C
- Safety Approval: cULus
- Critical dimension: C

VZ xx 30 x 0 xxxx G

Solid Block
02 2 CONTACTS
03 3 CONTACTS
... ...
24 24 CONTACTS

COLOR
0 Black (RAL9005)
2 Red (RAL3001/D)
3 Orange(RAL2011/P)
4 Yellow(RAL1018/A)
5 Green(RAL6018/T)
6 Blue (RAL5015/A)
8 Grey(RAL7035/D)
9 White(RAL1102)
C Green(RAL6018/U)

G RoHS compliant (lead<4%) In copper Alloy

000 0 Standard @ Logo
000 A Standard ANY Logo
Any special item by customer request, please contact sales department.

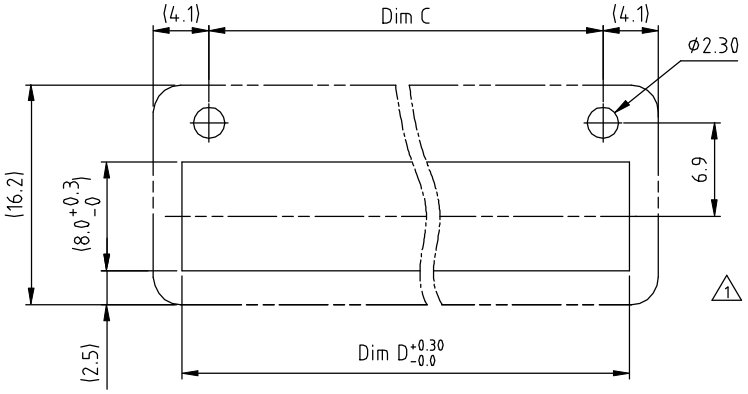

Cutout dimensions

DIMENSION 3

Dim A	N×3.81+14.39
Dim B	(N-1)×3.81
Dim C	(N-1)×3.81+10.0
Dim D	(N-1)×3.81+13.95

Poles	Tolerance
2pole~5pole	±0.20
6pole~10pole	±0.30
11pole~15pole	±0.35
16pole~24pole	±0.40

ANYTEK

CUSTOMER COPY

ALL RIGHTS RESERVED. REPRODUCTION OR ISSUE TO THIRD PARTIES IN ANY FORM WHATEVER IS NOT PERMITTED WITHOUT WRITTEN AUTHORITY FROM THE PROPRIETOR. PROPERTY OF ANYTEK TECHNOLOGY CO., LTD

TITLE	VZ-3.81 Series				
PART NO.	VZxx30x0xxxxG			DWG NO.	8VZ0001
APPROVED	CHECKED	DESIGNED	DRAWN	CUST NO.	
		Chen Bo 10/17`13	Chen Bo 10/17`13	UNIT: mm	SCALE: NONE
				SHEET: 01/01	REV.: G

Tolerance	
X.	±0.50
X.X	±0.30
X.XX	±0.10
X°	±1°

Общество с ограниченной ответственностью «МосЧип» ИНН 7719860671 / КПП 771901001
Адрес: 105318, г.Москва, ул.Щербаковская д.3, офис 1107

Данный компонент на территории Российской Федерации

Вы можете приобрести в компании MosChip.

Для оперативного оформления запроса Вам необходимо перейти по данной ссылке:

http://moschip.ru/get-element

Вы можете разместить у нас заказ для любого Вашего проекта, будь то серийное производство или разработка единичного прибора.

В нашем ассортименте представлены ведущие мировые производители активных и пассивных электронных компонентов.

Нашей специализацией является поставка электронной компонентной базы двойного назначения, продукции таких производителей как XILINX, Intel (ex.ALTERA), Vicor, Microchip, Texas Instruments, Analog Devices, Mini-Circuits, Amphenol, Glenair.

Сотрудничество с глобальными дистрибьюторами электронных компонентов, предоставляет возможность заказывать и получать с международных складов практически любой перечень компонентов в оптимальные для Вас сроки.

На всех этапах разработки и производства наши партнеры могут получить квалифицированную поддержку опытных инженеров.

Система менеджмента качества компании отвечает требованиям в соответствии с ГОСТ Р ИСО 9001, ГОСТ РВ 0015-002 и ЭС РД 009

Офис по работе с юридическими лицами:

105318, г.Москва, ул.Щербаковская д.3, офис 1107, 1118, ДЦ «Щербаковский»

Телефон: +7 495 668-12-70 (многоканальный)

Факс: +7 495 668-12-70 (доб.304)

E-mail: info@moschip.ru

Skype отдела продаж:
moschip.ru
moschip.ru_4
moschip.ru_6
moschip.ru_9